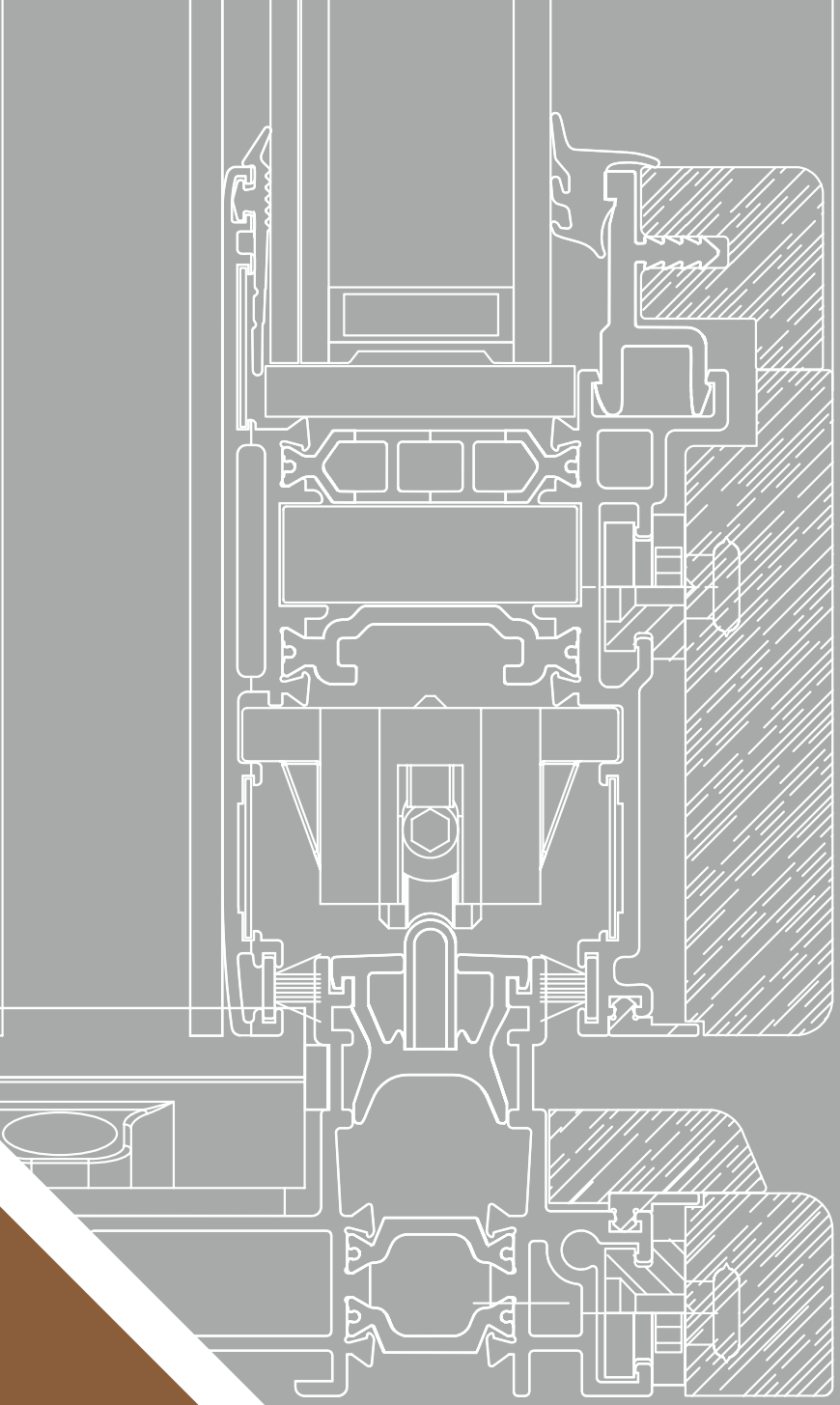

SW150

FINESTRE E PORTE SCORREVOLI
CON TAGLIO TERMICO
ALLUMINIO - **LEGNO**

TWIN SYSTEMS
ARCHITETTURE IN ALLUMINIO

Versione 1.4 | 2025

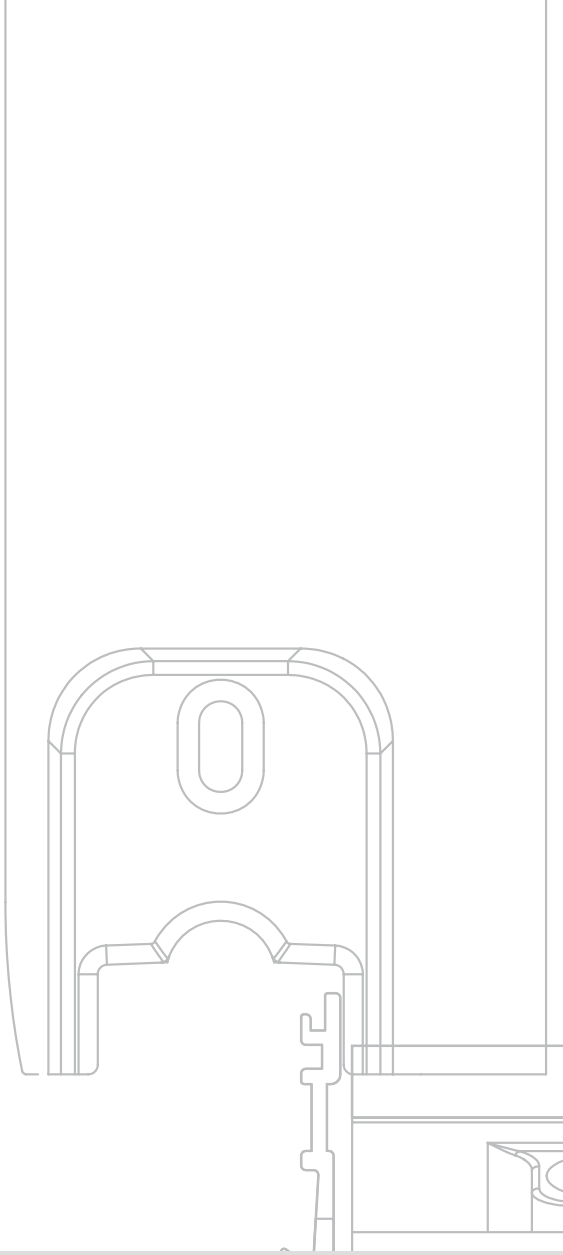

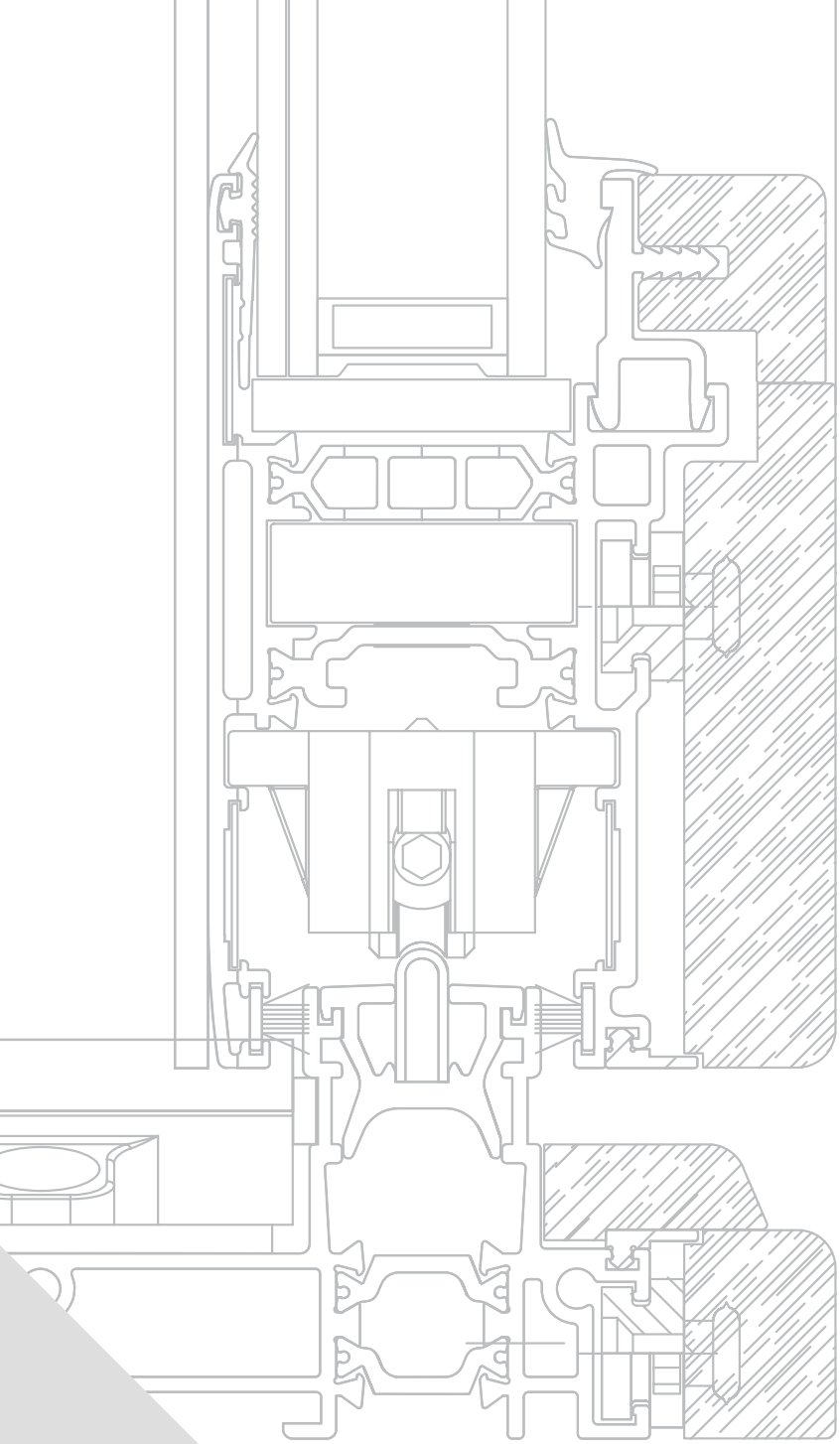

SW150

FINESTRE E PORTE SCORREVOLI
CON TAGLIO TERMICO
ALLUMINIO - **LEGNO**

TWIN SYSTEMS
ARCHITETTURE IN ALLUMINIO

Versione 1.4 | 2025

TWIN SYSTEMS

ARCHITETTURE IN ALLUMINIO

Informazioni Generali	Gruppo **A**	Indice Generale Caratteristiche Alluminio Descrizione Tecnica sistema Descrizione Tecnica Capitolato Collaudi Prestazionali
Profilati	Gruppo **B**	Elenco Profilati Profilati Sc.1:1
Accessori e Guarnizioni	Gruppo **C**	Elenco accessori Elenco guarnizioni
Sezioni	Gruppo **D**	Sezioni principali Sc. 1:1 e Accessori
Tipologie	Gruppo **E**	Principali tipologie di finestre
Collegamento muratura	Gruppo **F**	Sezione particolareggiata attecco alla muratura
Lavorazioni / Montaggi	Gruppo **G**	Schemi Lavorazioni Frese Attrezzature

Tutti i dati riportati sul presente catalogo sono indicativi e non impegnativi. La società si riserva il diritto di apportare in qualsiasi momento modifiche atte a migliorare i prodotti. Per informazioni tecniche riguardanti il catalogo contattare l'ufficio tecnico .

TWIN SYSTEMS

ARCHITETTURE IN ALLUMINIO

Informazioni Generali

Gruppo A

PESO PROFILATI
Il peso indicato è quello teorico e potrà variare in funzione delle tolleranze di spessore e dimensionali dei profilati (NORMA UNI EN 12020-2)

LEGA DI ESTRUSIONE
I profilati sono estrusi in lega EN-AW-6060 (UNI EN 573/3)

DIMENSIONI DEI PROFILATI
Le dimensioni indicate sono quelle teoriche, potranno quindi variare in funzione delle tolleranze dimensionali di estrusione (norma UNI EN 12020-2). Questa variabilità che interessa tutti i profilati,può influire, anche se minimamente, sulle dimensioni di taglio e quindi finali del serramento. Anche la verniciatura, aumentando gli spessori, contribuisce a far variare la dimensione dei profilati e,particolarmente, riduce lo spazio nelle sedi di inserimento delle guarnizioni e degli accessori.

DIMENSIONI DI TAGLIO E LAVORAZIONI
Le dimensioni teoriche di taglio e le quote delle lavorazioni indicate nel presente catalogo sono esatte, ovvero matematicamente corrette, in certi casi dovranno, nella pratica, essere adattate in base alla precisione ed al tipo di impostazione delle misure delle macchine utilizzate. È pertanto consigliabile nei primi lavori o nel caso di importanti quantità di serramenti effettuare delle campionature di prova.

PROTEZIONE SUPERFICIALE
Al fine di limitare i processi di corrosione filiforme è importante applicare le seguenti regole:

- Utilizzare accessori di assemblaggio in alluminio utilizzare viti in acciaio inox
- Proteggere le parti tagliate e lavorate con prodotti idonei
- Evitare ristagni di condense all'interno dei profilati.

Per la realizzazione di serramenti è necessario attenersi alla tecnologia costruttiva e utilizzare le guarnizioni e gli accessori originali riportati sul catalogo tecnico e al rispetto delle norme, prescrizioni e raccomandazioni vigenti.. L'osservanza di quanto sopra determina la garanzia .Su queste basi sono stati realizzati campioni che, collaudati in laboratorio hanno ottenuto i risultati indicati nelle certificazioni. Per il buon funzionamento e la durata degli infissi realizzati con profilati ed accessori del sistema , è necessario effettuare alcune semplici operazioni: una buona pulizia, eliminando residui di calce, cemento e/o altro.
È consigliabile peraltro proteggere il manufatto sino al momento della messa in esercizio, lubrificare con olio o grasso neutri le parti in movimento e gli organi di chiusura, controllare il corretto serraggio delle viti e dei grani, controllare gli assetti, registrandoli laddove sono previste regolazioni. Si raccomanda di effettuare queste operazioni almeno con cadenza semestrale. In caso di funzionamento anomalo di qualche componente, evitare assolutamente interventi atti a modificarne le caratteristiche e la sostituzione con ricambi non originali. Ci sembra utile ricordare che interventi di regolazione e/o sostituzione, con particolare riferimento ai meccanismi per oscillo-battente, andranno eseguiti da personale specializzato.
Si raccomanda inoltre, in occasione delle operazioni di pulizia, di non utilizzare detergenti che possano deteriorare i trattamenti superficiali, escludendo tassativamente acidi, solventi, materiali abrasivi, spazzole metalliche o comunque in grado di scalfire le superfici, pagliette metalliche e altro.

DIMENSIONI E TIPOLOGIA DEI SERRAMENTI
La valutazione delle dimensioni dei serramenti, richiede la considerazione di vari fattori quali:il momento d'inerzia dei profilati ,le dimensioni e il peso dei tamponamenti (vetri-pannelli),la larghezza e l'altezza delle parti apribilili caratteristiche e portate degli accessori,le condizioni e le quantità degli ancoraggi alle opere morte,l'esposizione, ecc...Fattori che sono valutabili e applicabili, grazie alla buona conoscenza dello stato dell'arte, alle informazioni riportate dai cataloghi, manuali tecnici e dalle normative vigenti. Consigliamo, al fine di evitare inutili contestazioni, di consultare il nostro servizio tecnico sistemi, prima di realizzare serramenti che, per dimensione, forma, esposizione e/o altro possono essere ritenuti atipici. Le soluzioni e le combinazioni proposte in questo catalogo, non hanno carattere limitativo, ma presentano solo le situazioni e combinazioni più comunemente riscontrabili nella realtà. Soluzioni e combinazioni diverse, così come l'adozione di componentistica particolare, ad esempio meccanismi per la realizzazione di ante scorrevoli parallele, ante scorrevoli a libro o altro, sono possibili. A questo proposito il nostro servizio tecnico prodotti per l'edilizia può valutare e proporre le soluzioni più idonee.

Quanto illustrato in questo catalogo è riservato e, a termini di legge, ne è vietata la riproduzione, anche parziale, se non esplicitamente autorizzata.
As illustrated in this catalog is reserved and, by law, is prohibited reproduction, even partial, if not expressly authorized .

DESCRIZIONE TECNICA PER CAPITOLATO

I profilati per serramenti saranno in lega di alluminio ENAW 6060 (EN 573-3 e EN 755-2) con stato fisico di fornitura UNI EN 515. I telai fissi e le ante mobili dovranno essere realizzati con profilati ad interruzione di ponte termico a tre camere (profilo interno ed esterno tubolari, collegati tra di loro con barrette in poliammide PA6.6 rinforzate con fibra di vetro).

INFISSI

Le finestre scorrevoli e le porte finestre scorrevoli dovranno avere un profilato di telaio fisso con profondità di mm.110 mm.(in alternativa di mm. 85) ed un profilato di anta mobile con profondità minima 45 mm. I profilati di telaio fisso dovranno essere predisposti per la doppia predispozione del ponte termico al fine di esaltarne le performances termiche.
I profilati di telaio fisso dovranno avere la possibilità di utlizzare un binario inox, riportato, per lo scorrimento facilitato e l'usura con conseguente sostituzione. I profilati di telaio fisso dovranno essere predisposti, dove necessario, per rivevere alette di battuta interna sulla muratura da 25 mm .
I profilati di ante mobili dovranno avere un'aletta esterna di battuta per vetro con altezza di 18.5 mm (o 28.5 mm.). Inoltre le finestre e porte scorrevoli dovranno avere la possibilità di essere realizzate con una sola anta scorrevole e parte fissa tradizionale con fermavetro.

ISOLAMENTO TERMICO

L'interruzione del ponte termico sarà ottenuta dabarrette continue in poliammide da 18 mm. per i telai e da 32 mm. e dovrà garantire un valore di trasmittanza termica per l'infisso U_w =..... W/m^2K.
L'assemblaggio dei profilati in alluminio a taglio termico dovrà garantire i valori di scorrimento (T) tra profilati in alluminio e barrette in POLIAMMIDE previsti dalla direttiva tecnica Europea (UEAtc).

FINITURA INTERNA IN LEGNO

La finitura interna di questi infissi può essere scelta fra unampia gamma di essenze proposte in colorazioni diverse. Per evitare le problematiche di dilatazione termica, esistenti nell'accoppiamento di materiali di natura diversa, la parte in legno viene preventivamente assemblata a telaio e successivamente accoppiata ai profilati in alluminio; questa unione avviene per mezzo di speciali eccentrici in materiale sintetico che permettono di assorbire sia le dilatazioni termiche che le piccole tolleranze di costruzione.

DRENAGGI E VENTILAZIONE

I profilati esterni delle ante mobili dovranno prevedere una gola ribassata per la raccolta delle acque di infiltrazione e di condensa onde poter permettere il libero deflusso delle stesse attraverso apposite asole di scarico. Le barrette in poliammide dovranno avere una conformazione geometrica atta ad evitare eventuale ristagno di acque di infiltrazione e di condensa ed essere perfettamente complanari con le pareti trasversali dei profilati di alluminio.

ACCESSORI

Le giunzioni tra profilati orizzontali e verticali dovranno essere perfettamente solidali e ben allineate tra di loro, sia nella parte esterna che interna dei profilati ed unite mediante apposite squadrette a bottone o,in alternativa, in alluminio estruso o pressofuso, con metodo a spino-cianfrinatura od a cianfrinatura totale. Le giunzioni tra profilati telaio sarà del tipo a 90°,fatta eccezione la soluzione monorotaia. Le sezioni dei profilati orizzontali e verticali dovranno essere opportunamente sigillate prima di essere unite con le squadrette. I fermavetri saranno accoppiati a scatto e posizionati nei canali dei profilati in alluminio.
I profilati del sistema SW 150 sono stati studiati per l' utilizzo di accessori personalizzati, nella versione scorrevole, mentre per la versione alzante con accessori standard. Entrambe le versioni permettono la realizzazione di ante con peso di 200 kg.

GUARNIZIONI

Tutte le guarnizioni: cingivetro, di tenuta, di battuta.... dovranno essere in elastomero (EPDM). In particolare la guarnizione di tenuta centrale dovrà assicurare la continuità perimetrale mediante l'impiego di angoli vulcanizzati preformati incollati alla stessa o in alternativa mediante telai vulcanizzati.

PRESTAZIONI

I serramenti dovranno avere prestazioni di permeabilità all'aria, tenuta all'acqua e resistenza ai carichi del vento conformemente alle norme:
(UNI-EN 12207 - 12208 - 12210 e UNI-EN 1026 - 1027 - 12211)

Quanto illustrato in questo catalogo è riservato e, a termini di legge, ne è vietata la riproduzione, anche parziale, se non esplicitamente autorizzata.
As illustrated in this catalog is reserved and, by law, is prohibited reproduction, even partial, if not expressly authorized .

SW150

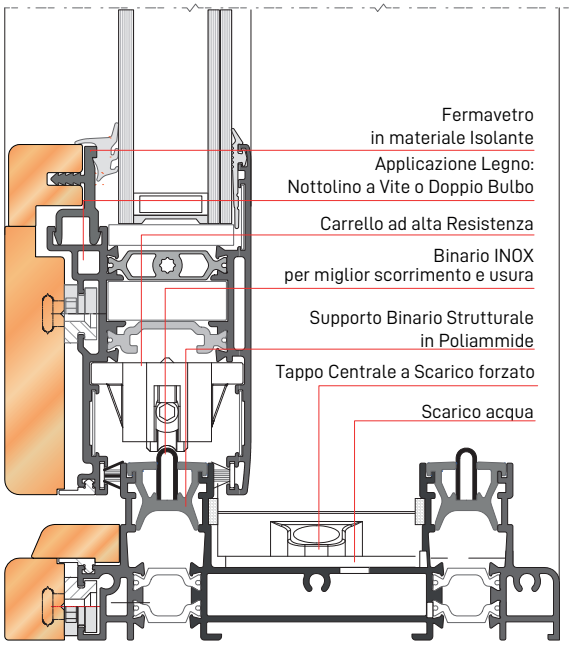

149

Schema dimensionale:

Telaio Fisso:	mm. 149
Telaio Mobile:	mm. 94 x 66 mm.
Barrette Isolanti:	Poliammide 18-32 mm.
Fuga perimetrale:	
Alloggiamento Accessori:	Linea Brevettata e Personalizzata
Giunzione Angolare:	squadrette a bottone, spinare o cianfrinare

Analisi termica con FLIXO vers.8 e WinIso2D Professional 7.8

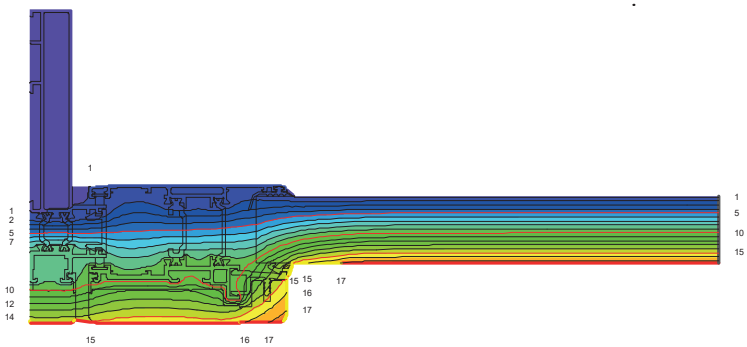

Risultati dei test / CE product pass conforme ad UNI EN 14351-1:2006+A1:2010

Permeabilità all'aria: **Classe** 4
Tenuta all'acqua: **Classe** E 1500
Resistenza al carico di vento: **Classe** C5
Isolamento acustico: fino a **46** dB
Resistenza all'effrazione: **Classe** RC 2

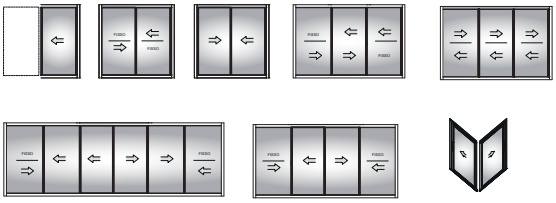

CARATTERISTICHE TECNICHE

Tecnologia:
- Sistema a camera multipla ad elevato isolamento termico con design simmetrico e qualità dell'assemblaggio garantita.
- Spessore dei tamponamenti fino a 55 mm.

SERRAMENTO CAMPIONE:
con vetro camera U_g = 1.0 W/(m²K) certificato con canalina psi= 0.036 W/(m²K) su finestra normalizzata con H = 1480 mm. ed L = 1535 mm.

- 1 ANTA: U_w = 1.18 W/(m²K)
- 2 ANTE: U_w = 1.25 W/(m²K)

con vetro triplo U_g = 0.6 W/(m²K) certificato con canalina psi= 0.031 W/(m²K) su finestra normalizzata con H = 1480 mm. ed L = 1535 mm.

- 1 ANTA: U_w = 0.86 W/(m²K)
- 2 ANTE: U_w = 0.96 W/(m²K)

Dimensioni massime ammesse per il calcolo Uw su serramento campione fino a 2.3 m2 (secondo norma UNI EN 14351-1:2006+A1:2010)

FERRAMENTA:
- Sistema con accessori funzionali a camera unificata, spazio 11.5 mm. personalizzati ed a pista 16 mm.
- Giunzione angolare con squadrette a bottone/ spinare/cianfrinare ed allineamento.

IMPIEGO:
- Profilati per finestre che consentono la costruzione di infissi ad una, due o più ante a battente, nella versione a giunto aperto complanari all'esterno e a sormonto all'interno. Sono possibili anche specchiature fisse, wasistas, anta-ribalta. Profilati per porte: consentono la costruzione di porte ad una o due ante, apribili all'interno, con sopraluci fissi od apribili e vetrine.

Quanto illustrato in questo catalogo è riservato e, a termini di legge, ne è vietata la riproduzione, anche parziale, se non esplicitamente autorizzata.
As illustrated in this catalog is reserved and, by law, is prohibited reproduction, even partial, if not expressly authorized .

TEST

Risultati dei test / CE product pass conformi ad UNI EN 14351-1:2006+A1:2010

PRESTAZIONI

SW150

- Permeabilità all'aria: Classe 4
- Tenuta all'acqua: E 900
- Resistenza al vento: Classe C3
- Isolamento Acustico: -
- Resistenza a Effrazione: -

CONFIGURAZIONI

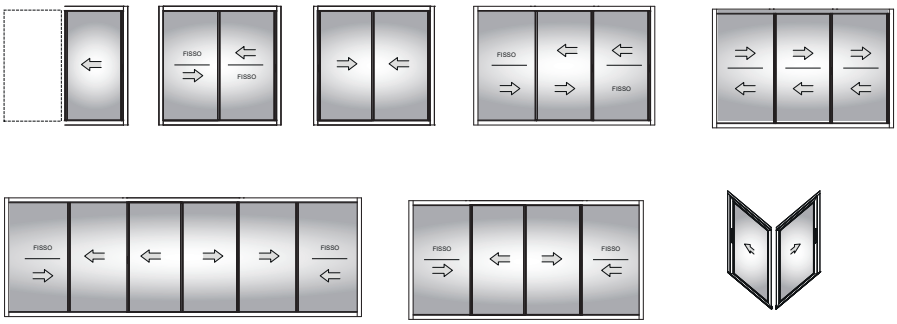

CARATTERISTICHE TECNICHE

- U_w = 1.11 W/(m²K)

SERRAMENTO CAMPIONE:
con vetro camera U_g = 1.0 W/(m²K) certificato
con canalina psi= 0.036 W/(m²K) su finestra
normalizzata con L = 2500 mm. ed H = 2180 mm.

- U_w = 1.42 W/(m²K)

SERRAMENTO CAMPIONE:
con vetro camera U_g = 0.6 W/(m²K) certificato
con canalina psi= 0.031 W/(m²K) su finestra
normalizzata con L = 2500 mm. ed H = 2180 mm.

Dimensioni massime ammesse per il calcolo Uw su serramento campione fino a 2.3 m2 (secondo norma UNI EN 14351-1:2006+A1:2010)

IMPIEGO

Profilati per finestre e porte scorrevoli che consentono la costruzione di infissi ad una, due o più ante.
Sono possibili anche specchiature fisse, wasistas, anta-ribalta in abbinamento con serie WX 710.

- **E' TASSATIVO realizzare ante H MAX=2500 mm. in presenza di Delta Termico elevato tra telaio esterno e interno.**

Tale circostanza potrebbe provocare la distorsione della porta e problemi di chiusura della stessa.
Questo fenomeno viene chiamato EFFETTO BI-LAMINA.

Quanto illustrato in questo catalogo è riservato e, a termini di legge, ne è vietata la riproduzione, anche parziale, se non esplicitamente autorizzata.
As illustrated in this catalog is reserved and, by law, is prohibited reproduction, even partial, if not expressly authorized .

SW150 ■ SCORREVOLE

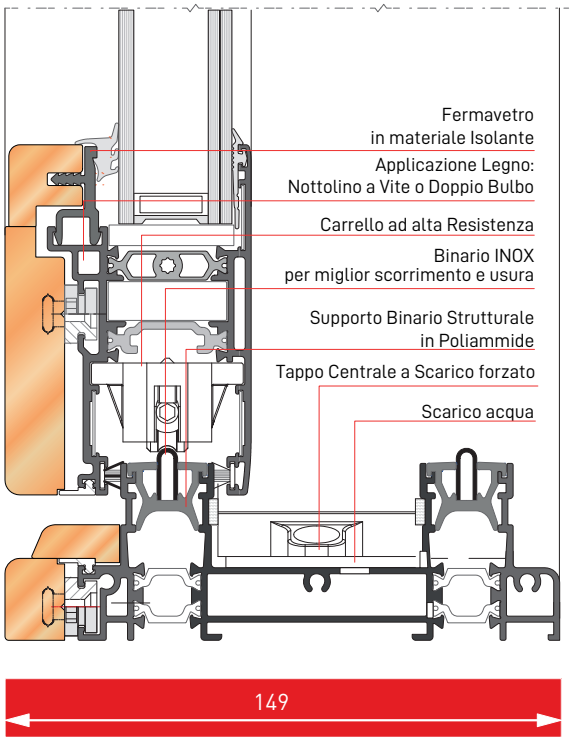

Caratteristiche Tecniche

- Telaio Fisso: **149 mm.**
- Telaio Mobile: **94 X 66 mm.**
- Barrette Isolanti: **Poliammide 18 - 32 mm.**
- Inserimento Vetro: **Ad infilare o con fermavetro a scatto.**
- Alloggiamento Accessori: **Inserimento Linea Brevettata e Personalizzata**
- Giunzione Angolare: **Squadrette**
- Tipo Tenuta Aria/Acqua: **Con guarnizione Speciale per scorrimento.**

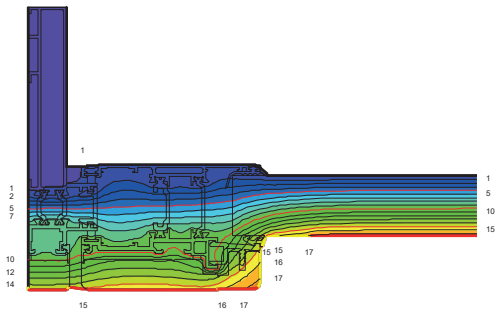

Analisi termica con FLIXO vers.8 e WinIso2D Professional 7.8

SW150HS ■ ALZANTE | SCORREVOLE

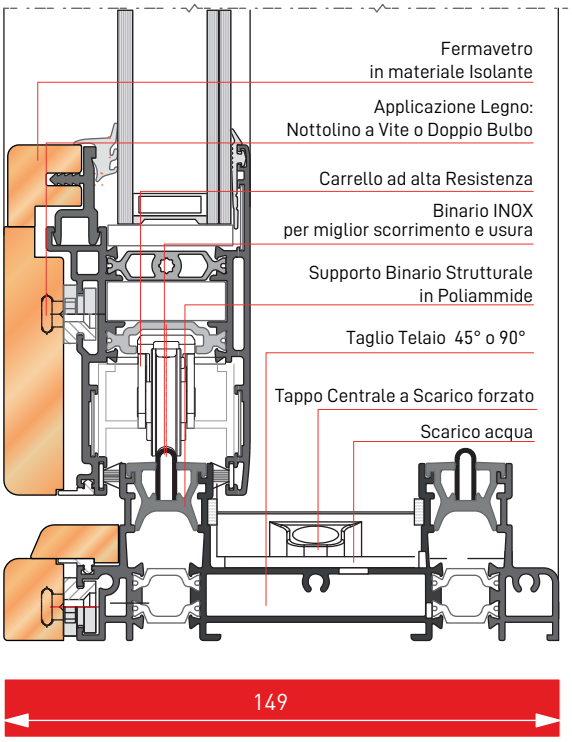

Caratteristiche Tecniche

- Telaio Fisso: **149 mm.**
- Telaio Mobile: **94 X 66 mm.**
- Barrette Isolanti: **Poliammide 18 - 32 mm.**
- Inserimento Vetro: **Ad infilare o con fermavetro a scatto.**
- Alloggiamento Accessori: **Inserimento Linea Brevettata e Personalizzata**
- Giunzione Angolare: **Squadrette**
- Tipo Tenuta Aria/Acqua: **Con guarnizione Speciale per scorrimento.**

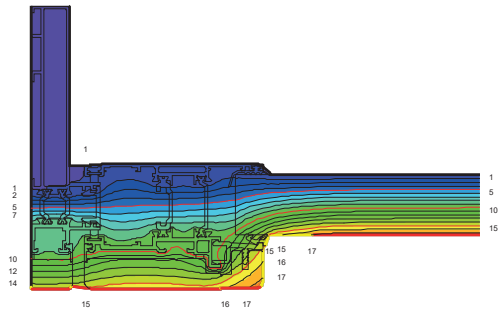

Analisi termica con FLIXO vers.8 e WinIso2D Professional 7.8

Quanto illustrato in questo catalogo è riservato e, a termini di legge, ne è vietata la riproduzione, anche parziale, se non esplicitamente autorizzata.
As illustrated in this catalog is reserved and, by law, is prohibited reproduction, even partial, if not expressly authorized .

SX110 AS200

■ ALZANTE | SCORREVOLE

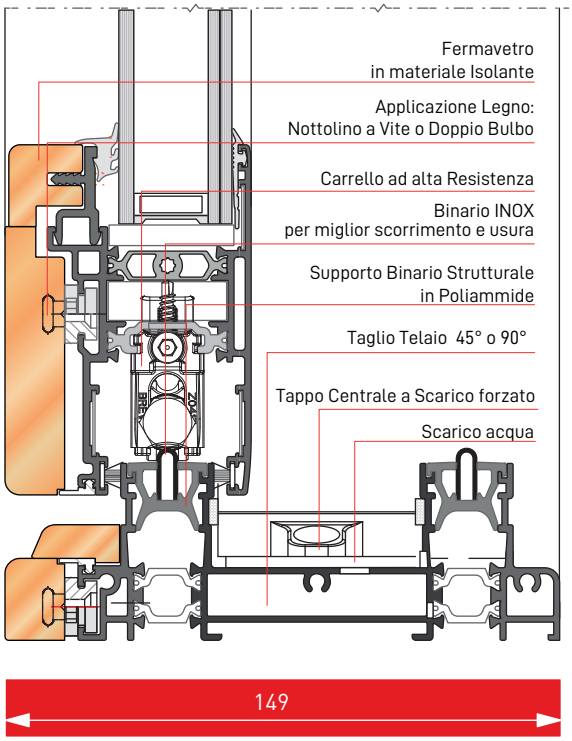

Caratteristiche Tecniche

- Telaio Fisso: **149 mm.**
- Telaio Mobile: **94 X 66 mm.**
- Barrette Isolanti: **Poliammide 18 - 32 mm.**
- Inserimento Vetro: **Ad infilare o con fermavetro a scatto.**
- Alloggiamento Accessori: **Inserimento Linea Brevettata e Personalizzata**
- Giunzione Angolare: **Squadrette**
- Tipo Tenuta Aria/Acqua: **Con guarnizione Speciale per scorrimento.**

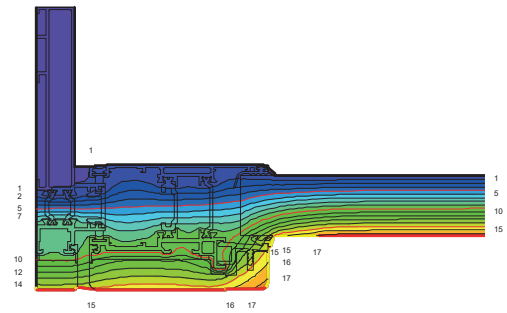

Analisi termica con FLIXO vers.8 e WinIso2D Professional 7.8

Quanto illustrato in questo catalogo è riservato e, a termini di legge, ne è vietata la riproduzione, anche parziale, se non esplicitamente autorizzata.
As illustrated in this catalog is reserved and, by law, is prohibited reproduction, even partial, if not expressly authorized .

Agenti Atmosferici

Tenuta all'acqua* EN 1027 - EN 12208

Capacità di un infsso di impedire infiltrazioni quando è investito da un flusso d 'acqua ed è presente una differente pressione tra interno ed esterno.

Pressione d'Aria	0Pa	50Pa	100Pa	150Pa	200Pa	250Pa	300Pa	350Pa	600Pa	650Pa	**900Pa**	1050Pa	1200Pa	1350Pa	1500Pa
Km/h	0	32	45	55	64	72	78	96	111	126	**138**	149	159	169	178
Classe	-	1A	2A	3A	4A	5A	6A	7A	8A	E750	**E900**	E1050	E1200	E1350	E1500

L'infisso **TWIN**, con una pressione del vento pari ad una velocità di 138 Km/h (900Pa) non ha avuto infiltrazioni

Classe Raggiunta **E 900**

Permeabilità all'Aria* EN 1026 - EN 12207

Caratteristica di un infsso chiuso di lasciare filtrare aria quando è presente una differenza di pressione tra l'interno e l'esterno; minori saranno i volumi dispersi, maggiore sarò la qualità del serramento.

Pressione Vento	150Pa	300Pa	450Pa	**500Pa**
Classe	1	2	3	**4**

L'infisso TWIN ha superato la prova con una pressione del vento pari ad una velocità di 111 Km/h (600Pa)

Classe Raggiunta **4**

Resistenza al Vento* EN 12211 - EN 12210

Capacità di un infsso sottoposto a forti pressioni e/o depressioni, come quelle causate dal vento, di mantenere una deformazione ammissibile, di conservare le proprietà iniziali a salvaguardia della sicurezza degli utenti.

Pressione d'Aria	400Pa	800Pa	1200Pa	1600Pa	2000Pa	>2000Pa
Flessione	A(1/150)		B(1/200)		**C(1/300)**	
Classe	1	2	**3**	4	5	Exxx

Classe Raggiunta **C3**

* Serramento Alzante a 2 ante, dimensione L = mm. 3000 ed H = mm. 2103 - Certificato prova n° **RP n° 1994-CPD-RP0866**

* Serramento Scorrevole a 2 ante, dimensione L = mm. 3000 ed H = mm. 2103 - Certificato prova n° **RP n° 1994-CPD-RP0890**

Potere Fonoisolante* EN ISO 140-3 EN ISO 717-1

Perdita di isolamento acustico rispetto al vetro DR (dB) a partire dalla classe di permeabilità all'aria dell'infisso (UNI EN 12207)

Classe	1	2	3	**4**
Perdita	8db	6dB	4dB	**2dB**

N.B. Per valori DR_w < 38 db è ammesso l'utilizzo di questo metodo tabellare
Per valori DR_w > 39 db in su è necessario realizzare un campione al vero e sottoporre a prove di Laboratorio.

Attenuazione Rumori Esterni fino a **-**

Trasmittanza Termica

Flusso di calore che passa attraverso il serramento per m² di superficie e per ogni grado di differenza di temperatura tra interno ed esterno.

U_f **2.3** W/m²K medio

U_w **1.8**-2.0*** < W/m²K

*Finestra 2 ante (2500 mm. x 2150 mm.; vetro: U_g=1.0 W/m²K; psi=0.045 W/m K - Valore **U_w = 2.0 W/m²K**
Finestra 2 ante (2500 mm. x 2150 mm.; vetro:U_g=0.6 W/m²K; psi=0.045 W/m K - Valore **U_w = 1.8 W/m²K

Resistenze Meccaniche

Forze di Azionamento EN 13115

Idoneità di un infisso di permettere una facile apertura con uno sforzo minim

Classe	0	1	2
Forza Applicata	8db	6dB	4dB

L'infisso **TWIN**, consente grande facilità di apertura con uno sforzo minimo.

- Telaio Fisso: **149 mm.**
- Telaio Mobile: **94 X 66 mm.**
- Barrette Isolanti: **Poliammide 18 - 32 mm.**
- Inserimento Vetro: **Ad infilare o con fermavetro a scatto.**
- Alloggiamento Accessori: **Inserimento Linea Brevettata e Personalizzata**
- Giunzione Angolare: **Squadrette**
- Tipo Tenuta Aria/Acqua: **Con guarnizione Speciale per scorrimento.**

Classe Raggiunta **-**

Resistenza Meccanica EN 12046 - EN 13115

Capacità di un infisso di resistere ai carichi applicati senza rotture, deformazioni permanenti o torsioni tali da pregiudicare il suo corretto funzionamento.

Classe	1	2	3	**4**
Carico Verticale	200 N	400 N	600 N	800 N
Torsione Statica				

L'infisso **TWIN** resiste ai carichi applicati senza torsioni, deformazioni permanenti o rotture.

Classe Raggiunta **-**

Resistenza ai cicli di apertura e chiusura EN13126 - 4

Capacità di un infisso di resistere nel tempo a ripetuti cicli di apertura e chiusura.

Grado	3	4	**5**
N° Cicli	10'000	15'000	**25'000**

L'infisso **TWIN** resiste efficacemente ai cicli di apertura e chiusura

Resistenza **-**

Resistenza all'Urto (METODO DI PROVA CON CORPO DURO) EN 13049

Capacità di un infisso di resistere in caso di urti involontari o accidentali.

Classe	**1**	2	3	4	5
Altezza Caduta	**200**	300	450	700	950

L'infisso **TWIN** resiste efficacemente agli urti.

Classe Raggiunta **-**

Quanto illustrato in questo catalogo è riservato e, a termini di legge, ne è vietata la riproduzione, anche parziale, se non esplicitamente autorizzata.
As illustrated in this catalog is reserved and, by law, is prohibited reproduction, even partial, if not expressly authorized .

TEST INIZIALI DI TIPO EFFETTUATI SULLE FINESTRE

La serie riportata nel presente catalogo è stata sottoposta a test iniziali di tipo (ITT) relativamente ai requisiti previsti dalla norma prodotto UNI EN 14351-1.
I risultati dei test iniziali di tipo sono estendibili a serramenti di differente tipologia e con differenti dimensioni e componimenti, secondo le indicazioni fornite dalla norma EN 14351-1 in Appendice A (interdipendenza fra le caratteristiche e i componimenti), Appendice E (determinazione delle caratteristiche) ed Appendice F (selezione facoltativa di provini rappresentativi per le finestre)

Il costruttore di serramenti ha la responsabilità di verificare la rispondenza del serramento prodotto rispetto al campione sottoposto a prova. Il consorzio TWIN Systems mette a disposizione dei propri clienti i risultati dei test effettuati, a seguito della stipulazione di un contratto d'uso gratuito degli stessi.

Dichiarazione di Conformità
Il fabbricante del serramento è tenuto a consegnare al committente una dichiarazione di conformità la quale, in accordo alla norma UNI EN 14351-1, deve includere :
Nome ed indirizzo del fabbricante o del suo rappresentante autorizzato con sede nella EEA;
Descrizione del prodotto (tipo, identificazione, impiego, ecc.) e una copia delle informazioni che accompagnano la marcatura CE;
Disposizioni alle quali il prodotto è conforme (appendice AZ della norma prodotto UNI EN 14351-1);
Condizioni particolari applicabili all'impiego del prodotto (per esempio disposizioni per l'impiego in determinante condizioni, ecc.);
Nome e indirizzo del/i laboratorio/i approvato/i.
Nome e qualifica della persona incaricata di firmare la dichiarazione per conto del fabbricante o del suo rappresentante autorizzato.

La dichiarazione e il certificato devono essere presentati nella lingua o nelle lingue ufficiali sello Stato Membro in cui il prodotto deve essere utilizzato.

Etichettatura e Marcatura
Il fabbricante deve fornire informazioni sufficienti ad assicurare la rintracciabilità del suo prodotto fornendo il collegamento fra il prodotto, il fabbricante e la produzione. Queste informazioni devono essere contenute su un'etichetta o specificate in documenti di accompagnamento nelle specifiche tecniche pubblicate dal fabbricante.
Le informazioni seguenti devono accompagnare il simbolo di marcatura CE:
Nome e indirizzo registrato o marchio di identificazione del fabbricante;
Ultime due cifre dell'anno in cui la marcatura CE è stata applicata;
Riferimento alla norma di prodotto (EN 14351-1);
Descrizione del prodotto: nome generico, materiale, dimensioni, ecc. e impiego previsto;
Informazioni sulle caratteristiche essenziali che devono essere dichiarate presentate come:
Valori dichiarati o livelli e/o classi;
NPD -" Nessuna prestazione determinata" per le caratteristiche quando è pertinente.
Il simbolo della marcatura CE e le informazioni di accompagnamento devono essere apposti in modo visibile, leggibile e indelebile in una o più delle posizioni seguenti (gerarchia di preferenza del fabbricante):
Qualsiasi parte idonea del prodotto stesso, purché sia assicurata la visibilità quando si aprono le ante;
Su un'etichetta attaccata
Sul suo imballaggio;
Sul documento commerciale di accompagnamento.

Quanto illustrato in questo catalogo è riservato e, a termini di legge, ne è vietata la riproduzione, anche parziale, se non esplicitamente autorizzata.
As illustrated in this catalog is reserved and, by law, is prohibited reproduction, even partial, if not expressly authorized .

Documentazione Tecnica di Accompagnamento
Il fabbricante deve fornire informazioni su quanto segue:
Immagazzinaggio e movimentazione, se il fabbricante non è responsabile dell'installazione del prodotto;
Requisiti e tecniche d'installazione (sul posto), se il fabbricante non è responsabile dell'installazione del prodotto (Guida UNCSAAL);
Manutenzione e pulizia (Manuale Consorzio TWIN SYSTEMS)
Istruzioni d'uso finali incluse le istruzioni per la sostituzione di componenti;
Istruzioni per l'uso in condizioni di sicurezza.
In Italia i requisiti obbligatori per la Marcatura CE sono:
Permeabilità dell'aria;
Trasmittanza termica;
Proprietà radiative (Fattore solare g, Trasmissione luminosa (TV)).
In Spagna e in Portogallo i requisiti obbligatori per la Marcatura CE sono :
Permeabilità all'aria;
Tenuta all'acqua;
Resistenza al vento;
Trasmittanza termica;
Isolamento acustico.

TRASMITTANZA TERMICA DEI SERRAMENTI

E' necessario sapere che le prescrizioni dettate dal decreto ministeriale cambiano in funzione della tipologia di intervento edilizio (nuova costruzione, ristrutturazione importante di primo oppure secondo livello, riqualificazione energetica) e si applicano ad edifici sia pubblici sia privati.

Per edifici di nuova costruzione si intendono quei fabbricati il cui titolo abilitativo sia stato richiesto dopo l'entrata in vigore del decreto.

Sono assimilati agli edifici di nuova costruzione gli edifici sottoposti a demolizione e ricostruzione, qualunque sia il titolo abilitativo necessario, e gli ampliamenti di edifici esistenti la cui nuova porzione abbia un volume lordo climatizzato superiore al 15% di quello esistente o comunque superiore a 500 m^3.

Per interventi di ristrutturazione importante di primo livello si intendono quelli che interessano l'involucro edilizio con un'incidenza superiore al 50 per cento della superficie disperdente lorda complessiva dell'edificio, comprendendo anche la ristrutturazione dell'impianto termico per il servizio di climatizzazione invernale e/o estiva asservito all'intero edificio.

Per interventi di ristrutturazione importante di secondo livello si intendono quelli che interessano l'involucro edilizio con un incidenza superiore al 25 per cento della superficie disperdente lorda complessiva dell'edificio e possono interessare l'impianto termico per il servizio di climatizzazione invernale e/o estiva.

Negli interventi di riqualificazione energetica rientrano gli interventi non riconducibili agli interventi succitati e che hanno un impatto sulla prestazione energetica dell'edificio. Rientrano quindi anche:

- Le ristrutturazioni che interessano l'involucro edilizio con un incidenza inferiore o uguale al 25% della superficie disperdente lorda complessiva dell'edificio e/o consistono nella nuova installazione, nella ristrutturazione di un impianto termico asservito all'edificio o di altri interventi parziali, ivi compresa la sostituzione del generatore;
- Gli ampliamenti di edifici esistenti la cui nuova porzione abbia un volume lordo climatizzato inferiore o uguale al 15% di quello esistente o comunque inferiore a 500 m3.

Per gli edifici di nuova costruzione e per quelli sottoposti a ristrutturazioni di primo livello, non sono previsti specifici limiti di trasmittanza termica da rispettare per le chiusure trasparenti. Sussiste l'obbligo di rispettare limiti per quanto concerne altri parametri tecnici che connotano gli impianti, l'involucro edilizio e l'edificio nel loro complesso (per esempio coefficiente medio globale di scambio termico per trasmissione per unità di superficie disperdente HT' - area solare equivalente estiva per unità di superficie utile Asol,est/Asup utile - indice di prestazione termica utile per riscaldamento EPH,nd - indice di prestazione termica utile per il raffrescamento EPC,nd - indice di prestazione energetica globale dell'edificio EPgl,tot, ecc.) contenuti nell'Allegato A del decreto

Quanto illustrato in questo catalogo è riservato e, a termini di legge, ne è vietata la riproduzione, anche parziale, se non esplicitamente autorizzata.
As illustrated in this catalog is reserved and, by law, is prohibited reproduction, even partial, if not expressly authorized .

I limiti dell'Allegato A sul coefficiente medio globale di scambio termico per trasmissione per unità di superficie disperdente HT' sono da rispettare anche per gli interventi di ristrutturazione importante di secondo livello.

Nell'ambito degli **interventi di ristrutturazione importante di secondo livello e degli interventi di riqualificazione energetica** sono invece da rispettare i limiti riportati nell'**Appendice B** del decreto relativamente:

- **alla trasmittanza termica U_w dei serramenti** (trasparenti, opachi) e dei **cassonetti** posti a delimitazione di ambienti climatizzati verso l'esterno oppure verso ambienti non climatizzati (cfr. *tabella 1*);
- **al fattore di trasmissione solare totale g_{gl+sh} dei serramenti vetrati in combinazione con schermature solari mobili** posizionati sui fronti dell'edificio SUD, EST, OVEST, SUD-EST, SUD-OVEST (cfr. *tabella 2*).

Tabella/Table 1

Valori limite della trasmittanza Uw dei serramenti (trasparenti, opachi) e dei cassonetti posti a delimitazione di ambienti climatizzati verso l'esterno oppure verso ambienti non climatizzati.

ZONA CLIMATICA / CLIMATIC ZONE	U_w [W/m²K] 2021	ECOBONUS
Zona A	3.00	2.60
Zona B	3.00	2.60
Zona C	2.00	1.75
Zona D	1.80	1.67
Zona E	1.40	1.30
Zona F	1.00	1.00

Valori limite del fattore di trasmissione solare totale g_{gl+sh} chiusure trasparenti in presenza di schermature solari mobili installate su fronti dell'edificio SUD, EST, OVEST, SUD-EST, SUD-OVEST

ZONA CLIMATICA / CLIMATIC ZONE	g_{gl+sh} 2021
Zone TUTTE / ALL ZONES	0.35

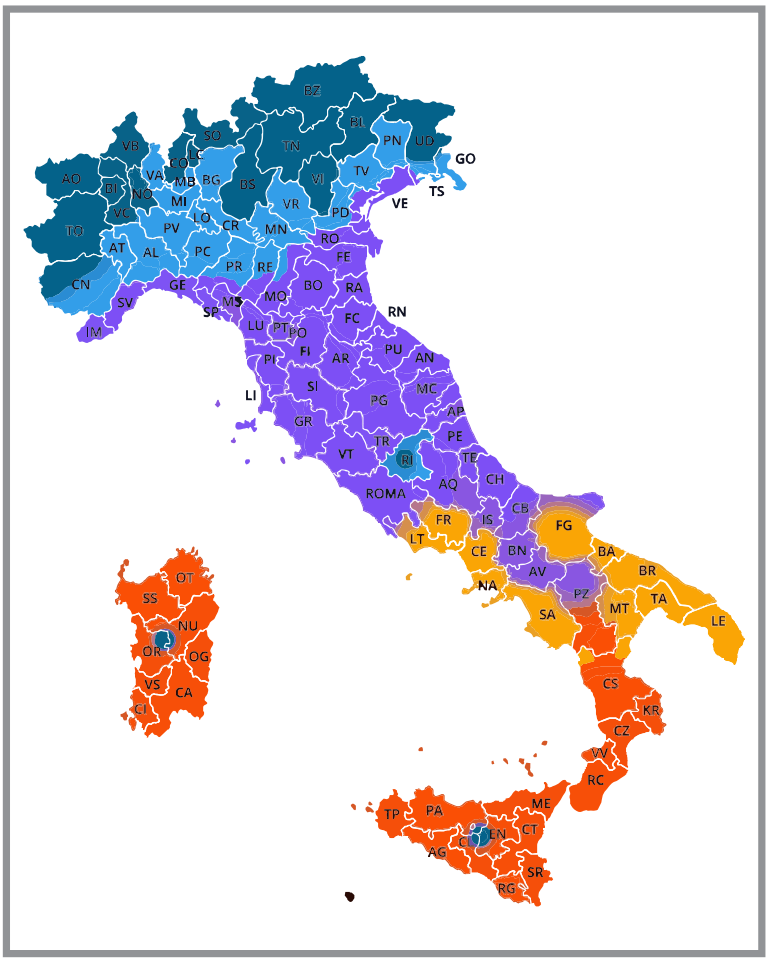

VALUTAZIONE DELLA PRESTAZIONE TERMICA DEI SERRAMENTI

TRASMITTANZA TERMICA:

La trasmittanza termica rappresenta il parametro più significativo per la valutazione del comportamento termico di un prodotto edilizio: minore è il suo valore migliore è la prestazione termica posseduta dal componente stesso.

Il calcolo semplificato della trasmittanza termica del componente finestrato U_w composta da un singolo serramento e relativo vetro (o pannello) si esegue con la formula:

$$U_w = \frac{A_g U_g + A_f U_f + l_g Ø_g}{A_g + A_f}$$

- **A_g:** Area del vetro in m²
- **U_g:** Trasmittanza termica riferito all'area centrale della vetrata, e non include l'effetto del distanziatore del vetro lungo il bordo della vetrata stessa
- **A_f:** Area del telaio
- **U_f:** Trasmittanza termica del telaio applicabile in assenza della vetrata
- **l_g:** Lunghezza del perimetro del vetro
- **$Ø_g$:** Trasmittanza termica lineare concernente la conduzione di calore supplementare che avviene a causa dell'interazione tra telaio, vetri e distanziatore dei vetri in funzione delle proprietà termiche di ognuno di questi componenti e si rileva, secondo quanto precisato nell' allegato E della norma UNI EN ISO 10077-1, preferibilmente con il calcolo numerico eseguito in accordo con la norma ISO 10077-2; quando non sono disponibili i risultati di calcolo dettagliati ci si può riferire ai prospetti E.1 ed E.2 i quali indicano i valori $Ø_g$ di default per le tipiche combinazioni di telai, vetri e distanziatori.

Quanto illustrato in questo catalogo è riservato e, a termini di legge, ne è vietata la riproduzione, anche parziale, se non esplicitamente autorizzata.
As illustrated in this catalog is reserved and, by law, is prohibited reproduction, even partial, if not expressly authorized .

ESTENDIBILITÀ
L'appendice F della norma di prodotto UNI EN 14351-1 suggerisce le tipologie di serramento rappresentative e le relative estensioni, ma essendo la tabella puramente informativa, sta allo stesso produttore scegliere i campioni.

TIPO DI FINESTRA	Estensione Possibile
Fisso	Finestra ad anta ribalta
Finestra ad una anta (apertura interna o esterna)	
Finestra ad anta ribalta	
Finestra ad due o più ante (apertura interna o esterna)	Finestra ad due o più ante
Finestra a una o due ante orizzontali scorrevoli	
Finestra a due ante orizzontali scorrevoli	Finestra a due ante orizzontali scorrevoli
Finestra a una o due ante orizzontali scorrevoli con ribalta	Finestra a una o due ante orizzontali scorrevoli con ribalta
Bilico orizzontale o verticale	Bilico orizzontale o verticale
Finestra a soffietto	Finestra a soffietto

La norma UNI EN 14351-1 prevede che il calcolo effettuato su di un serramento aventi dimensioni:
1230 (±25%) x 1480 (-25%)
1480 (+25%) x 2180 (±25%)
Le analisi termiche effettuate con le misure sopra descritte, possono essere estese a tutti i serramenti di tutte le dimensioni, purché il vetro utilizzato abbia come valore di Ug uguale o inferiore a 1.9 w/m²K, altrimenti la norma delle regole di estensione dei valori calcolati sull'infisso normalizzato ad infissi di diverse dimensioni.
Ovviamente i calcoli devono essere effettuati sulle stesse tipologie di infissi, e s'intende che una modifica del componente modifica la caratteristica in questione. In termini di prestazioni termiche è ovvio che andando a togliere o ad aggiungere elementi (per esempio passare da una finestra ad una anta, da una a due e così via), determina un variazione dei valori finali.

LA POSA QUALITÀ

PROGETTAZIONE POSA QUALITÀ SERRAMENTI
PR-TWINSYSTEMS-105-1÷6

IL MARCHIO
Il Marchio Posa Qualità Serramenti distinguerà i migliori costruttori italiani di serramenti di tutti i materiali, offrendo ai consumatori italiani uno strumento tangibile per distinguere le migliori aziende con una garanzia assicurativa post vendita sul prodotto installato fino a 10 anni.

In questo modo il costruttore di serramenti potrà qualificare al cliente non solo le prestazioni «astratte» di un serramento, bensì quelle reali, una volta installato, potrà attestare la qualificazione della propria Azienda e potrà garantire nel tempo ciò che ha venduto.
Perché un Marchio rigoroso sulla Posa è l'unica forma di garanzia tangibile da offrire al consumatore.

Il progetto Marchi Posa Qualità prevede un piano di formazione che coinvolgerà tutta la filiera industriale del serramento, un Marchio che certificherà la qualità della progettazione della posa attraverso severi test di laboratorio e un Marchio che garantirà e verificherà la sua corretta esecuzione attraverso controlli a campione.

il consorzio TWIN SYSTEMS è certificato PROGETTAZIONE Posa Qualità Serramenti dal 2020. I suoi corsorziati organizzano periodicamente corsi professionali per l'acquisizione dei patentini professionali per i posatori.

IL MANUALE e CATALOGO PRODOTTI TWIN SYSTEMS per la POSA QUALITÀ è
- Disponibile presso le sedi dei consorziati e dei serramentisti di riferimento
- Liberamente scaricabile sul sito www.twinsystems.it nella sezione CATALOGHI

Quanto illustrato in questo catalogo è riservato e, a termini di legge, ne è vietata la riproduzione, anche parziale, se non esplicitamente autorizzata.
As illustrated in this catalog is reserved and, by law, is prohibited reproduction, even partial, if not expressly authorized .

TWIN SYSTEMS

ARCHITETTURE IN ALLUMINIO

Profilati

Gruppo B

SW15.11
Telaio orizz. a 2 vie - mm.129

Peso	kg/ml.		2.547
Jx	92.82 cm⁴	Wx	16.88 cm³
Jy	12.45 cm⁴	Wy	4.27 cm³

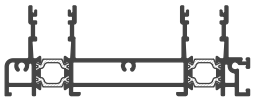

B 04

SW15.12
Telaio vert. 3 vie - int. - mm. 209

Peso	kg/ml.		2.651
Jx	105.04 cm⁴	Wx	18.15 cm³
Jy	16.92 cm⁴	Wy	4.05 cm³

B 06

SW15.13
Telaio vert. 2 vie - int. - mm.129

Peso	kg/ml.		1.776
Jx	319,00 cm⁴	Wx	37.53 cm³
Jy	18.62 cm⁴	Wy	6.46 cm³

B 04

SW15.14
Telaio orizz. a 3 vie - mm. 209

Peso	kg/ml.		3.866
Jx	66.14 cm⁴	Wx	10.86 cm³
Jy	4.36 cm⁴	Wy	1.89 cm³

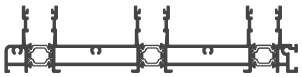

B 06

SW15.15
Telaio vert. 2 vie - est. - mm.129

Peso	kg/ml.		1.842
Jx	111.74 cm⁴	Wx	16.81 cm³
Jy	11.78 cm⁴	Wy	3.63 cm³

B 04

SW15.16
Telaio vert. 3 vie - est. - mm. 209

Peso	kg/ml.		2.762
Jx	110.86 cm⁴	Wx	16.67 cm³
Jy	11.53 cm⁴	Wy	3.61 cm³

B 06

SW15.18
Telaio con fisso WX - mm. 142

Peso	kg/ml.		2.016
Jx	59.70 cm4	Wx	14.05 cm3
Jy	11.44 cm4	Wy	4.08 cm3

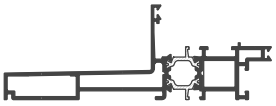

B 10

SW15.19
Telaio monorotaia WX - mm. 142

Peso	kg/ml.		2.613
Jx	237.71 cm4	Wx	32.79 cm3
Jy	17.62 cm4	Wy	6.22 cm3

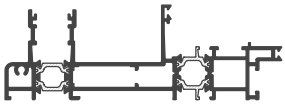

B 10

SX11.143
Telaio 1 via - Incontro per 4 anta

Peso	kg/ml.		0.908
Jx	3.23 cm⁴	Wx	2.58 cm³
Jy	5.22 cm⁴	Wy	1.93 cm³

B 09

SX11.149
Telaio-binario singolo ribassato

Peso	kg/ml.		0.463
Jx	00,00 cm⁴	Wx	00,00 cm³
Jy	00,00 cm⁴	Wy	00,00 cm³

B 09

SW15.20
Monorotaia

Peso	kg/ml.		1.228
Jx	00,00 cm⁴	Wx	00,00 cm³
Jy	00,00 cm⁴	Wy	00,00 cm³

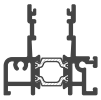

B 09

SW15.21
Anta con fermavetro

Peso	kg/ml.		1.749
Jx	18.45 cm⁴	Wx	7.79 cm³
Jy	21.76 cm⁴	Wy	4.98 cm³

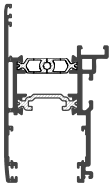

B 08

SW15.301
Incontro centrale

Peso	kg/ml.		0.700
Jx	7.67 cm⁴	Wx	2.36 cm³
Jy	1.17 cm⁴	Wy	0.52 cm³

B 08

SX11.303
Incontro centr. 4 anta universale

Peso	kg/ml.		0.485
Jx	00,00 cm⁴	Wx	00,00 cm³
Jy	00,00 cm⁴	Wy	00,00 cm³

B 09

SW15.305
Incontro centrale per fisso

Peso	kg/ml.		0.532
Jx	00,00 cm⁴	Wx	00,00 cm³
Jy	00,00 cm⁴	Wy	00,00 cm³

B 08

SW15.42
Traverso anta con fermavetro

Peso	kg/ml.		1.893
Jx	00,00 cm4	Wx	00,00 cm3
Jy	00,00 cm4	Wy	00,00 cm3

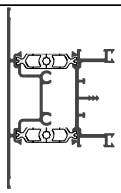

B 08

Quanto illustrato in questo catalogo è riservato e, a termini di legge, ne è vietata la riproduzione, anche parziale, se non esplicitamente autorizzata.
As illustrated in this catalog is reserved and, by law, is prohibited reproduction, even partial, if not expressly authorized .

SX15.176

Materiale plastico

Tavola B 08

Peso	kg/ml.		
Jx	00,00 cm⁴	Wx	00,00 cm³
Jy	00,00 cm⁴	Wy	00,00 cm³

WX71.501

Materiale plastico

Tavola B 09

Peso	kg/ml.		
Jx	00,00 cm⁴	Wx	00,00 cm³
Jy	00,00 cm⁴	Wy	00,00 cm³

SX11.612

Battuta da mm. 25 riportata

Tavola B 09

Peso	kg/ml. 0.254		
Jx	00,00 cm⁴	Wx	00,00 cm³
Jy	00,00 cm⁴	Wy	00,00 cm³

SX11.631

Gocciolatoio-zanzariera

Tavola B 09

Peso	kg/ml. 0.300		
Jx	00,00 cm⁴	Wx	00,00 cm³
Jy	00,00 cm⁴	Wy	00,00 cm³

Quanto illustrato in questo catalogo è riservato e, a termini di legge, ne è vietata la riproduzione, anche parziale, se non esplicitamente autorizzata.
As illustrated in this catalog is reserved and, by law, is prohibited reproduction, even partial, if not expressly authorized .

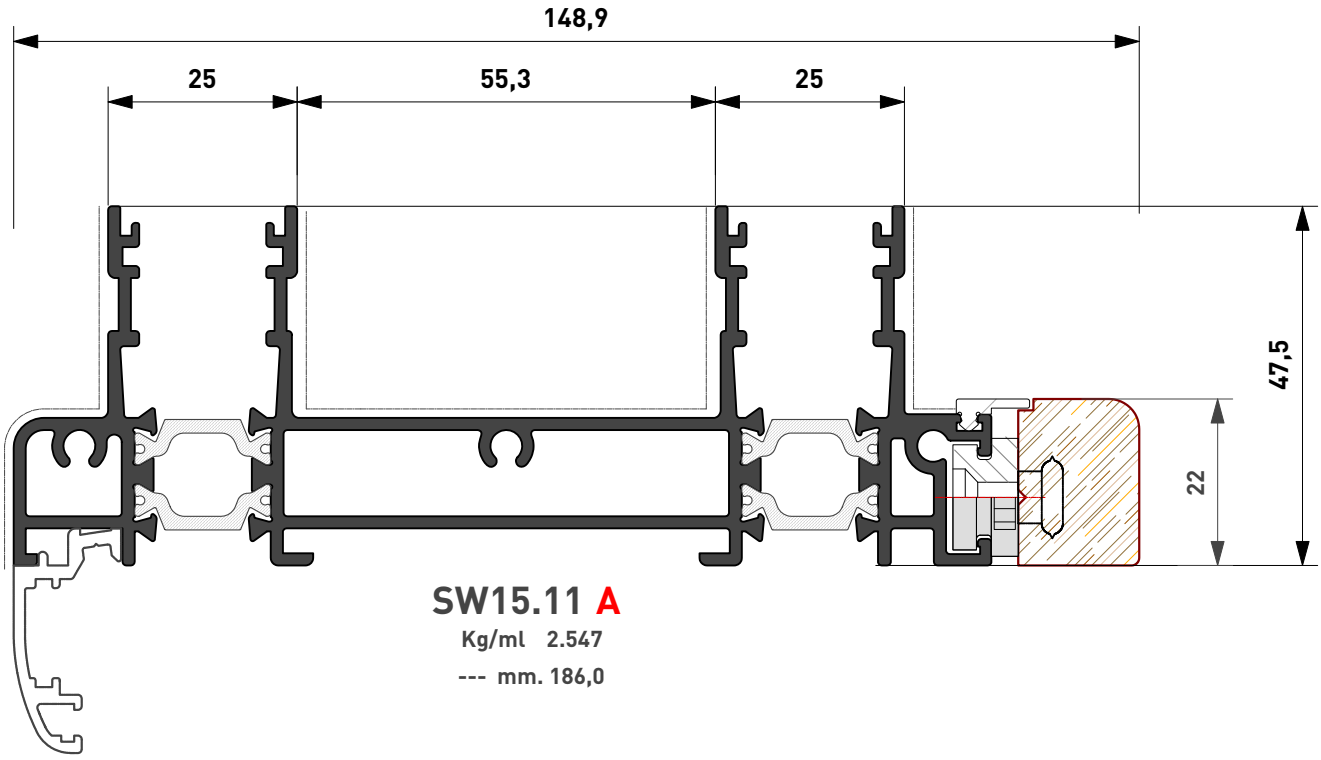

SW15.11 A

Kg/ml 2.547

--- mm. 186,0

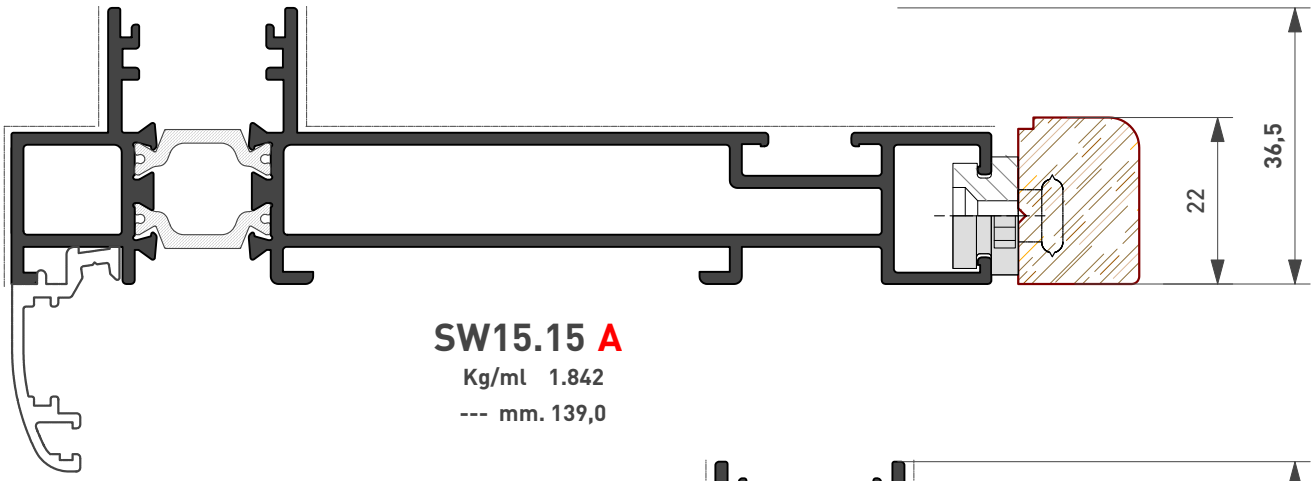

SW15.15 A

Kg/ml 1.842

--- mm. 139,0

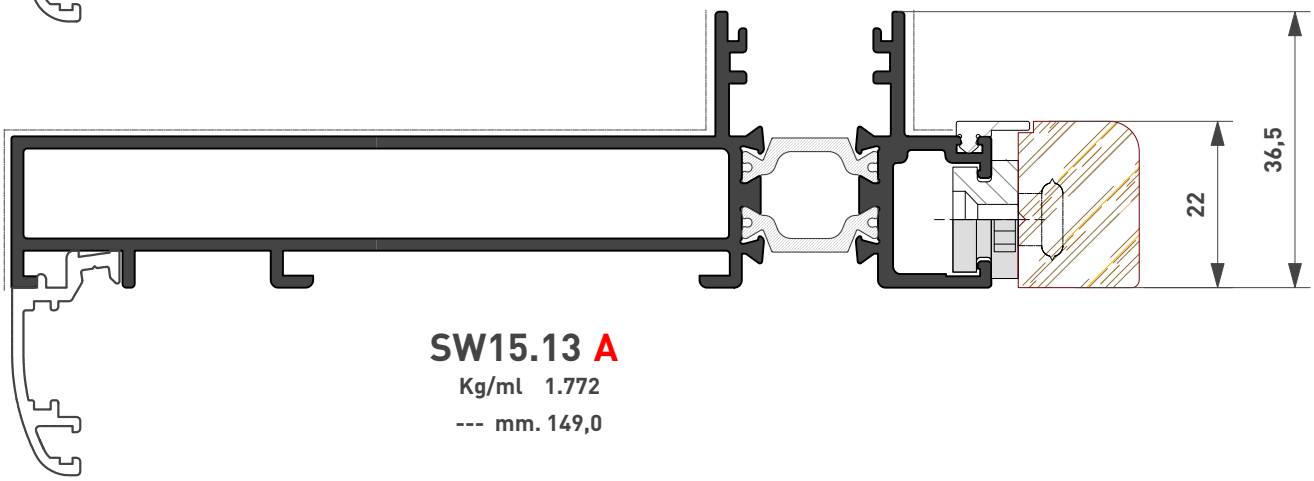

SW15.13 A

Kg/ml 1.772

--- mm. 149,0

Quanto illustrato in questo catalogo è riservato e, a termini di legge, ne è vietata la riproduzione, anche parziale, se non esplicitamente autorizzata.
As illustrated in this catalog is reserved and, by law, is prohibited reproduction, even partial, if not expressly authorized .

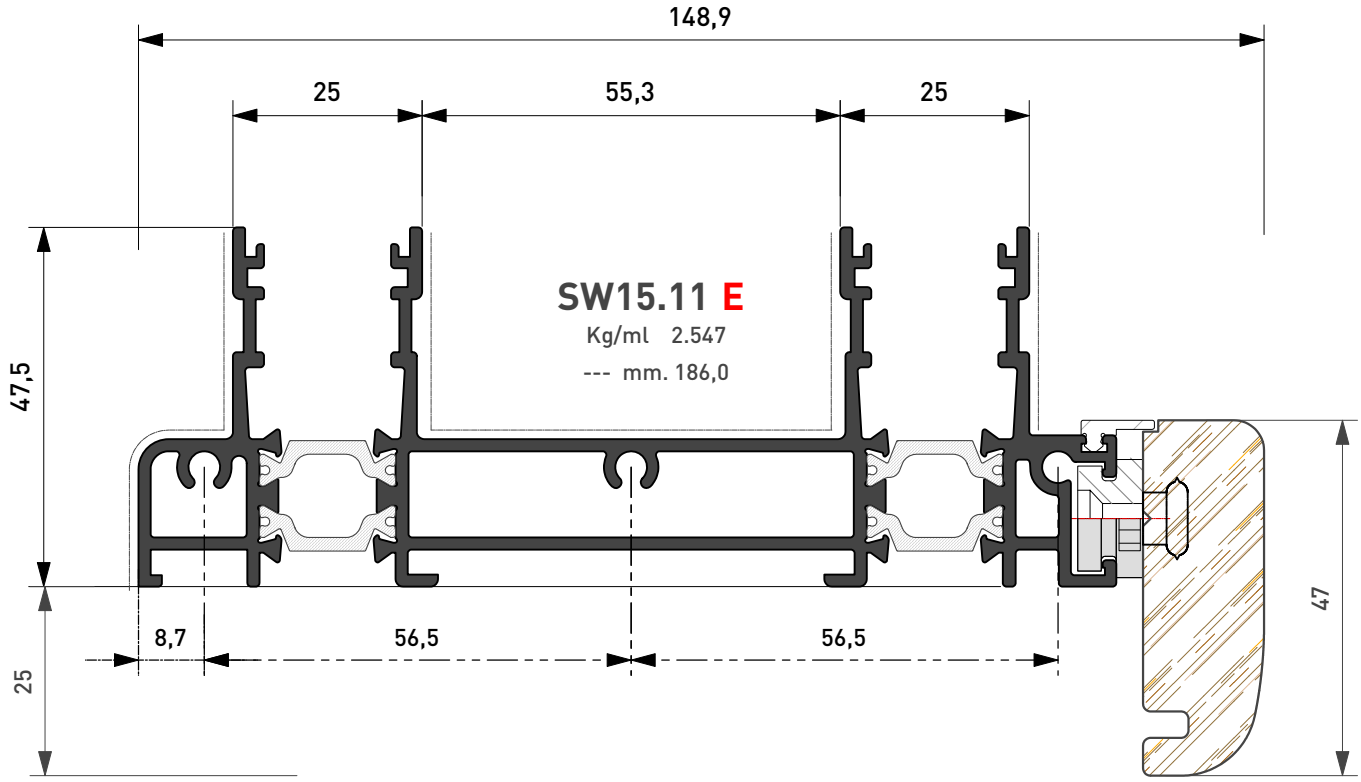

SW15.11 E
Kg/ml 2.547
--- mm. 186,0

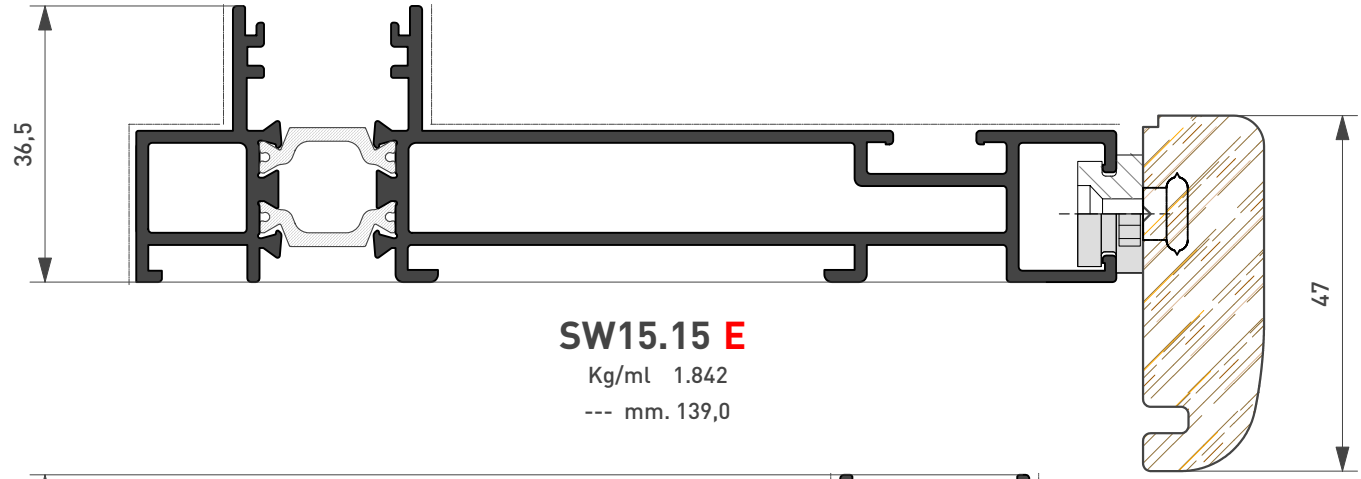

SW15.15 E
Kg/ml 1.842
--- mm. 139,0

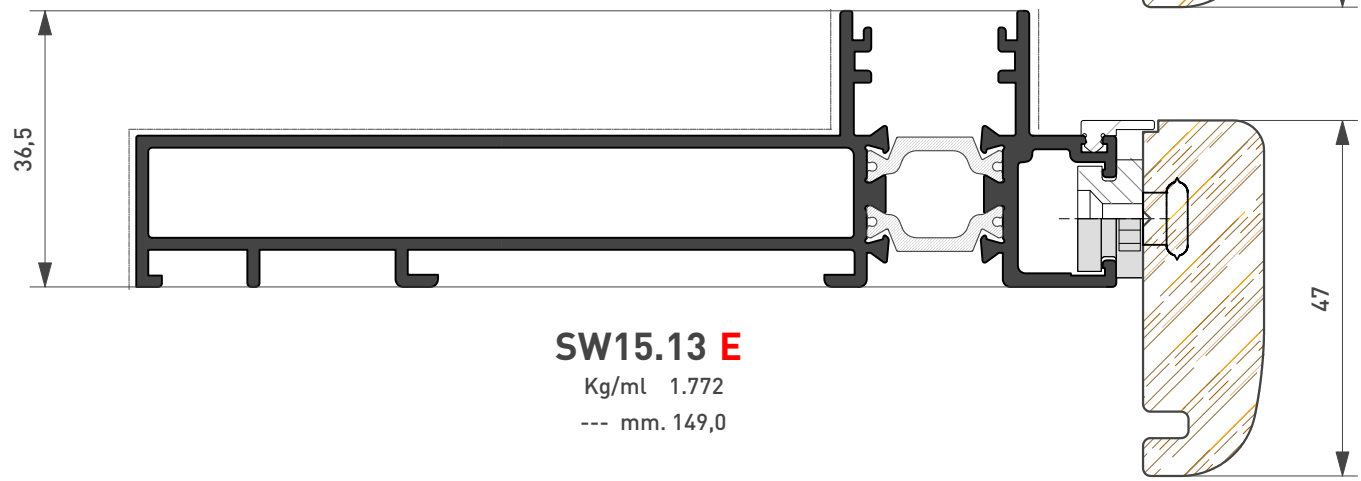

SW15.13 E
Kg/ml 1.772
--- mm. 149,0

Quanto illustrato in questo catalogo è riservato e, a termini di legge, ne è vietata la riproduzione, anche parziale, se non esplicitamente autorizzata.
As illustrated in this catalog is reserved and, by law, is prohibited reproduction, even partial, if not expressly authorized .

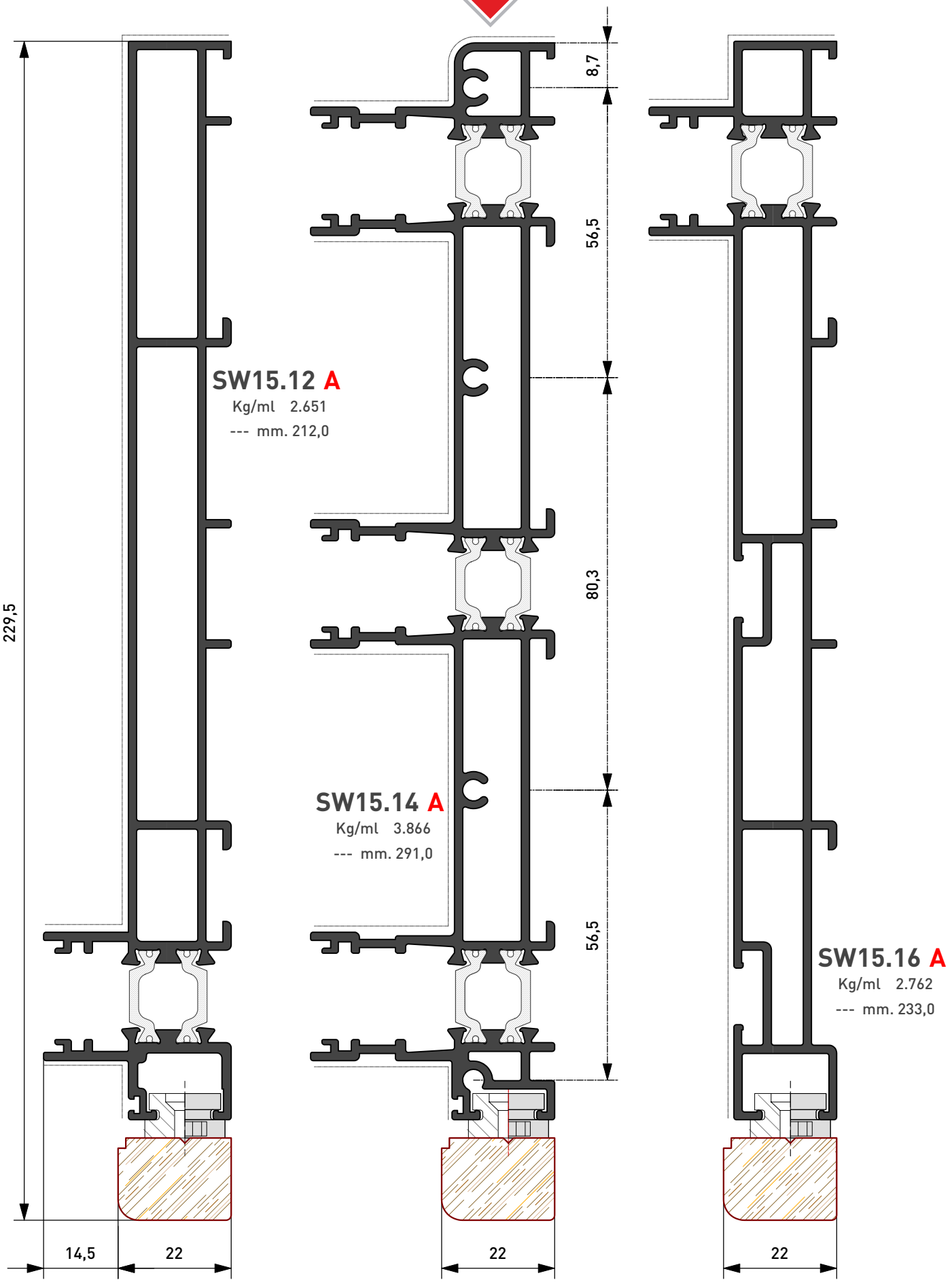

Quanto illustrato in questo catalogo è riservato e, a termini di legge, ne è vietata la riproduzione, anche parziale, se non esplicitamente autorizzata.
As illustrated in this catalog is reserved and, by law, is prohibited reproduction, even partial, if not expressly authorized .

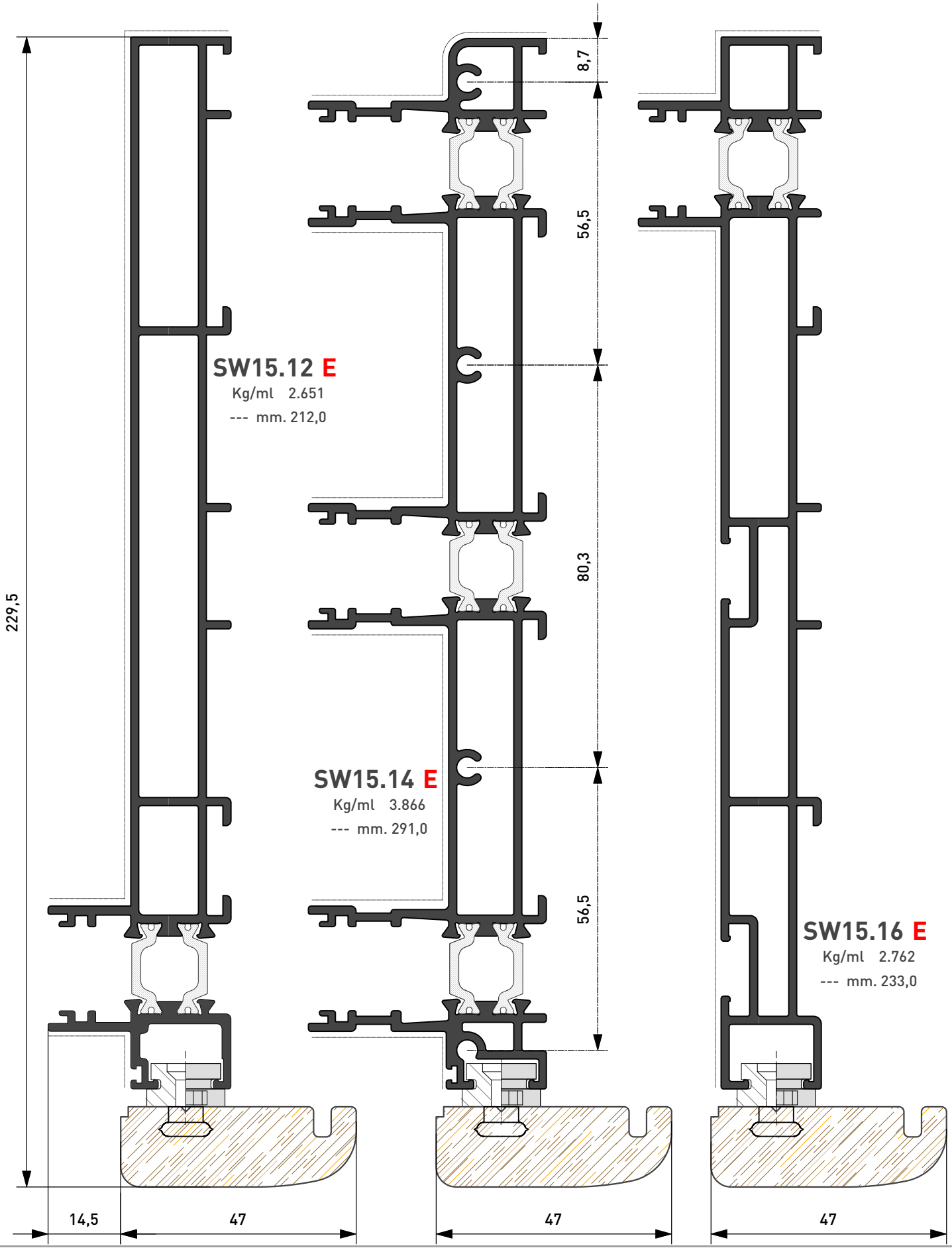

Quanto illustrato in questo catalogo è riservato e, a termini di legge, ne è vietata la riproduzione, anche parziale, se non esplicitamente autorizzata.
As illustrated in this catalog is reserved and, by law, is prohibited reproduction, even partial, if not expressly authorized .

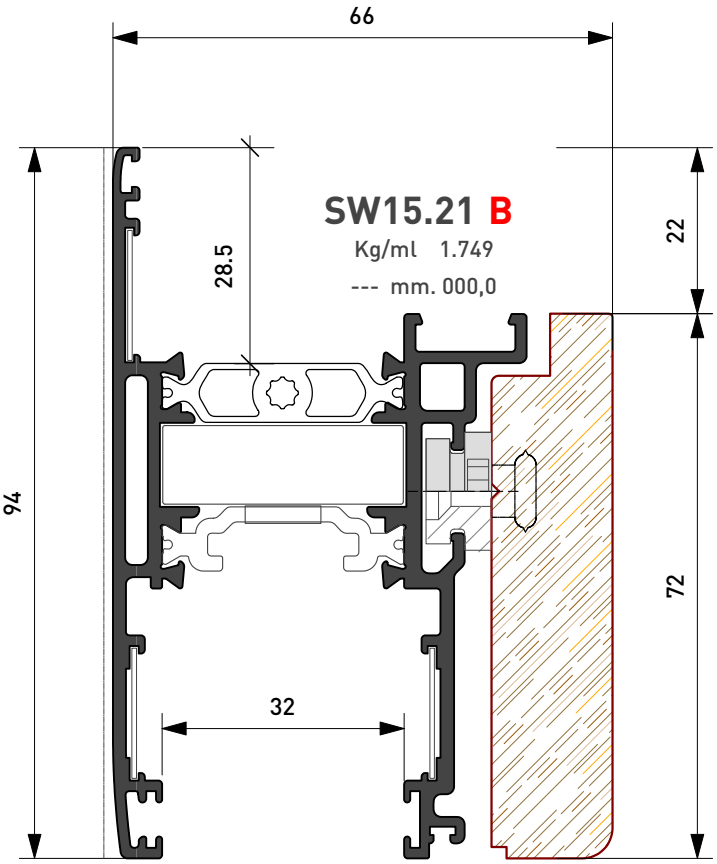

SW15.21 B
Kg/ml 1.749
--- mm. 000,0

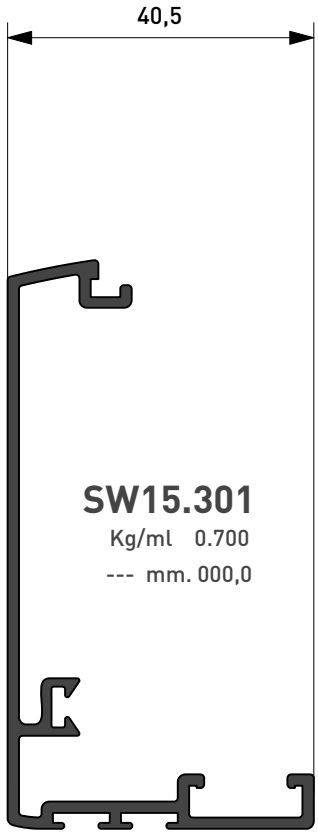

SW15.301
Kg/ml 0.700
--- mm. 000,0

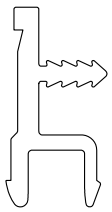

WX71.501
Kg/ml 1,223
--- mm. 69

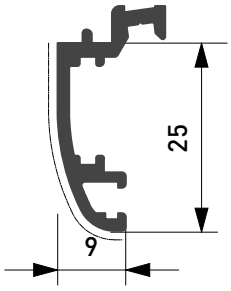

SX11.612
Kg/ml 0.254
--- mm. 31,0

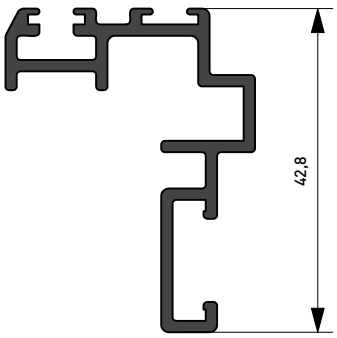

SW15.305
Kg/ml 0.532
--- mm. 000,0

Profilato	Squadretta esterna		Squadretta interna			Squadretta allineamento	
	Cianfrinare	Spinare	Bottone	Cianfrinare	Spinare	Esterna	Interna
SW15.21			ASX.24.SQ			ASX.25.SQ	ASX.25.SQ

Quanto illustrato in questo catalogo è riservato e, a termini di legge, ne è vietata la riproduzione, anche parziale, se non esplicitamente autorizzata.
As illustrated in this catalog is reserved and, by law, is prohibited reproduction, even partial, if not expressly authorized .

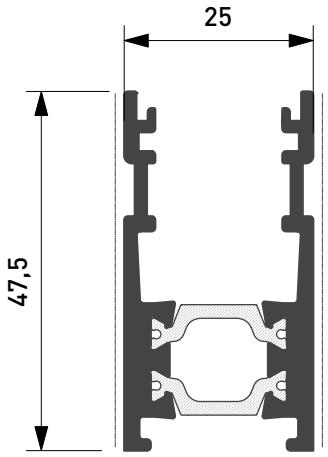

SX11.143
Kg/ml 0.908
--- mm. 95,0

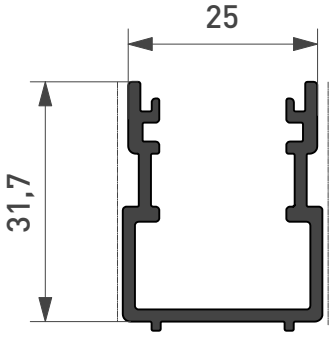

SX11.303
Kg/ml 0.472
--- mm. 63,0

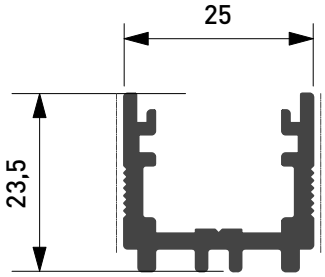

SX11.149
Kg/ml 0.463
--- mm. 40,0

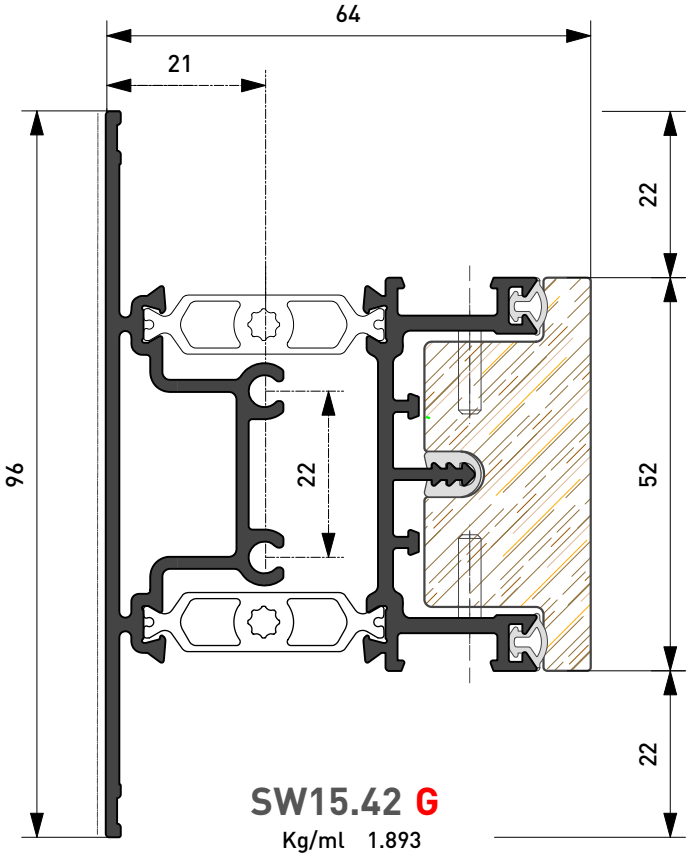

SW15.42 G
Kg/ml 1.893
--- mm. 139,0
Sagome legno fare riferimento a WX 710

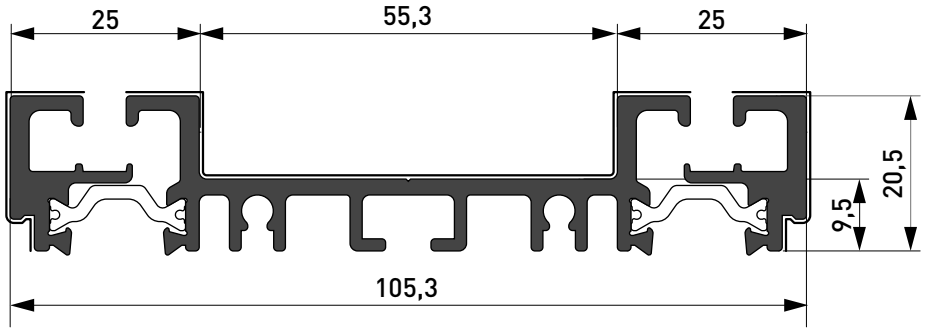

SX15.176
Kg/ml 1.765
--- mm. 166,0

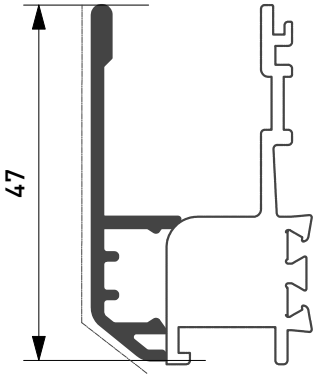

SX11.631
Kg/ml 0,300
--- mm. 50,0

Quanto illustrato in questo catalogo è riservato e, a termini di legge, ne è vietata la riproduzione, anche parziale, se non esplicitamente autorizzata.
As illustrated in this catalog is reserved and, by law, is prohibited reproduction, even partial, if not expressly authorized .

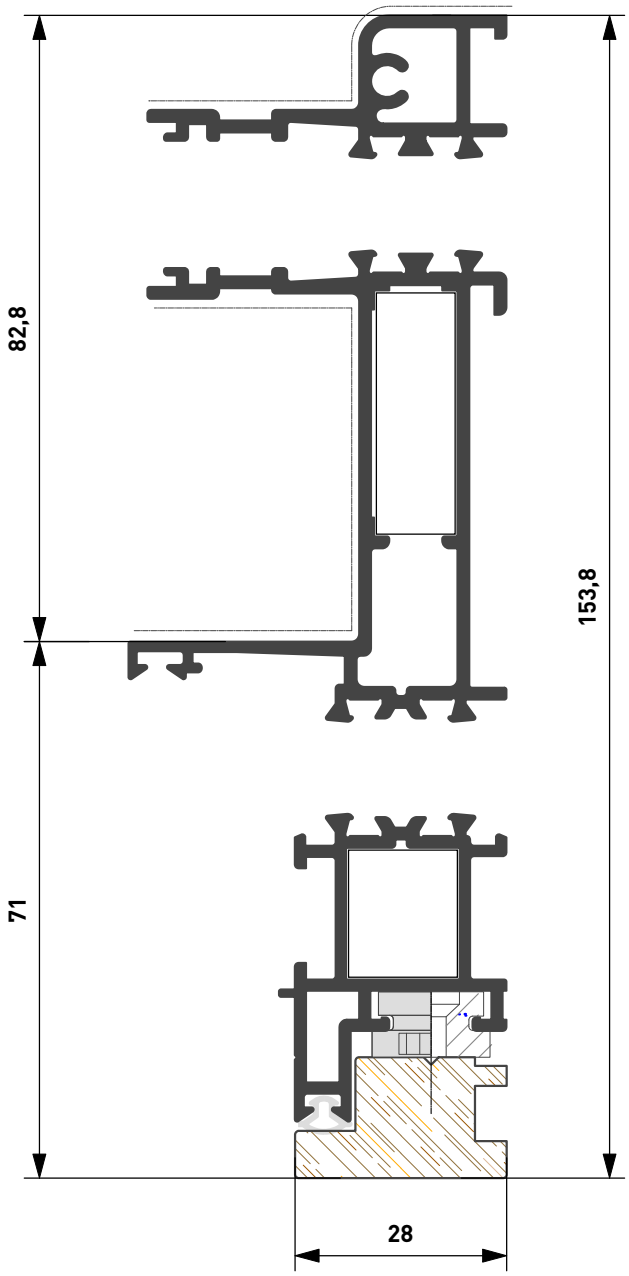

SW15.19 -

Kg/ml 2.613

--- mm. 153,0

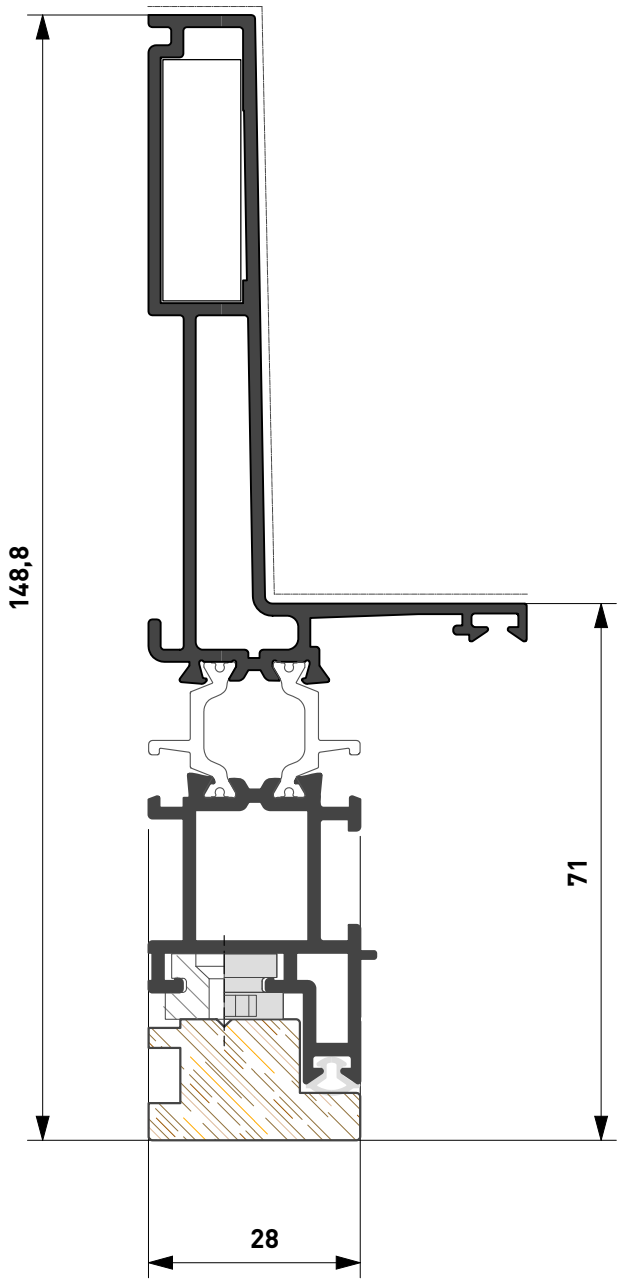

SW15.18 -

Kg/ml 2.016

--- mm. 128,0

Sagome legno fare riferimento a WX 710

Profilato	Squadretta esterna		Squadretta interna			Squadretta allineamento	
	Bottone		Cianfrinare	-ancorag. int./est.		Esterna	Interna
SW15.18	ASX.24.SQ			AWX.19.SQ		ARX.15.SQ	
SW15.19	ASX.24.SQ			AWX.19.SQ		ARX.15.SQ	

Quanto illustrato in questo catalogo è riservato e, a termini di legge, ne è vietata la riproduzione, anche parziale, se non esplicitamente autorizzata.
As illustrated in this catalog is reserved and, by law, is prohibited reproduction, even partial, if not expressly authorized .

Sagome legno da utilizzarsi con art. **AWX.06.04** (Fissaggio con vite)

Sagoma legno		
SW-A		Tavola B 10
Sagoma per telaio a "L"		

Sagoma legno		
SW-E		Tavola
Sagoma per telaio a "Z"		

Sagoma legno		
SW-B	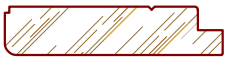	Tavola B 09
Sagoma anta		

Sagoma legno		
SW- F	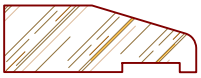	Tavola
Sagoma per telaio monorotaia con fisso o apribile		

Sagoma legno		
SW-C		Tavola
Sagoma incontro centrale e finitura montante telaio		

Sagoma legno		
SW- P		Tavola
Sagoma per fermavetro anta		

Sagoma legno		
SW-D		Tavola
Sagoma finitura orizzontale telai (opzionale)		

		Tavola

Sagome legno da utilizzarsi con art. **AWX.06.05** (Doppio bulbo)

Sagoma legno		
SW- A2		Tavola B 10
Sagoma per telaio a "L"		

Sagoma legno		
SW-E2		Tavola B 10
Sagoma per telaio a "Z"		

Sagoma legno		
SW-B2		Tavola B 10
Sagoma anta		

Sagoma legno		

Quanto illustrato in questo catalogo è riservato e, a termini di legge, ne è vietata la riproduzione, anche parziale, se non esplicitamente autorizzata.
As illustrated in this catalog is reserved and, by law, is prohibited reproduction, even partial, if not expressly authorized .

Sagome legno da utilizzarsi con art. **AWX.06.04** (Fissaggio con vite)

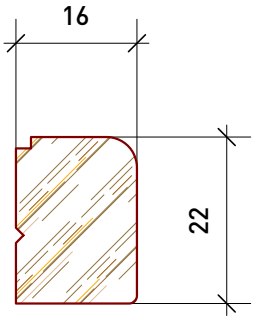

SW-A

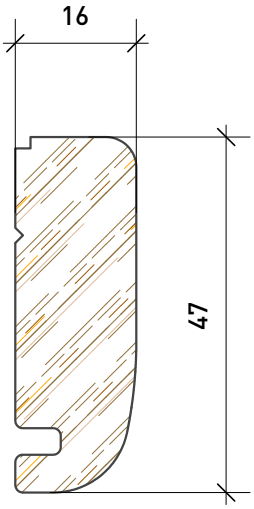

SW-E

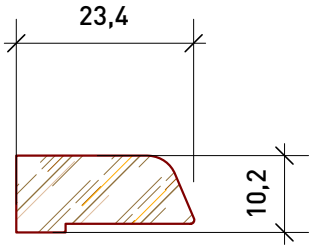

SW-D

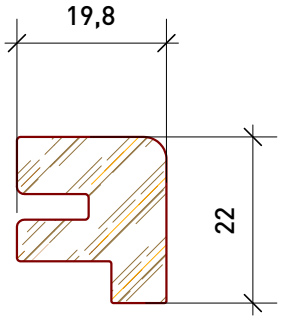

SW-P

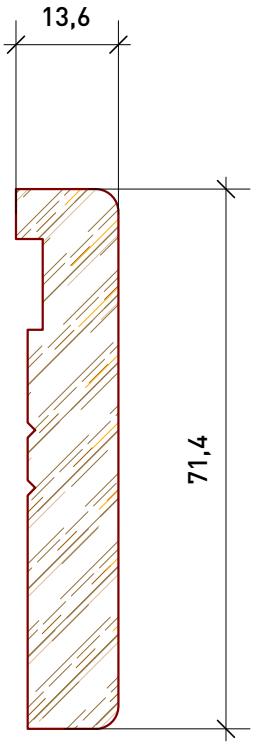

SW-C

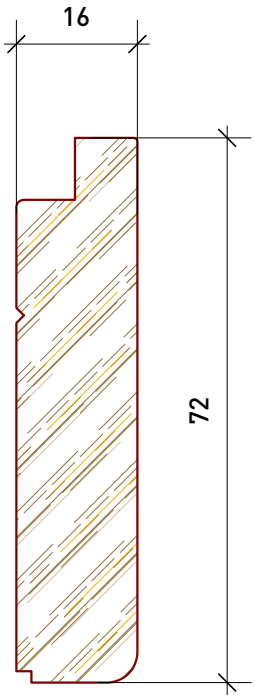

SW-B

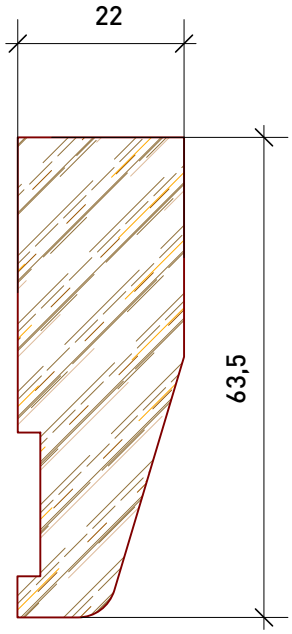

SW-F

Quanto illustrato in questo catalogo è riservato e, a termini di legge, ne è vietata la riproduzione, anche parziale, se non esplicitamente autorizzata.
As illustrated in this catalog is reserved and, by law, is prohibited reproduction, even partial, if not expressly authorized .

Sagome legno da utilizzarsi con art. **AWX.06.05** (Doppio bulbo)

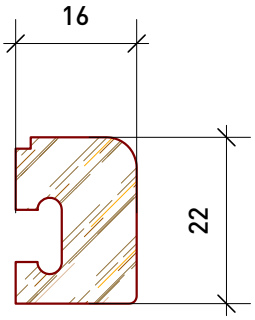

SW-A2

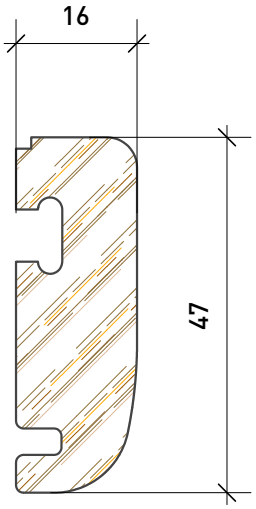

SW-E2

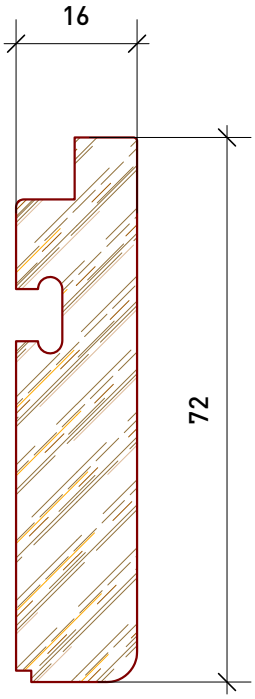

SW-B2

Quanto illustrato in questo catalogo è riservato e, a termini di legge, ne è vietata la riproduzione, anche parziale, se non esplicitamente autorizzata.
As illustrated in this catalog is reserved and, by law, is prohibited reproduction, even partial, if not expressly authorized .

TWIN SYSTEMS

ARCHITETTURE IN ALLUMINIO

Accessori e Guarnizioni

Gruppo C

CODIFICA FINITURE SUPERFICIALI ACCESSORI

In fase di ordine aggiungere agli accessori di seguito riportati,ove previste, le seguenti codifiche superficiali:

SIGLA	DESCRIZIONE
NEOPA	VERNICIATO NERO OPACO
R9010	VERNICIATO BIANCO
R1013	VERNICIATO AVORIO
R6005	VERNICIATO VERDE
R9005	VERNICIATO NERO LUCIDO
R8017	VERNICIATO MARRONE
G6360	VERNICIATO VERDE GOTICO
G9420	VERNICIATO GRIGIO GOTICO
G3976	VERNICIATO MARRONE GOTICO
VEAR	VERNICIATO ARGENTO
VSCRA	VERDE SCURO RAGGRINZITO
MARAG	MARRONE RAGGRINZITO
KANFU	CANNA DI FUCILE GOLDFINISH
KRAME	RAME GOLDFINISH
KINOX	INOX LUCIDO GOLDFINISH
KSATI	INOX SATINATO GOLDFINISH
KGOLD	GOLD GOLDFINISH
KANTIC	OTTONE ANTICO GOLDFINISH
ARGENT	NEW ARGENTO
BRONZ	NEW BRONZO

ESEMPIO:

ARX 02.01 | **RAL** 9010 = Cerniera Verniciata | COLORE Bianco Ral 9010

Quanto illustrato in questo catalogo è riservato e, a termini di legge, ne è vietata la riproduzione, anche parziale, se non esplicitamente autorizzata.
As illustrated in this catalog is reserved and, by law, is prohibited reproduction, even partial, if not expressly authorized .

ACCESSORI GENERICI

ASX 24.SQ	Squadretta a Bottone	
ASX 25.SQ	Squadretta di Allineamento	
ARX 05.01	Cappetta Drenaggio Asola 30X6	
ASX 05.02	Boccola di Drenaggio Foro ϕ 12 mm.	
ASX 07.08	Tappo Chiusura 4 Ante	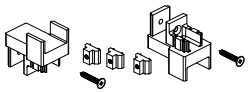
ARX 06.01	Registro Universale	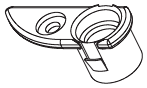
ASX 15.02	Binario INOX L=3000 mm.	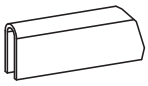

ACCESSORI AGGIUNTIVI PER KIT SCORREVOLE

ASX 15.09	Maniglia di Traino	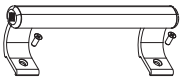
ASX 15.14	Camma di Fissaggio per Contropiastra su Telaio 90°	

ACCESSORI AGGIUNTIVI PER ALZANTE AS200

ASX 15.13	Tassello di Tenuta Superiore	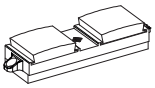
KIT AS200	KIT base per Scorrevole Alzante [da comporre]	

ACCESSORI AGGIUNTIVI PER ALZANTE HS

ASX 15.10	Piastrina Fissaggio Riscontri con Viti 2 pz. + Spessori Carrelli HS 8 pz. + Spessore CREMONESE HS 8pz.	
ASX 15.13	Tassello di Tenuta Superiore	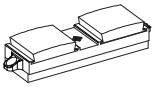
KIT S3000	KIT base per Scorrevole Alzante [da comporre]	

Quanto illustrato in questo catalogo è riservato e, a termini di legge, ne è vietata la riproduzione, anche parziale, se non esplicitamente autorizzata.
As illustrated in this catalog is reserved and, by law, is prohibited reproduction, even partial, if not expressly authorized .

ACCESSORI AGGIUNTIVI a KIT SCORREVOLE

ASX 13.01	Carrello singolo portata 100 kg. (200/Anta)	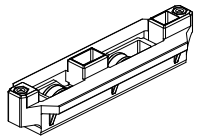
ASX 13.02	Chiusura multipunto Fast Lock Entrata 15 mm. H. 600 mm Naselli a Uncino	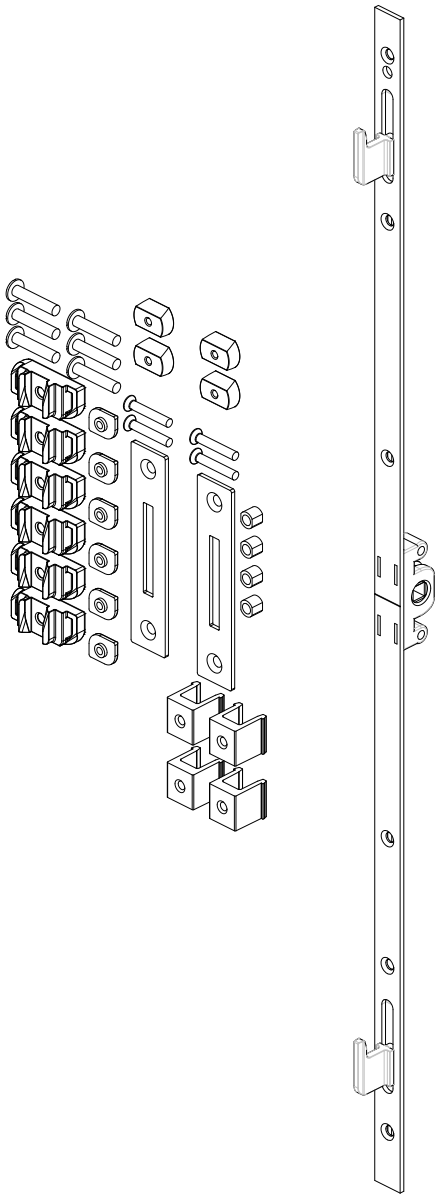
ASX 14.02	Kit riscontri Fast Lock H = 600 mm	
ASX 13.03	Chiusura multipunto Fast Lock Entrata 15 mm. H. 1000 mm Naselli a Uncino	
ASX 14.03	Kit riscontri Fast Lock H = 1000 mm	
ASX 13.04	Chiusura multipunto Fast Lock Entrata 15 mm. H. 1800 mm Naselli a Uncino	
ASX 14.04	Kit riscontri Fast Lock H = 1800 mm	
ASX 13.05	Chiusura multipunto Fast Lock Entrata 15 mm. H. 1800 mm Naselli a Uncino	
ASX 14.04	Kit riscontri Fast BLock H = 1800 mm	
ASX 15.01	Maniglia ad incasso	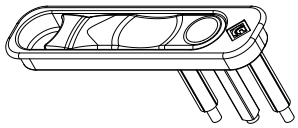
ASX 03.03 **ASX 03.04**	Martellina COMFORT	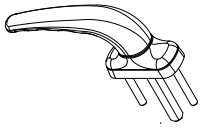

Quanto illustrato in questo catalogo è riservato e, a termini di legge, ne è vietata la riproduzione, anche parziale, se non esplicitamente autorizzata.
As illustrated in this catalog is reserved and, by law, is prohibited reproduction, even partial, if not expressly authorized .

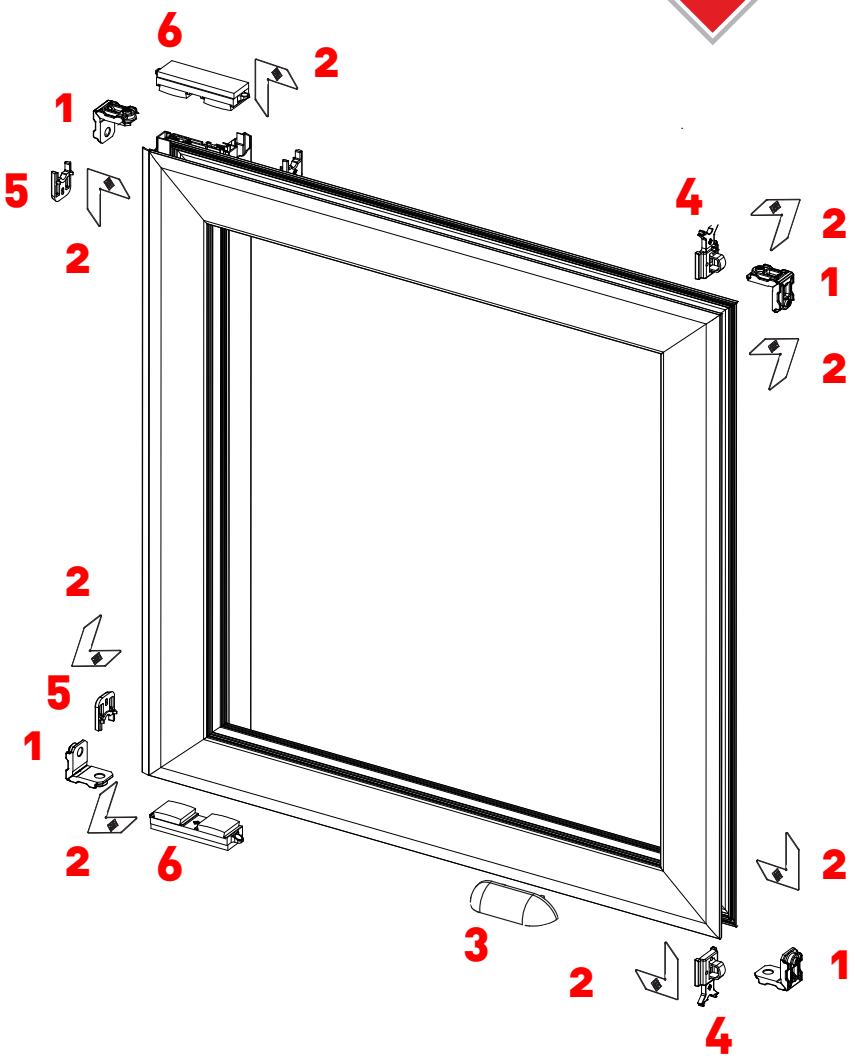

SCORREVOLE + FISSO

***Gli accessori della zona fissa non sono inclusi**

KIT ASW.M1000

ASX 24.SQ	Squadretta a Bottone		Pos. 1 Qt. 4
ASX 25.SQ	Squadretta di Allineamento		Pos. 2 Qt. 8
ARX 05.01	Cappetta Drenaggio Asola 30X6		Pos. 3 Qt. 2
ASX 05.02	Boccola di Drenaggio Foro ϕ 12 mm.		Pos. - Qt. 3
ASX 07.03	Tassello ammortizzatore		Pos. 4 Qt. 2
ARX 07.05	Tappo coprilavorazione SX11.301		Pos. 5 Qt. 2
ASW 07.09	Tassello di tenuta L=46mm.	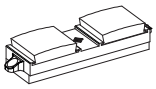	Pos. 6 Qt. 2

ATTENZIONE Completare con Accessori Aggiuntivi per Scorrevole [cfr. Tav. C04]

Quanto illustrato in questo catalogo è riservato e, a termini di legge, ne è vietata la riproduzione, anche parziale, se non esplicitamente autorizzata.
As illustrated in this catalog is reserved and, by law, is prohibited reproduction, even partial, if not expressly authorized .

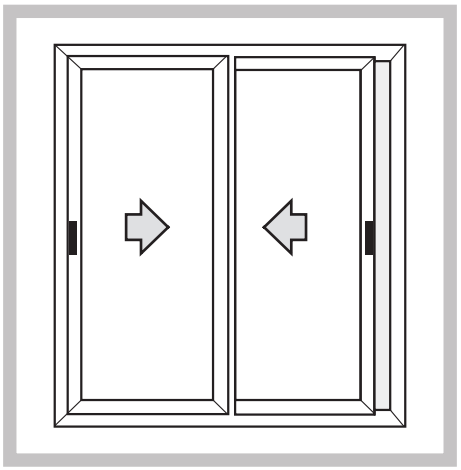

SCORREVOLE 2 ANTE

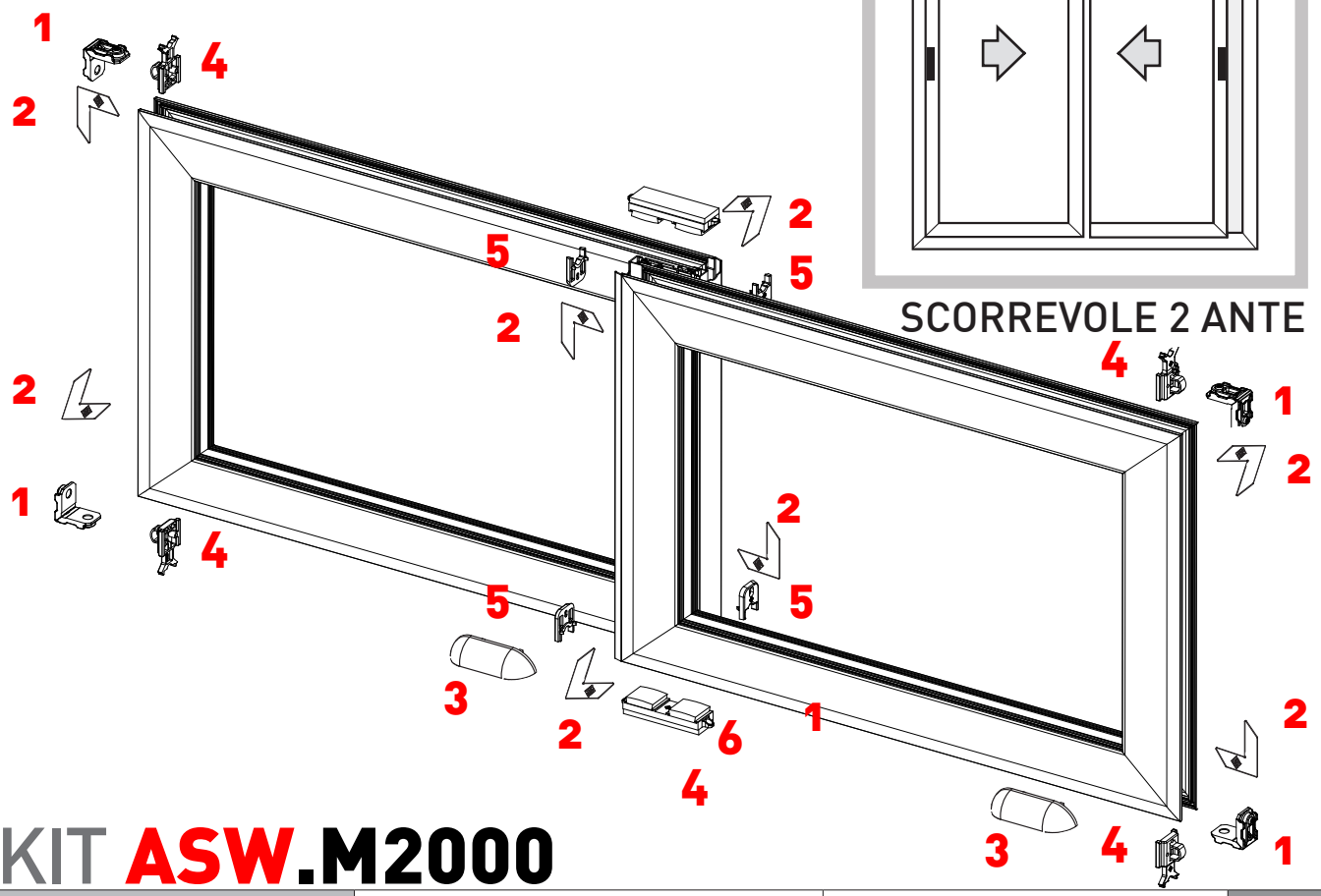

KIT ASW.M2000

ASX 24.SQ	Squadretta a Bottone		Pos. 1 Qt. 8
ASX 25.SQ	Squadretta di Allineamento		Pos. 2 Qt. 16
ARX 05.01	Cappetta Drenaggio Asola 30X6		Pos. 3 Qt. 2
ASX 05.02	Boccola di Drenaggio Foro ϕ 12 mm.		Pos. - Qt. 3
ASX 07.03	Tassello ammortizzatore		Pos. 4 Qt. 4
ARX 07.05	Tappo coprilavorazione SX11.301		Pos. 5 Qt. 4
ASW 07.08	Tassello di tenuta L=55mm.	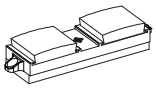	Pos. 6 Qt. 2

ATTENZIONE Completare con Accessori Aggiuntivi per Scorrevole [cfr. Tav. C04]

Quanto illustrato in questo catalogo è riservato e, a termini di legge, ne è vietata la riproduzione, anche parziale, se non esplicitamente autorizzata.
As illustrated in this catalog is reserved and, by law, is prohibited reproduction, even partial, if not expressly authorized .

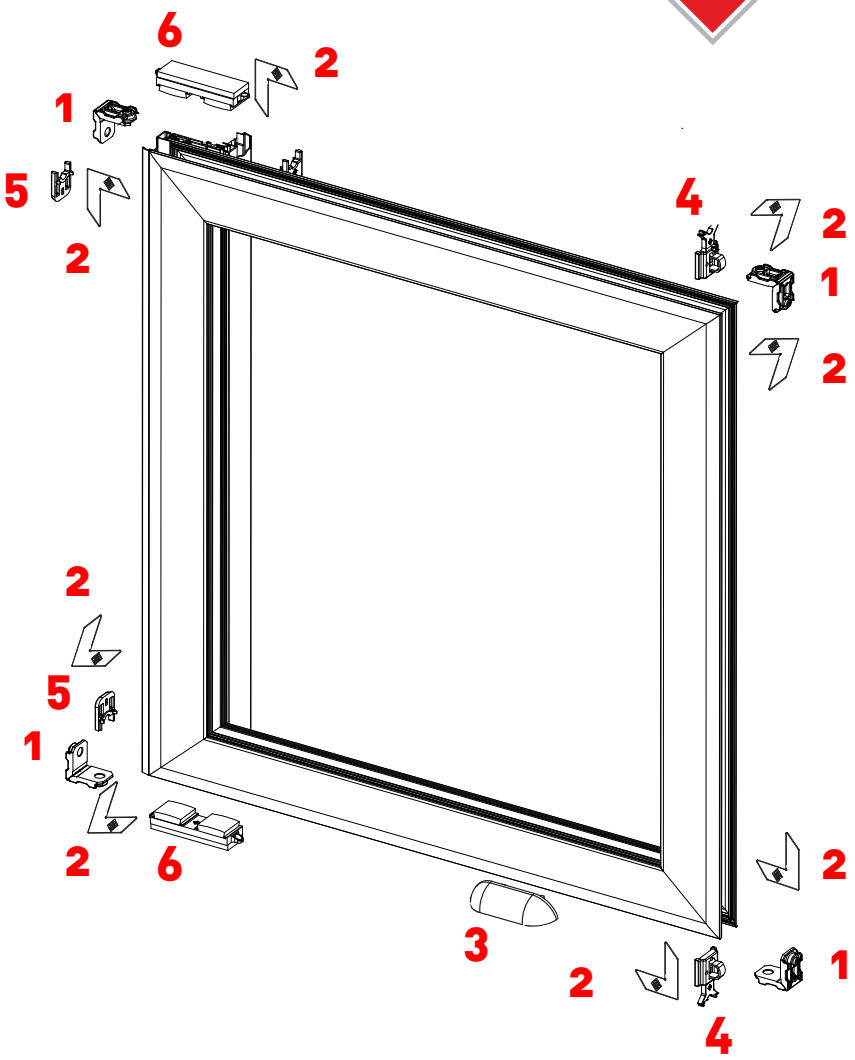

SCORREVOLE + FISSO

*Gli accessori della zona fissa non sono inclusi

Per Alzante AS 200
KIT AS200 Qt. 1
ASX15.13 Qt. 1

DETTAGLIO Tav. C04/C10

Per Alzante HS
ASX 15.10 Qt. 1
ASX15.13 Qt. 1
ASX S3000 Qt.1

DETTAGLIO Tav. C04/C11

KIT ASW.S1000

ASX 24.SQ	Squadretta a Bottone		Pos. 1 Qt. 8
ASX 25.SQ	Squadretta di Allineamento		Pos. 2 Qt. 8
ARX 05.01	Cappetta Drenaggio Asola 30X6		Pos. 3 Qt. 2
ASX 05.02	Boccola di Drenaggio Foro ϕ 12 mm.		Pos. - Qt. 3
ASX 07.03	Tassello ammortizzatore		Pos. 4 Qt. 2
ARX 07.05	Tappo coprilavorazione SX11.301		Pos. 5 Qt. 2
ASW 07.09	Tassello di tenuta L=46 mm.	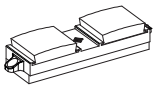	Pos. 6 Qt. 1

ATTENZIONE Completare con Accessori Aggiuntivi per Scorrevole [cfr. Tav. C04]

Quanto illustrato in questo catalogo è riservato e, a termini di legge, ne è vietata la riproduzione, anche parziale, se non esplicitamente autorizzata.
As illustrated in this catalog is reserved and, by law, is prohibited reproduction, even partial, if not expressly authorized .

Per Alzante **AS 200**
KIT AS200 Qt. 2
ASX15.13 Qt. 1

DETTAGLIO Tav. C04/C10

Per Alzante **HS**
ASX 15.10 Qt. 2
ASX15.13 Qt. 1
ASX S3000 Qt. 2

DETTAGLIO Tav. C04/C11

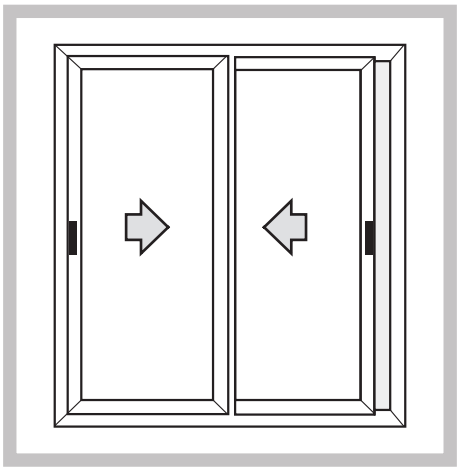

SCORREVOLE 2 ANTE

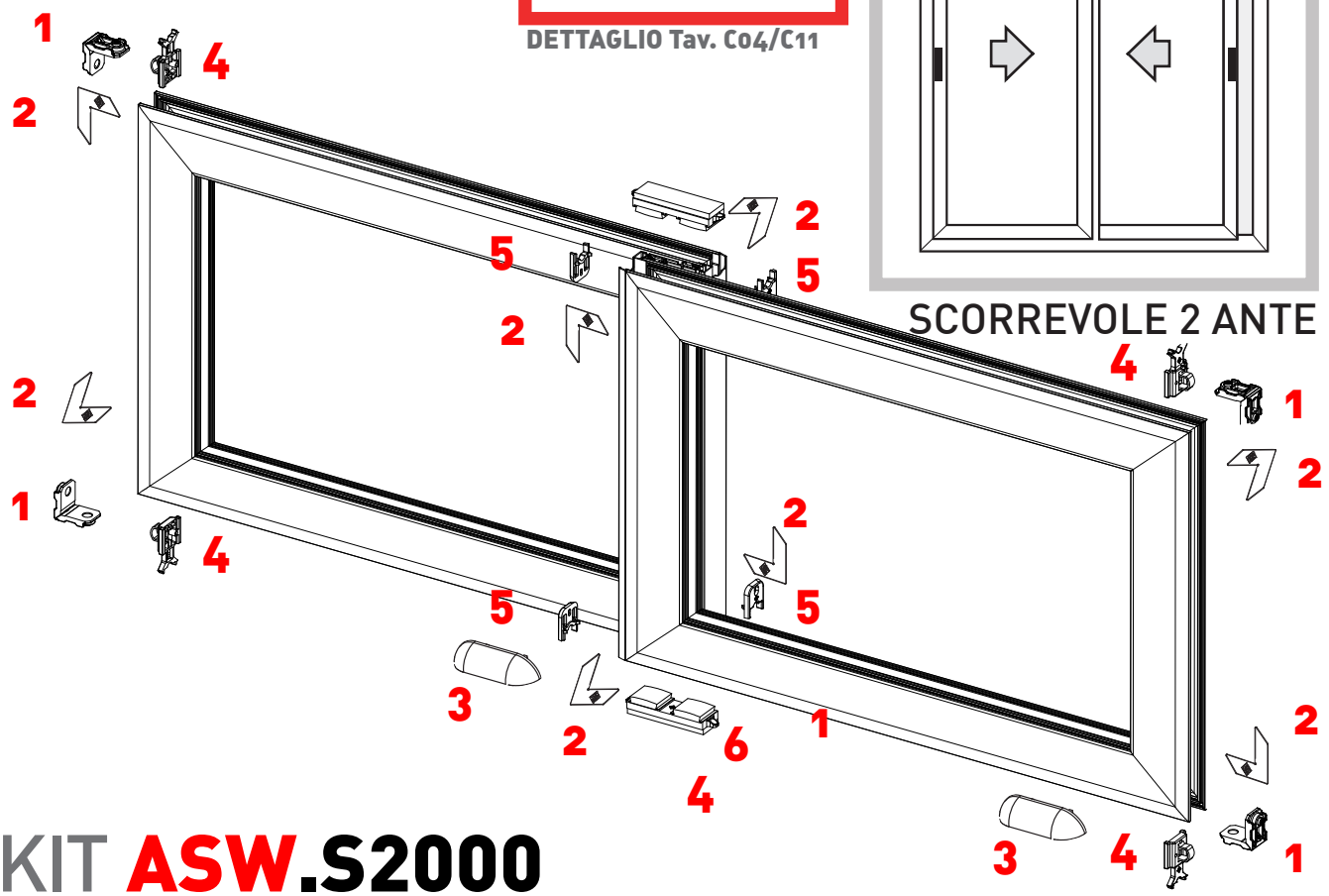

KIT ASW.S2000

ASX 24.SQ	Squadretta a Bottone		Pos. 1 Qt. 8
ASX 25.SQ	Squadretta di Allineamento		Pos. 2 Qt. 16
ARX 05.01	Cappetta Drenaggio Asola 30X6		Pos. 3 Qt. 2
ASX 05.02	Boccola di Drenaggio Foro ϕ 12 mm.		Pos. - Qt. 3
ASX 07.03	Tassello ammortizzatore		Pos. 4 Qt. 4
ARX 07.05	Tappo coprilavorazione SX11.301		Pos. 5 Qt. 4
ASW 07.08	v	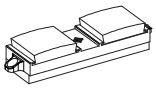	Pos. 6 Qt. 1

ATTENZIONE Completare con Accessori Aggiuntivi per Scorrevole [cfr. Tav. C04]

Quanto illustrato in questo catalogo è riservato e, a termini di legge, ne è vietata la riproduzione, anche parziale, se non esplicitamente autorizzata.
As illustrated in this catalog is reserved and, by law, is prohibited reproduction, even partial, if not expressly authorized .

ALZANTE AS 200

KIT da comporre

Portata 200 Kg.

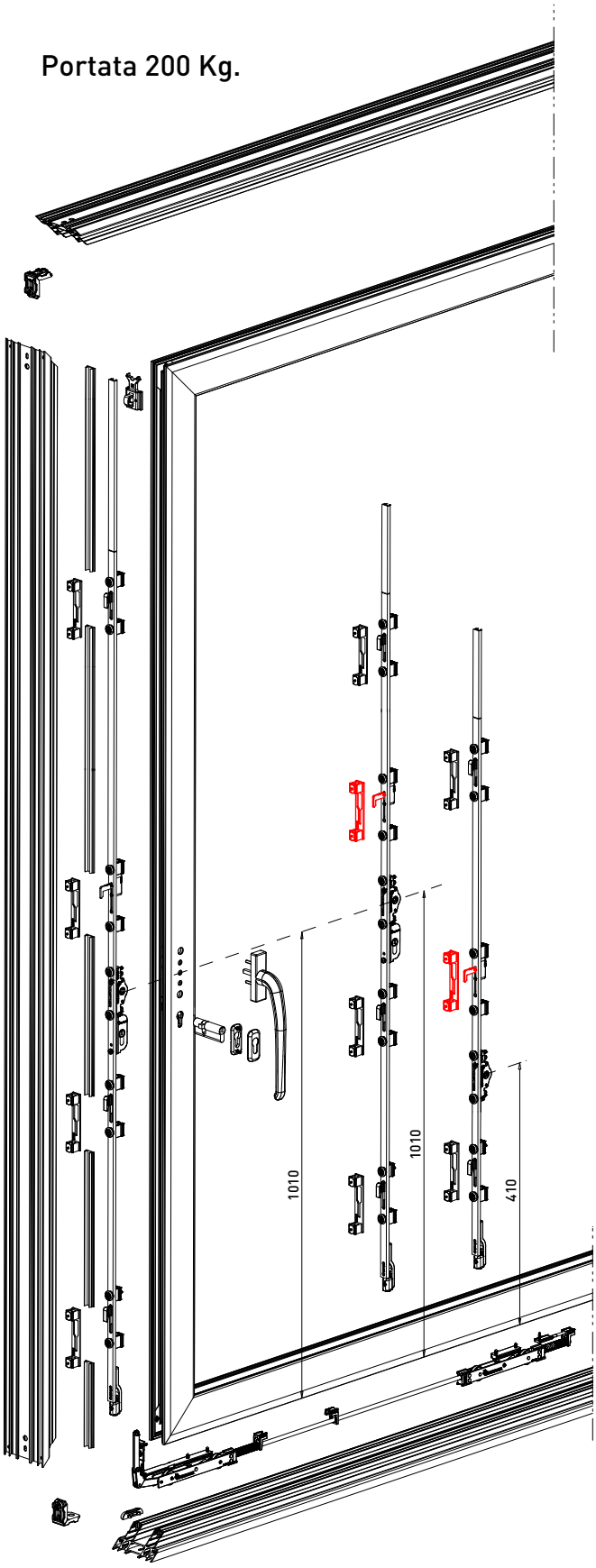

ASX .16.20

Martellina Manico Lungo

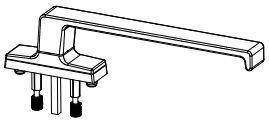

ASX .16.07

Maniglia di traino

ASX .16.03

Kit Carrelli

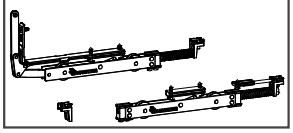

ASX .16.05

Contropiastra

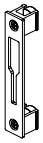

Campo di applicazione

Articolo	H min	H max	Punti chiusura
ASX .16.00	1175	1775	2
ASX .16.01	1776	2275	3
ASX .16.02	2276	2675	3

Articoli Opzionali

ASX .16.04

Carrrello supplementare

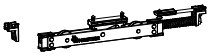

ASX .16.22

Kit Borchia cilindro

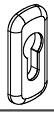

ASX .16.10

Serratura

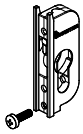

ASX .16.09

Microventilazione con nasello regolabile

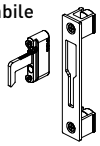

ASX .16.15

Tondino collegamento carrelli L=1500 mm.

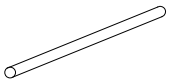

ASX .16.21

Kit maniglia doppia

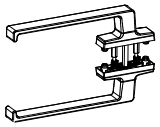

NB.
Utlizzare spessori giusta misura

Quanto illustrato in questo catalogo è riservato e, a termini di legge, ne è vietata la riproduzione, anche parziale, se non esplicitamente autorizzata.
As illustrated in this catalog is reserved and, by law, is prohibited reproduction, even partial, if not expressly authorized .

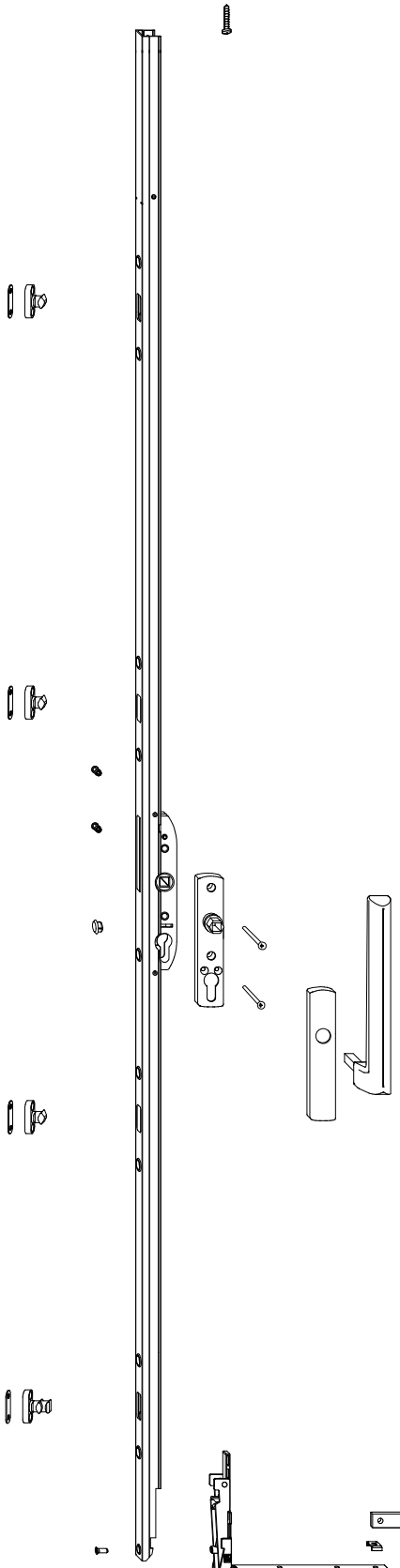

Articolo ASX. S3000

KIT BASE PER

ALZANTE HS

Composizione e varianti

ARTICOLO	DESCRIZIONE
SPS-PMKB0020-100010HS	confezione base 200 Kg
SPS-PGKB0040-524010HS	cremonese 1175-1775 G410 EV1
SPS-PGKB0050-524011HS	cremonese 1776-2775 EV1
SPS-PGKB0060-524010HS	serratura 2276-2676 G1010 E27,5 EV1
SPI-719282HS	barra collegamento 0720-1500
SPI-719480HS	barra collegamento 1501-2000
SPI-719497HS	barra collegamento 2001-2500
SPS-719725HS	barra collegamento 2501-3350

UK-185176-1184HS maniglione singolo argento
UK-185170-1184HS maniglione singolo bianco
UK-185173-1184HS maniglione singolo tdm
UK-185185-1193HS maniglione doppio argento
UK-185179-1193HS maniglione doppio bianco
UK-185182-1193HS maniglione doppio tdm

Portata 200 Kg.

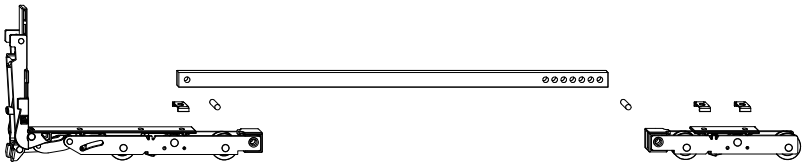

Quanto illustrato in questo catalogo è riservato e, a termini di legge, ne è vietata la riproduzione, anche parziale, se non esplicitamente autorizzata.
As illustrated in this catalog is reserved and, by law, is prohibited reproduction, even partial, if not expressly authorized .

AWX .10.21

Descrizione

Guarnizione vetro interna spessore mm. 3

AWX .10.22

Descrizione

Guarnizione vetro interna spessore mm. 4

AWX .10.23

Descrizione

Guarnizione vetro interna spessore mm. 6

AWX .10.24

Descrizione

Guarnizione vetro interna spessore mm. 5

AWX .10.25

Descrizione

Guarnizione vetro interna spessore mm. 8

ASX .10.26

Descrizione

Barretta coprirotaia

ARX .10.27

Descrizione

Rotella infila guarnizioni

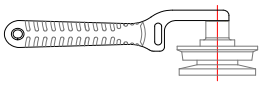

ASX .10.33

Descrizione

Guarnizione lunga esterna vetro mm. 1,5

ASX .10.34

Descrizione

Spazzolino base 6.9 mm. con tripla pinna

ASX .10.36

Descrizione

Spazzolino base 6.9 mm. con pinna singola

ASX .10.40

Descrizione

Guarnizione mono pinna per incontro centrale ed anta nella versione alzante

BX.09

Descrizione

Barretta guida inferiore per binario Inox

ASW.10.43

Guarnizione di finitura ante e telai

AWX .06.04

Descrizione

Block stop fissaggio con vite

Materiale plastico

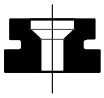

AWX .06.05

Descrizione

Block stop fissaggio senza vite

Materiale plastico

Quanto illustrato in questo catalogo è riservato e, a termini di legge, ne è vietata la riproduzione, anche parziale, se non esplicitamente autorizzata.
As illustrated in this catalog is reserved and, by law, is prohibited reproduction, even partial, if not expressly authorized .

TWIN SYSTEMS

ARCHITETTURE IN ALLUMINIO

Sezioni
scala 1:1

Gruppo D

FINESTRA SCORREVOLE

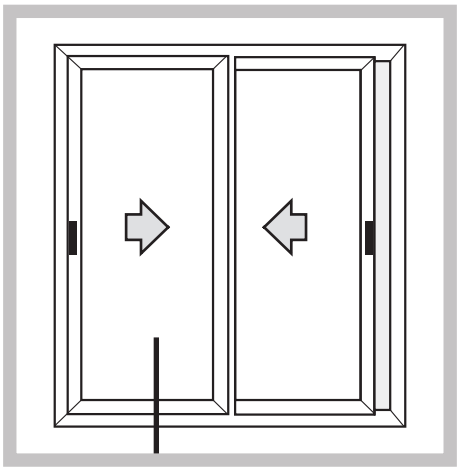

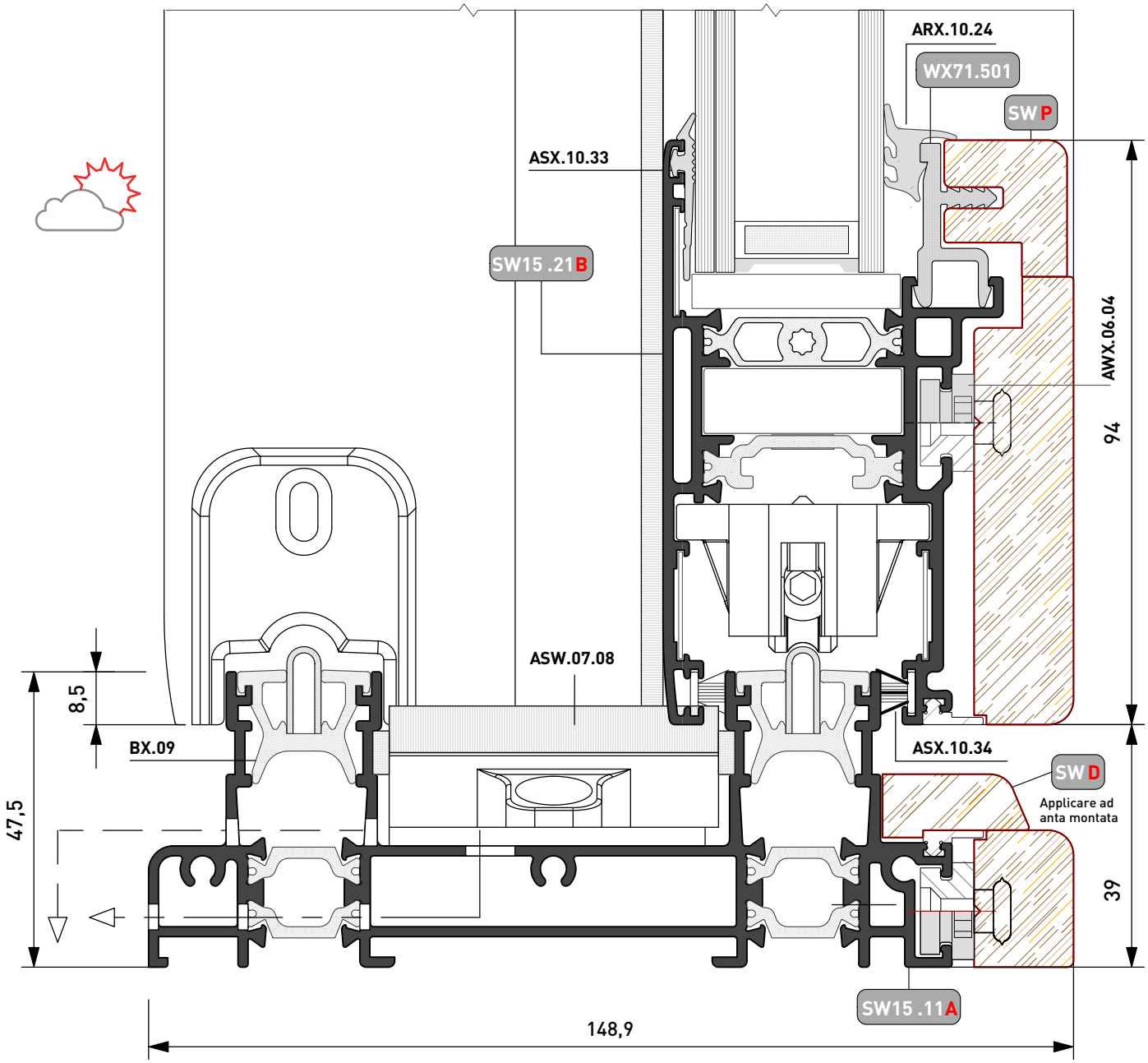

Quanto illustrato in questo catalogo è riservato e, a termini di legge, ne è vietata la riproduzione, anche parziale, se non esplicitamente autorizzata.
As illustrated in this catalog is reserved and, by law, is prohibited reproduction, even partial, if not expressly authorized .

FINESTRA SCORREVOLE

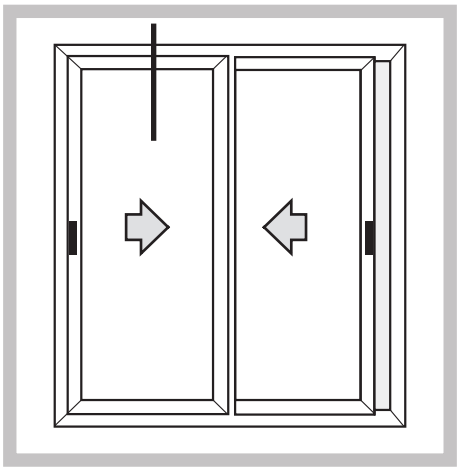

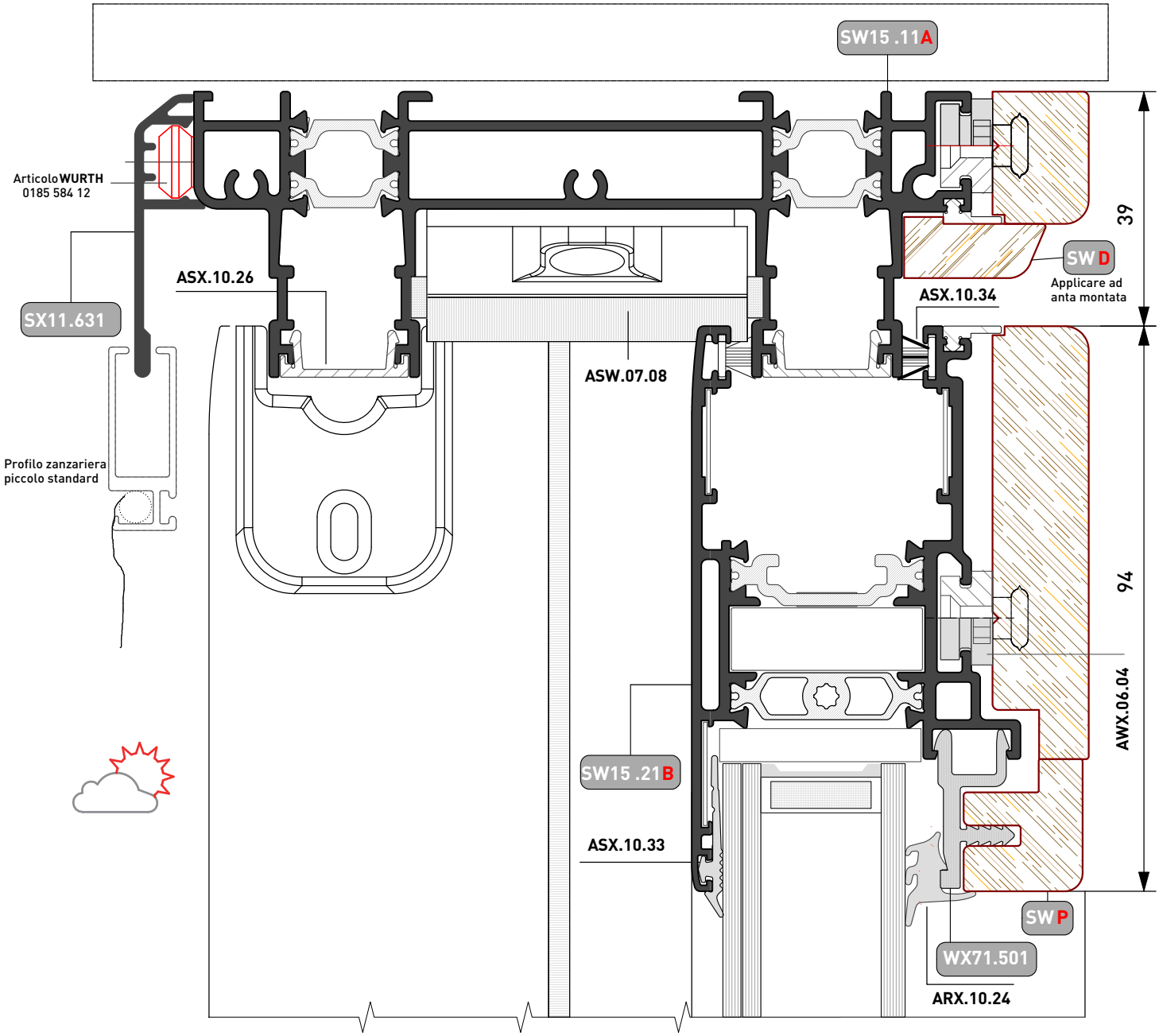

Quanto illustrato in questo catalogo è riservato e, a termini di legge, ne è vietata la riproduzione, anche parziale, se non esplicitamente autorizzata.
As illustrated in this catalog is reserved and, by law, is prohibited reproduction, even partial, if not expressly authorized .

FINESTRA SCORREVOLE

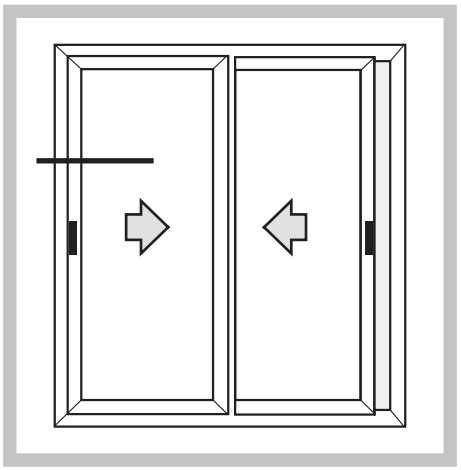

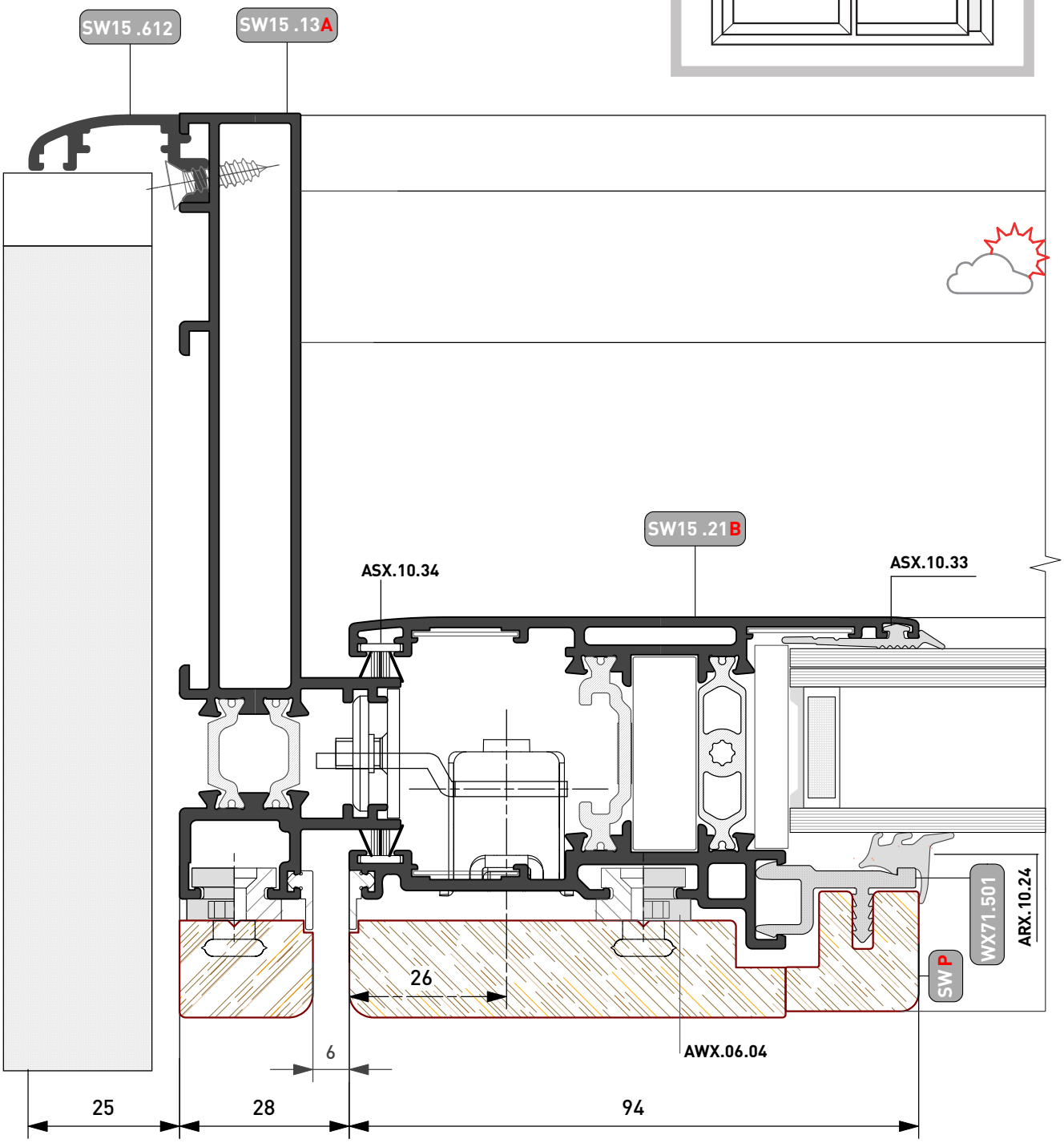

Quanto illustrato in questo catalogo è riservato e, a termini di legge, ne è vietata la riproduzione, anche parziale, se non esplicitamente autorizzata.
As illustrated in this catalog is reserved and, by law, is prohibited reproduction, even partial, if not expressly authorized .

FINESTRA SCORREVOLE

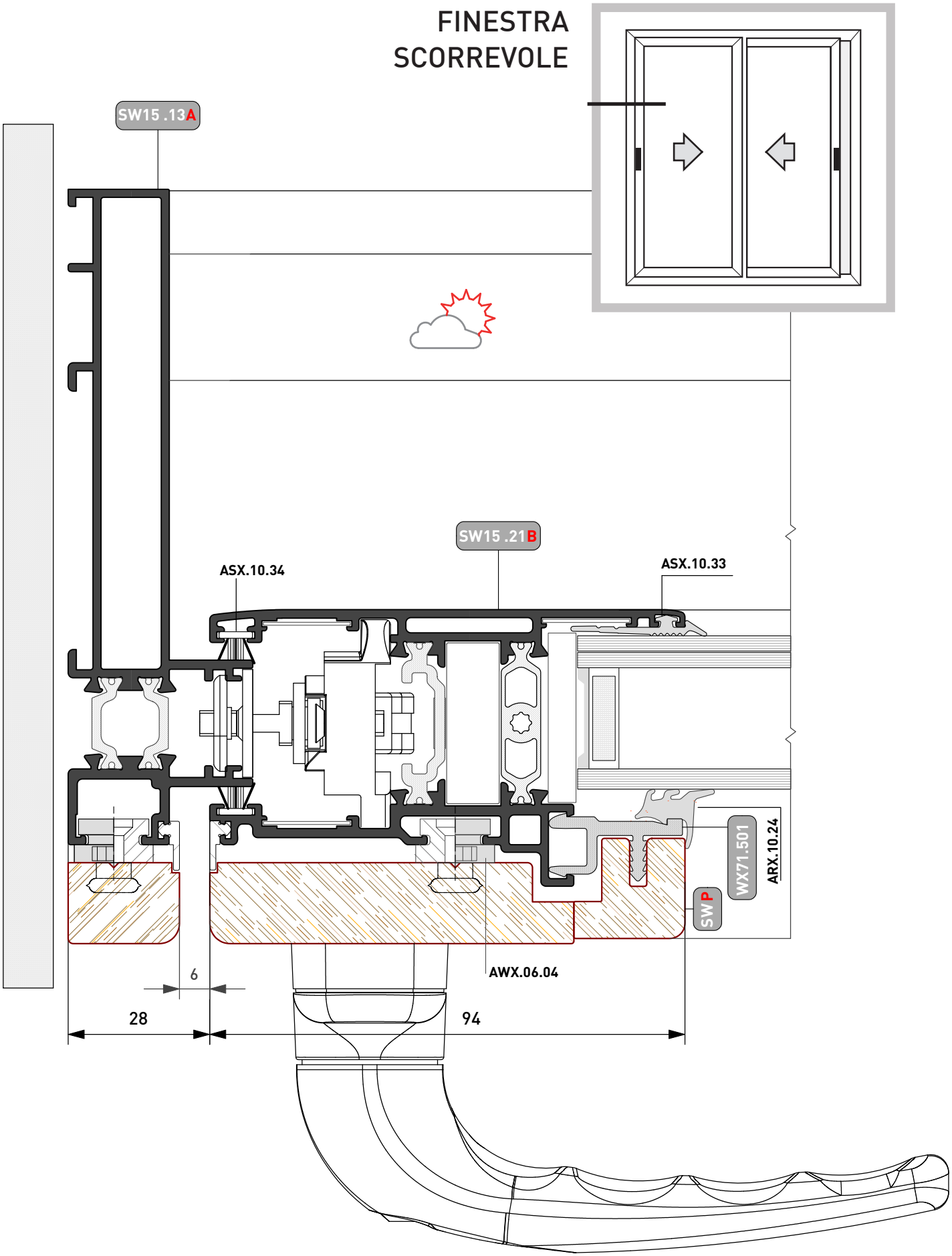

Quanto illustrato in questo catalogo è riservato e, a termini di legge, ne è vietata la riproduzione, anche parziale, se non esplicitamente autorizzata.
As illustrated in this catalog is reserved and, by law, is prohibited reproduction, even partial, if not expressly authorized .

FINESTRA SCORREVOLE

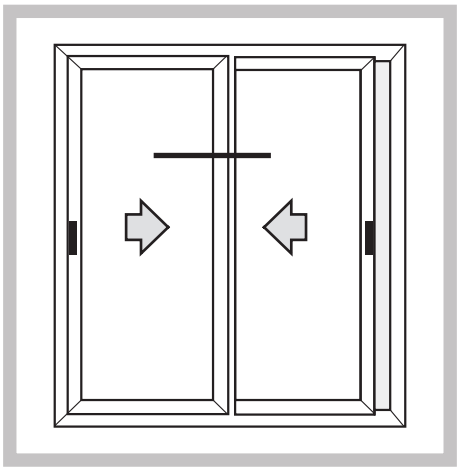

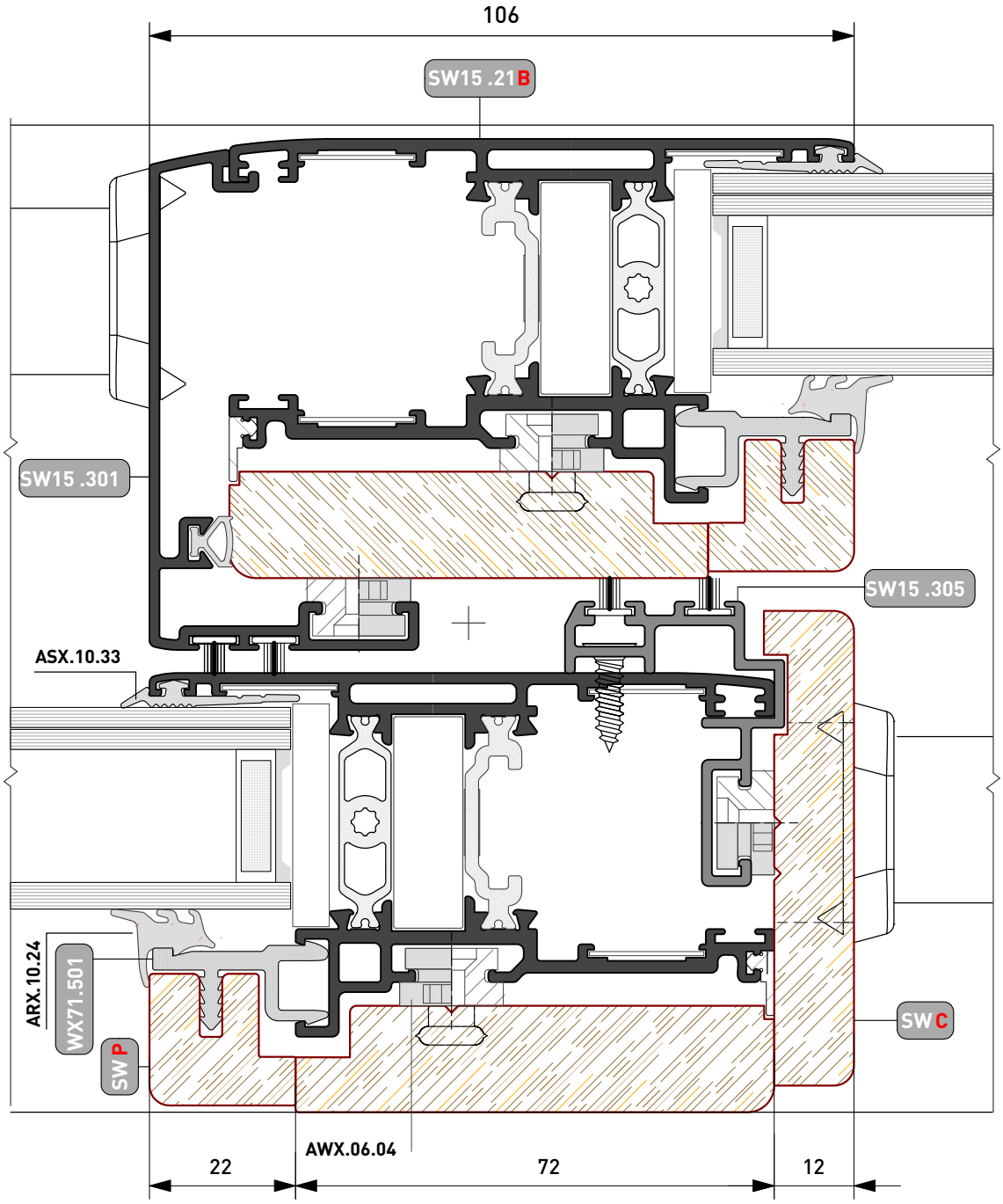

Quanto illustrato in questo catalogo è riservato e, a termini di legge, ne è vietata la riproduzione, anche parziale, se non esplicitamente autorizzata.
As illustrated in this catalog is reserved and, by law, is prohibited reproduction, even partial, if not expressly authorized .

FINESTRA SCORREVOLE

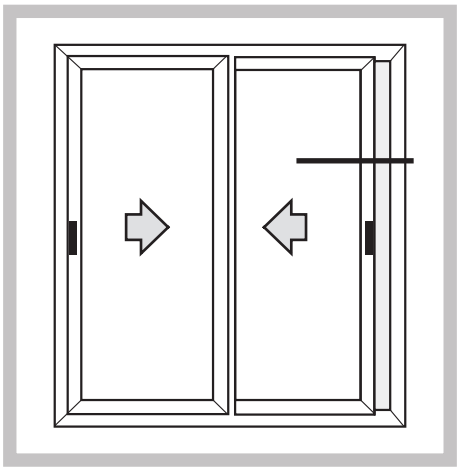

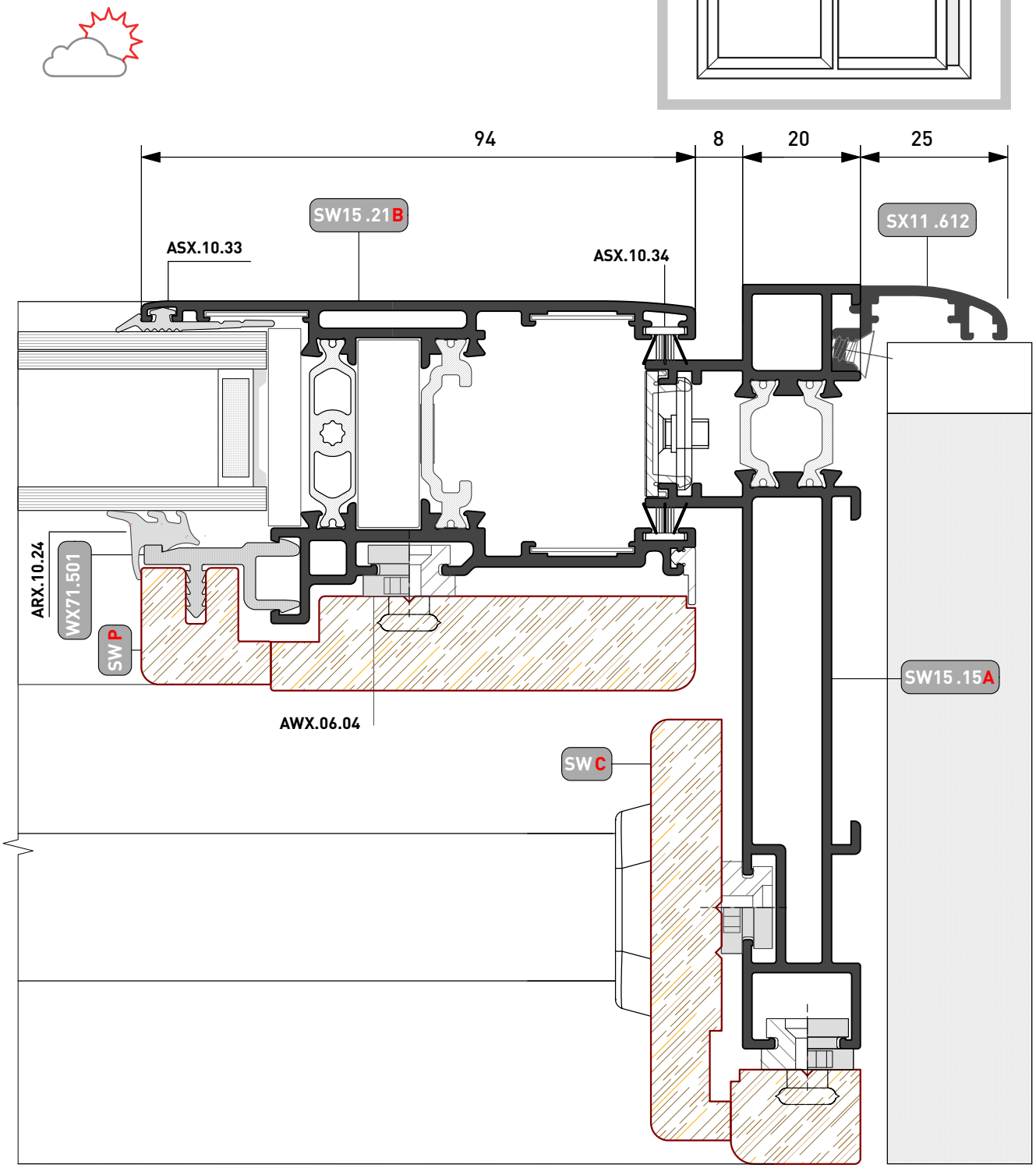

Quanto illustrato in questo catalogo è riservato e, a termini di legge, ne è vietata la riproduzione, anche parziale, se non esplicitamente autorizzata.
As illustrated in this catalog is reserved and, by law, is prohibited reproduction, even partial, if not expressly authorized .

FINESTRA SCORREVOLE 4 Ante

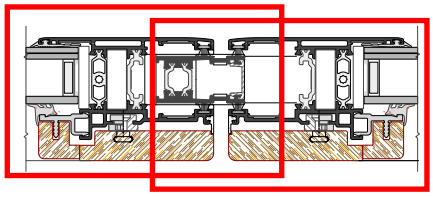

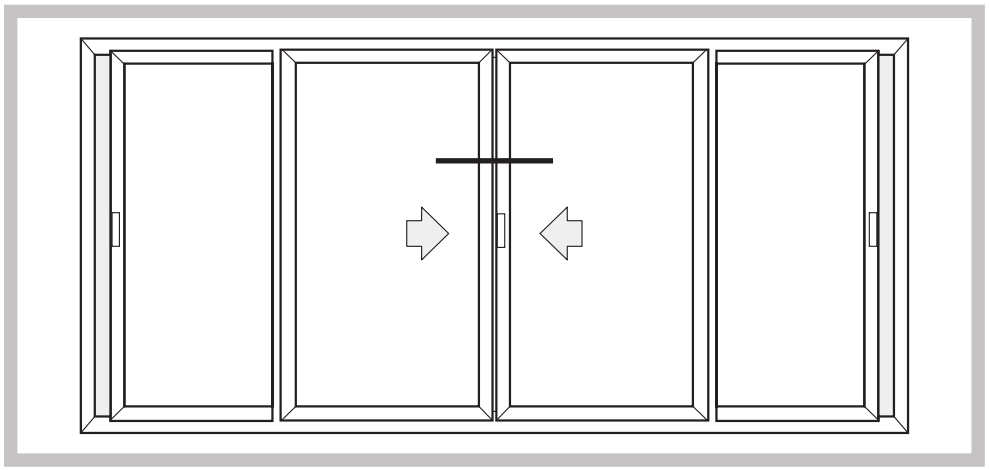

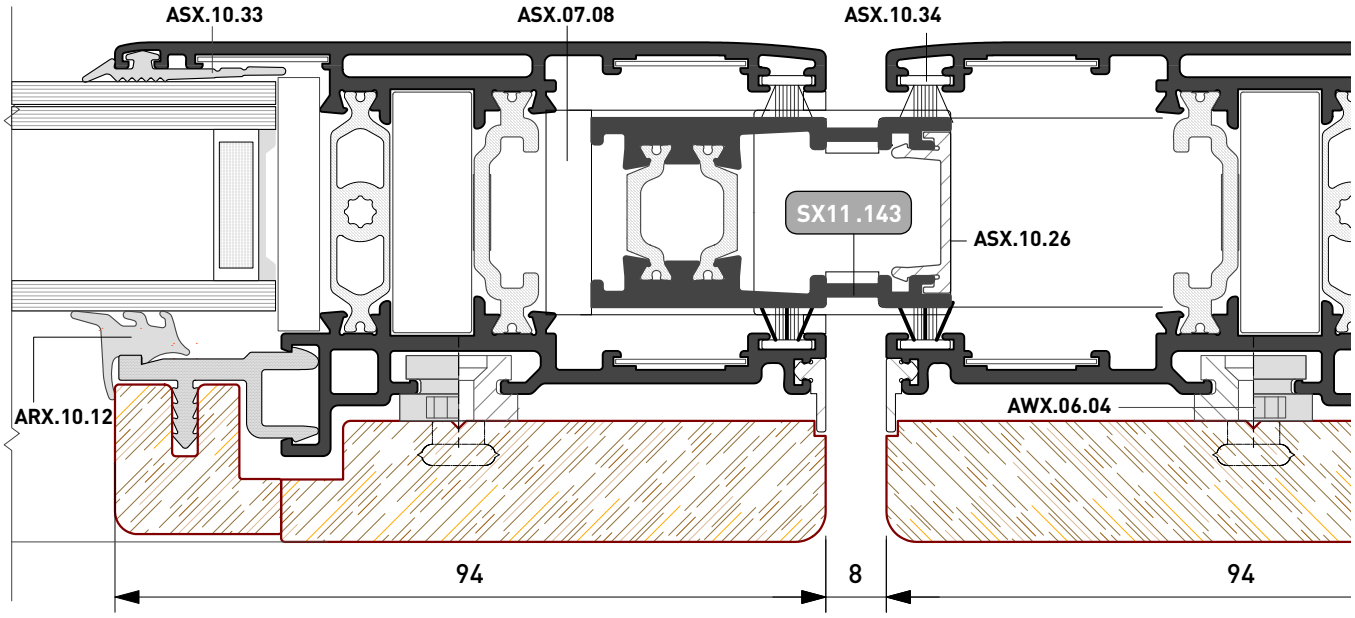

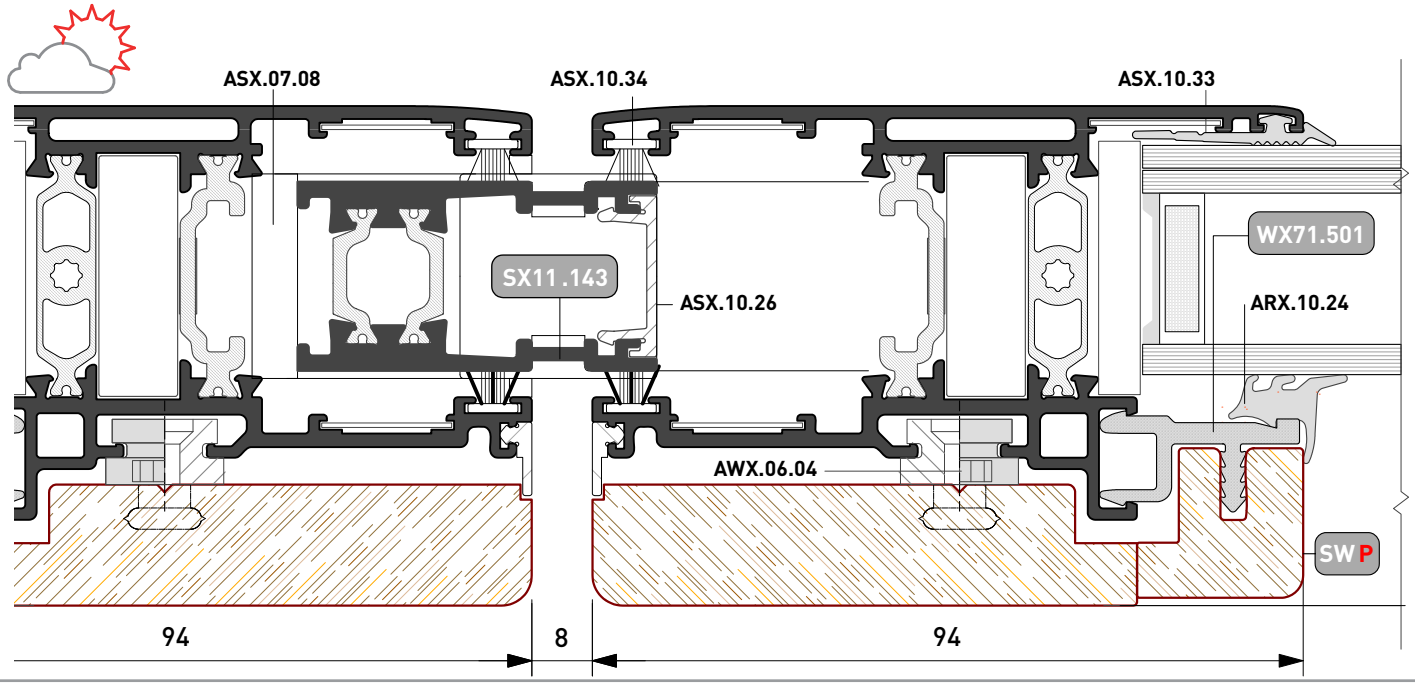

Quanto illustrato in questo catalogo è riservato e, a termini di legge, ne è vietata la riproduzione, anche parziale, se non esplicitamente autorizzata.
As illustrated in this catalog is reserved and, by law, is prohibited reproduction, even partial, if not expressly authorized .

FINESTRA SCORREVOLE + FISSO [Abbinamento con WX710]

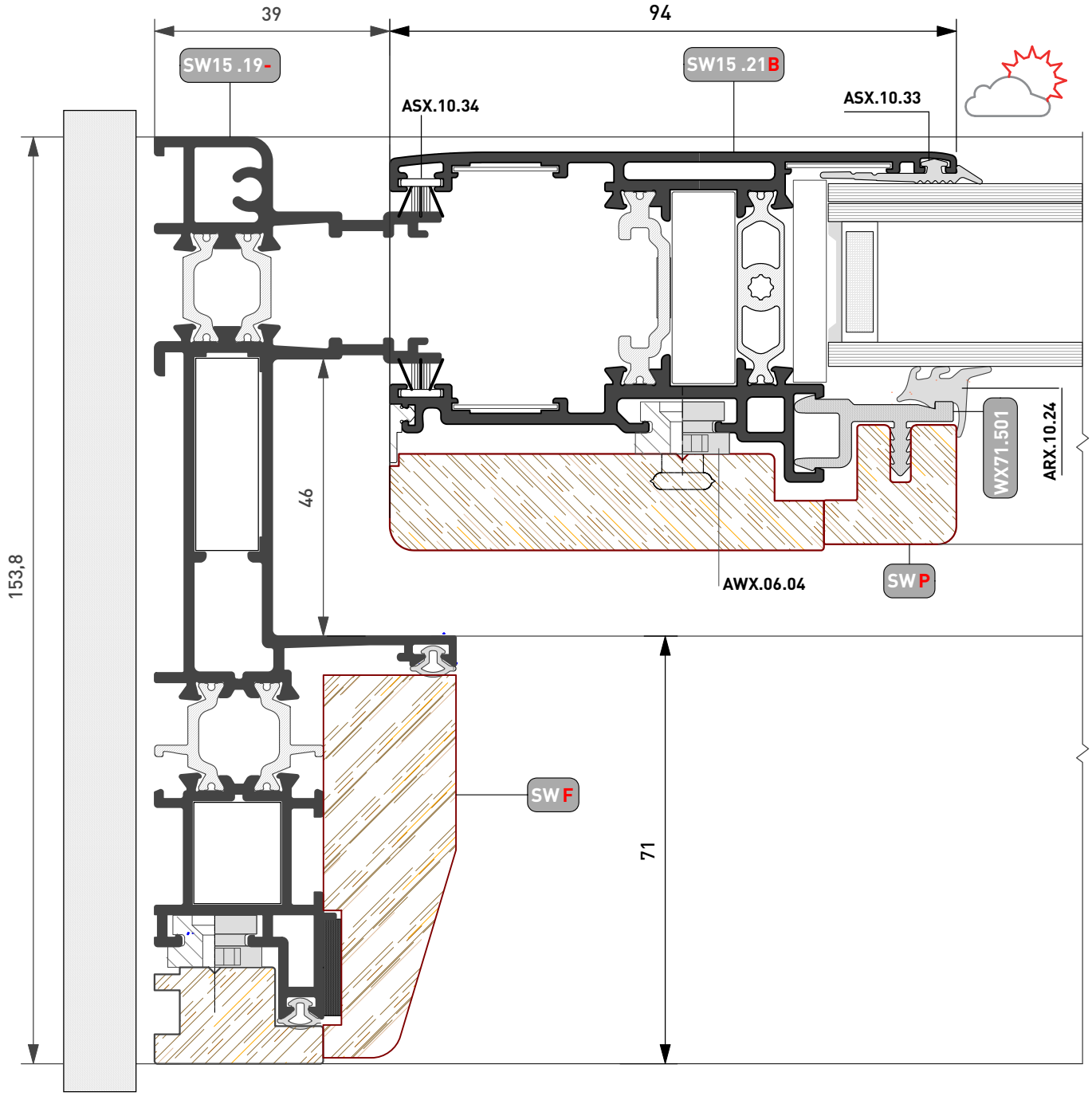

Quanto illustrato in questo catalogo è riservato e, a termini di legge, ne è vietata la riproduzione, anche parziale, se non esplicitamente autorizzata.
As illustrated in this catalog is reserved and, by law, is prohibited reproduction, even partial, if not expressly authorized .

FINESTRA SCORREVOLE + FISSO [Abbinamento con WX710]

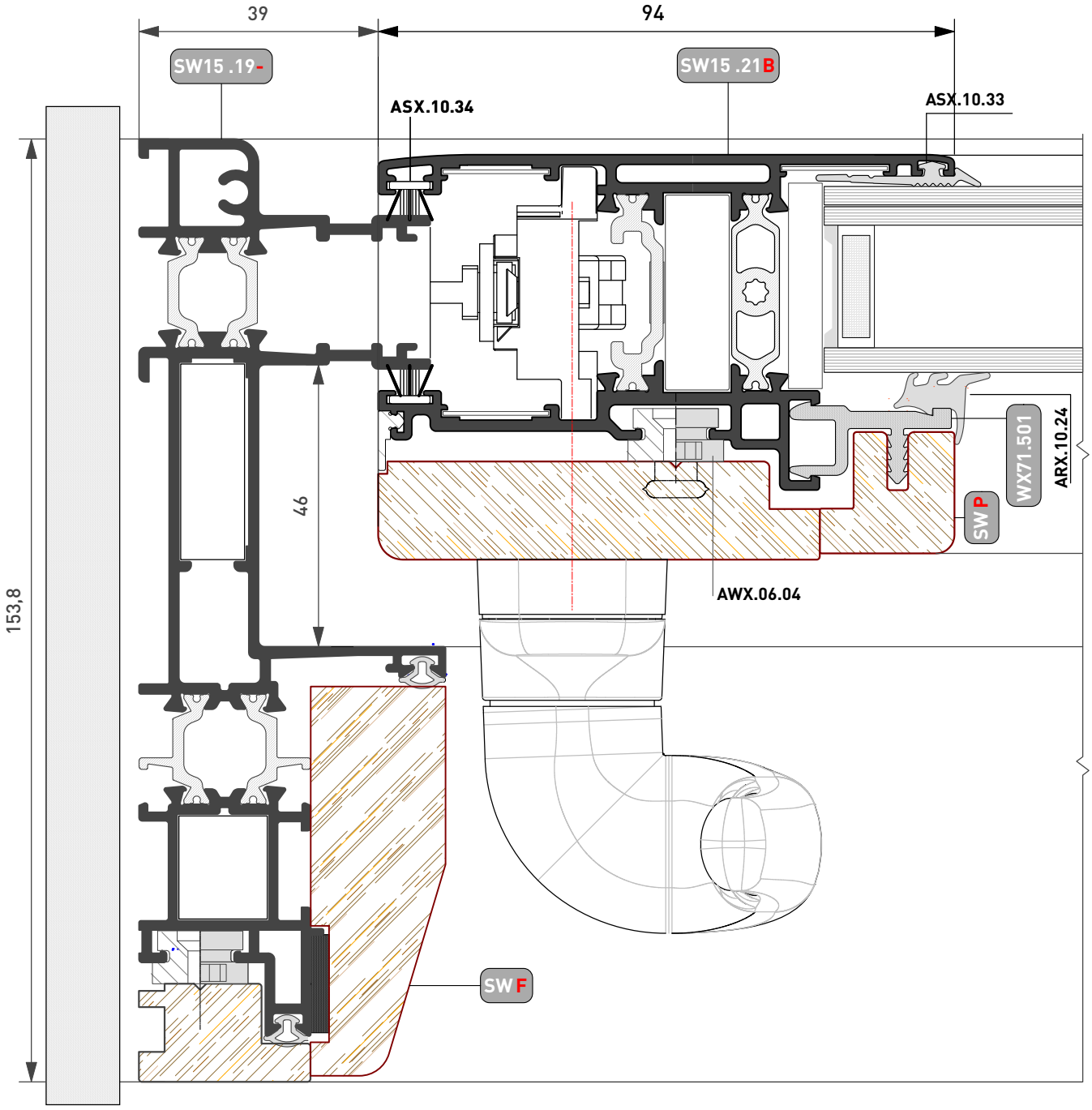

Quanto illustrato in questo catalogo è riservato e, a termini di legge, ne è vietata la riproduzione, anche parziale, se non esplicitamente autorizzata.
As illustrated in this catalog is reserved and, by law, is prohibited reproduction, even partial, if not expressly authorized .

FINESTRA SCORREVOLE + FISSO [Abbinamento con WX710]

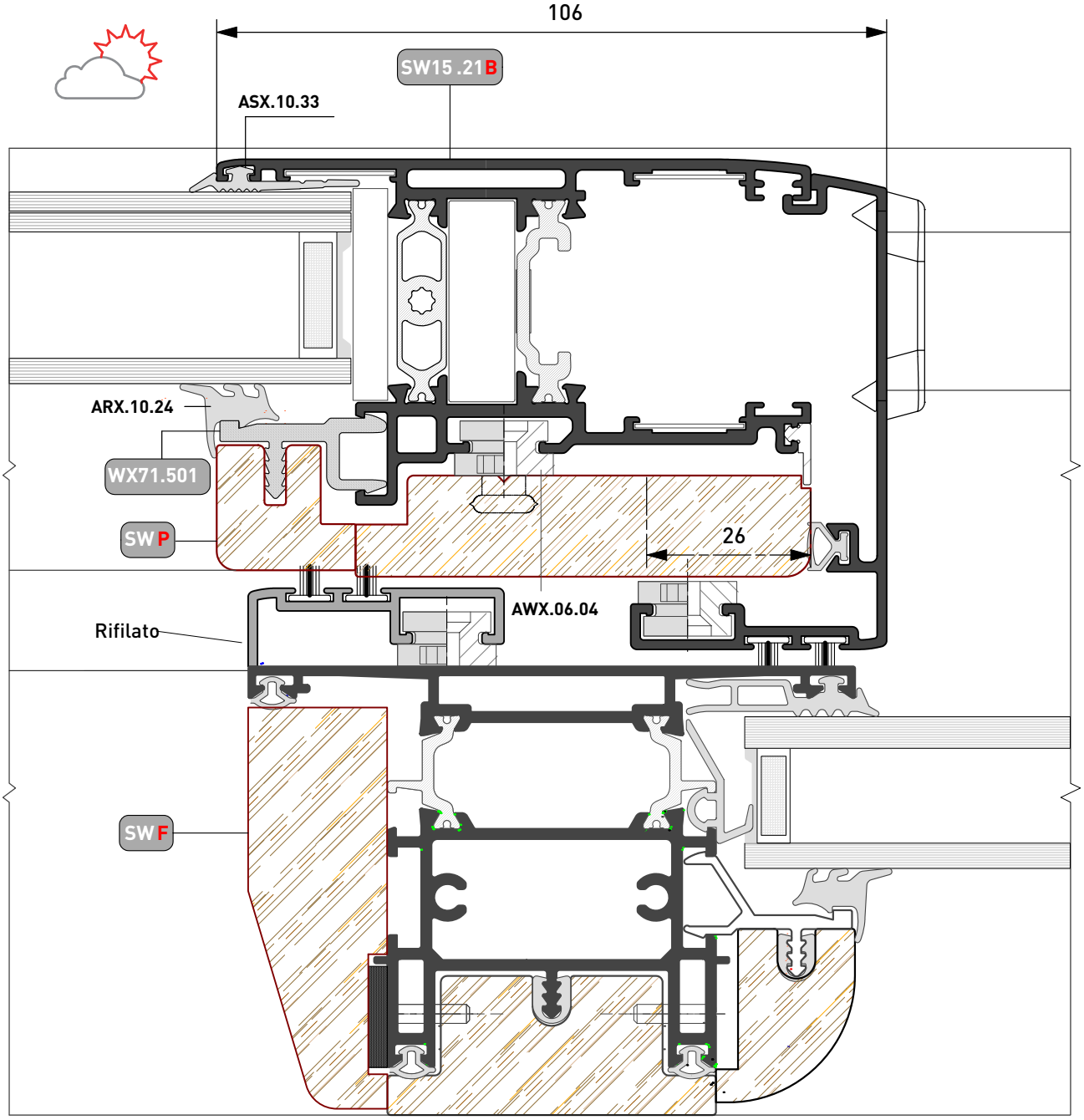

Quanto illustrato in questo catalogo è riservato e, a termini di legge, ne è vietata la riproduzione, anche parziale, se non esplicitamente autorizzata.
As illustrated in this catalog is reserved and, by law, is prohibited reproduction, even partial, if not expressly authorized .

FINESTRA SCORREVOLE + FISSO [Abbinamento con WX710]

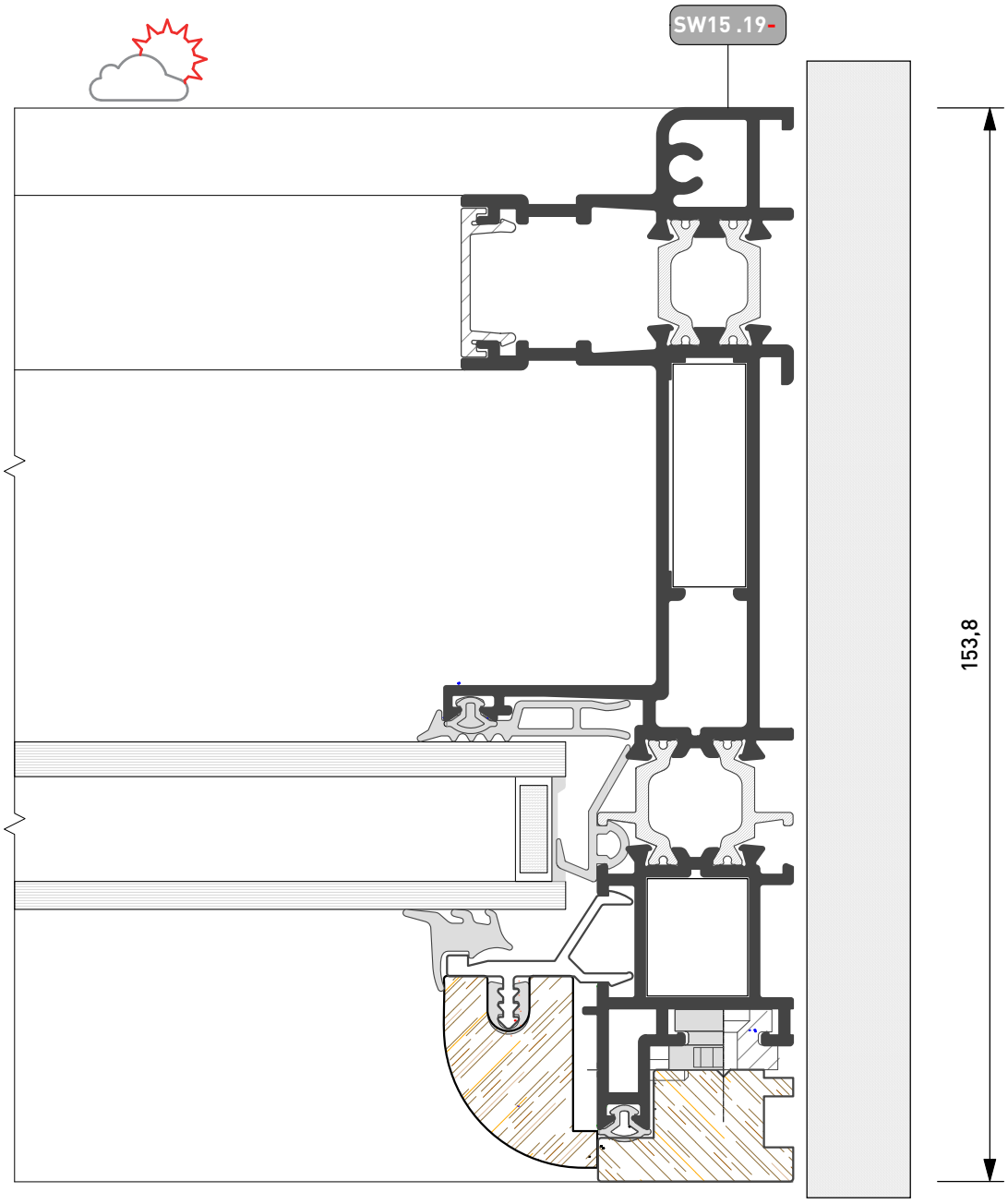

Quanto illustrato in questo catalogo è riservato e, a termini di legge, ne è vietata la riproduzione, anche parziale, se non esplicitamente autorizzata.
As illustrated in this catalog is reserved and, by law, is prohibited reproduction, even partial, if not expressly authorized .

FINESTRA SCORREVOLE + FISSO [Abbinamento con WX710]

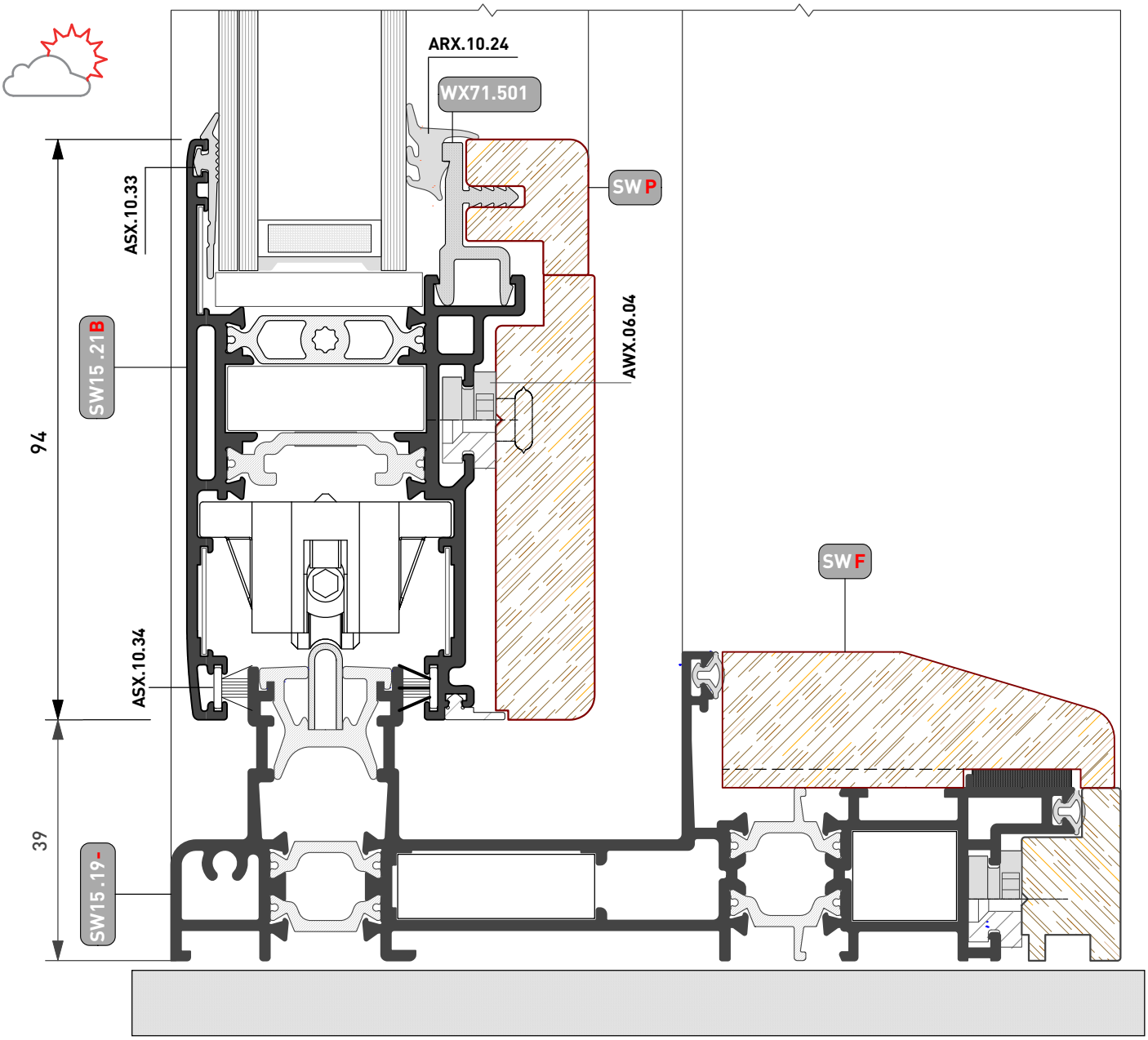

Quanto illustrato in questo catalogo è riservato e, a termini di legge, ne è vietata la riproduzione, anche parziale, se non esplicitamente autorizzata.
As illustrated in this catalog is reserved and, by law, is prohibited reproduction, even partial, if not expressly authorized .

FINESTRA SCORREVOLE + ANTA RIBALTA [Abbinamento con WX710]

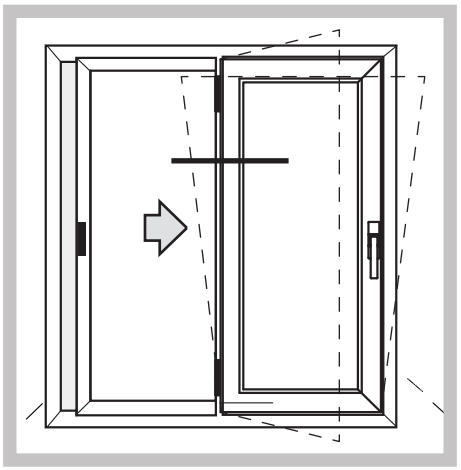

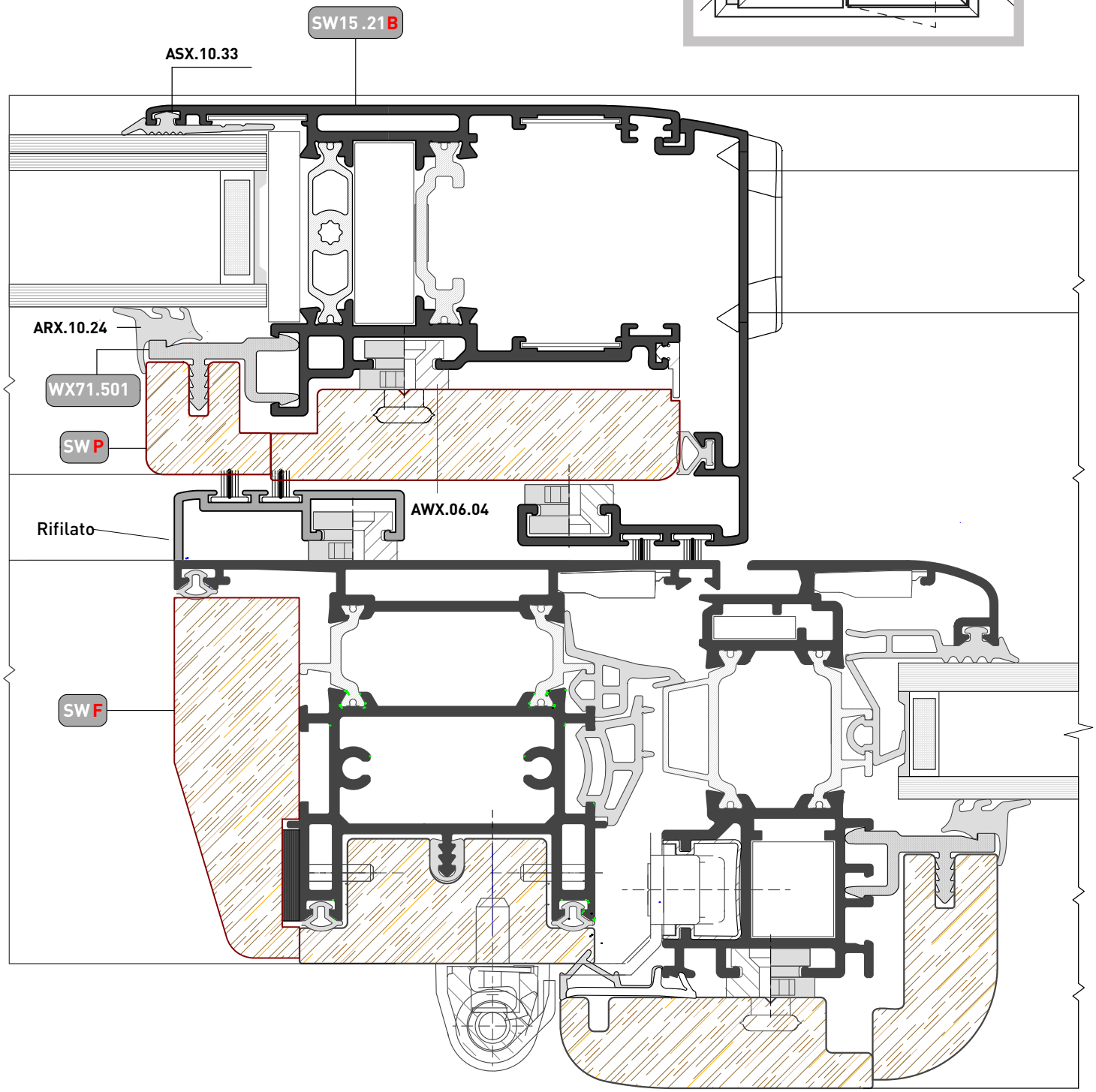

Quanto illustrato in questo catalogo è riservato e, a termini di legge, ne è vietata la riproduzione, anche parziale, se non esplicitamente autorizzata.
As illustrated in this catalog is reserved and, by law, is prohibited reproduction, even partial, if not expressly authorized .

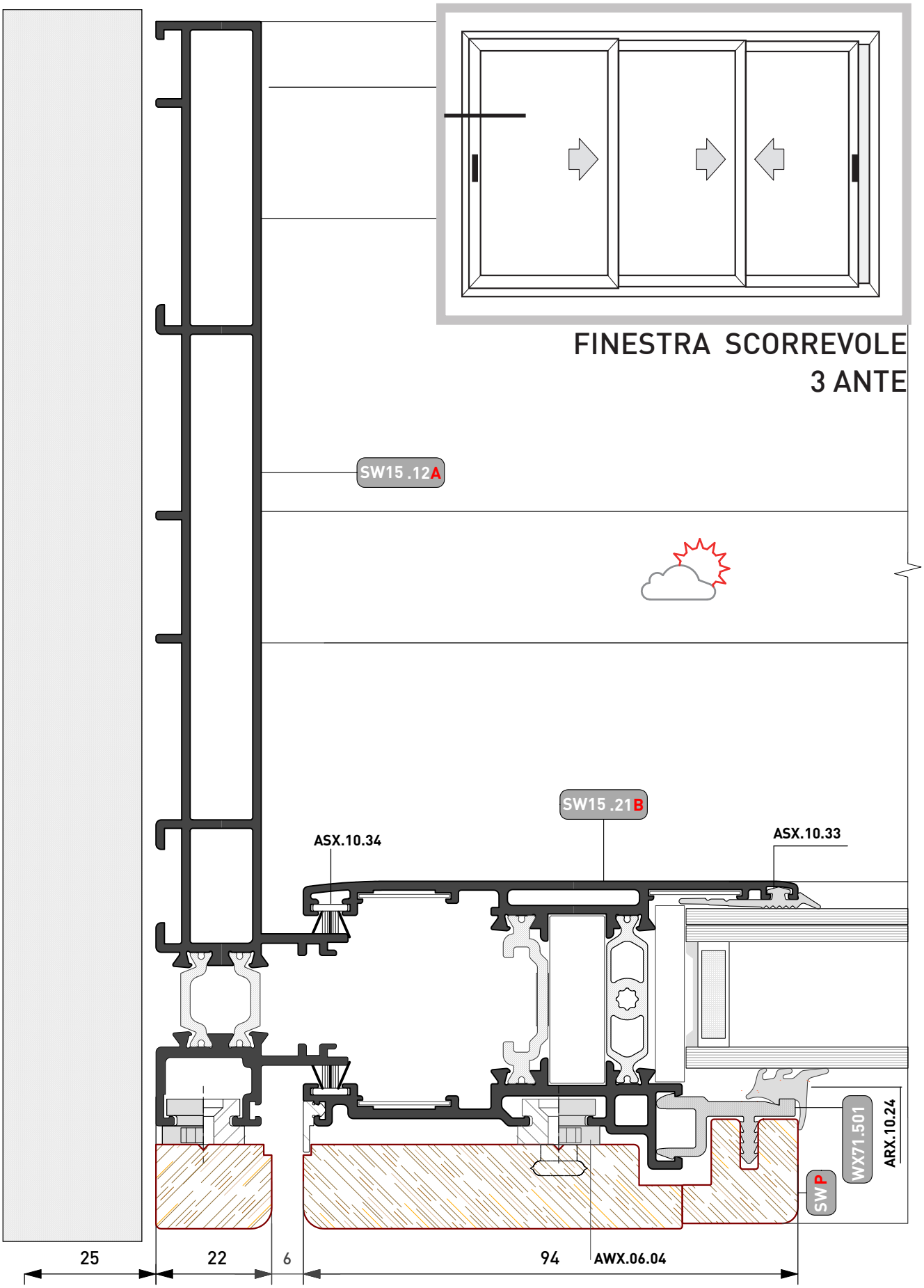

Quanto illustrato in questo catalogo è riservato e, a termini di legge, ne è vietata la riproduzione, anche parziale, se non esplicitamente autorizzata.
As illustrated in this catalog is reserved and, by law, is prohibited reproduction, even partial, if not expressly authorized .

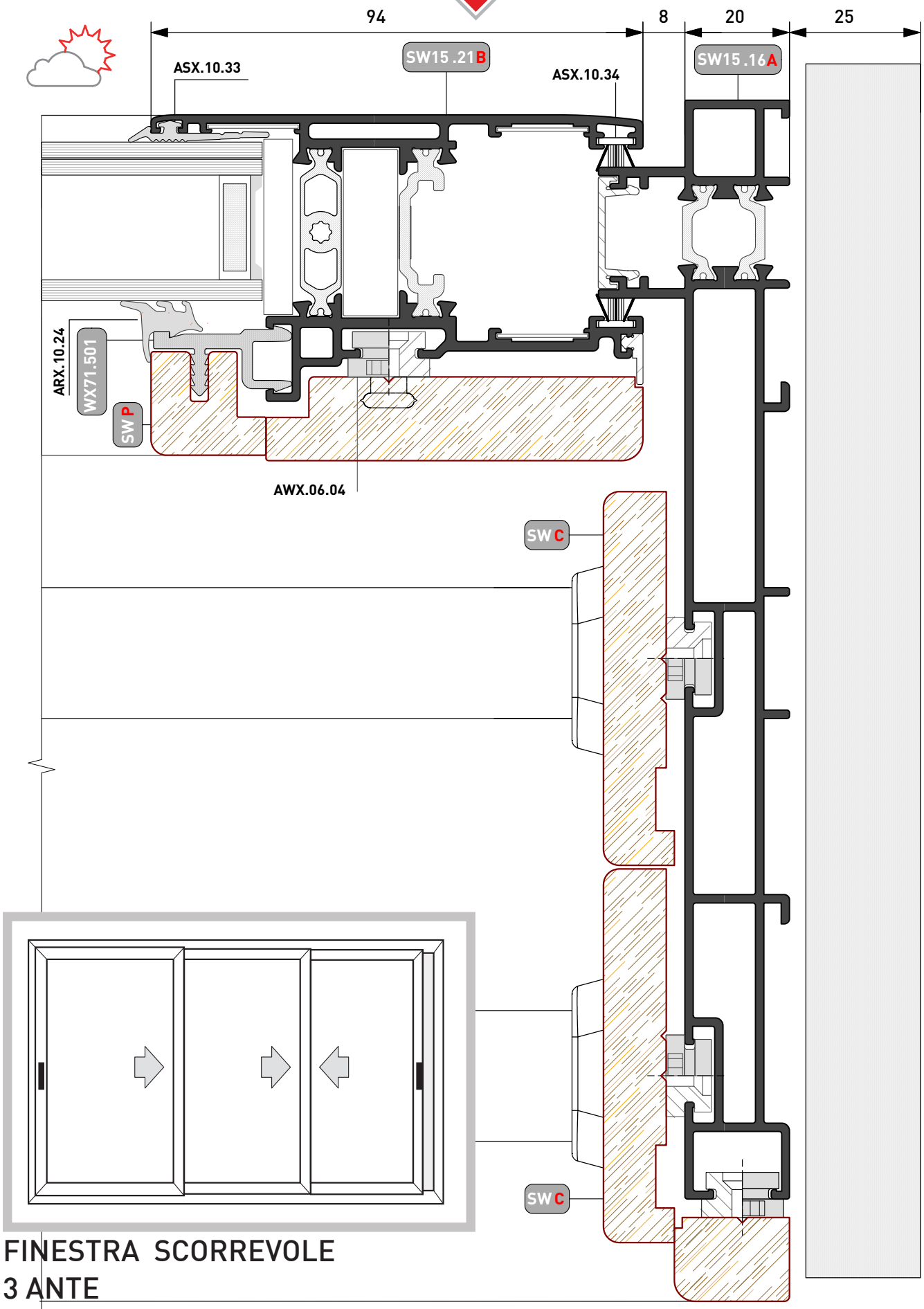

FINESTRA SCORREVOLE
3 ANTE

Quanto illustrato in questo catalogo è riservato e, a termini di legge, ne è vietata la riproduzione, anche parziale, se non esplicitamente autorizzata.
As illustrated in this catalog is reserved and, by law, is prohibited reproduction, even partial, if not expressly authorized .

FINESTRA SCORREVOLE

ALZANTE HS

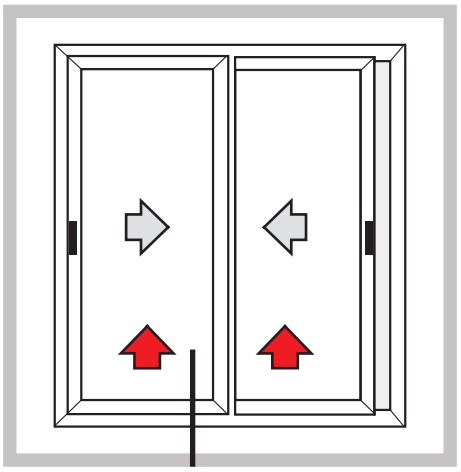

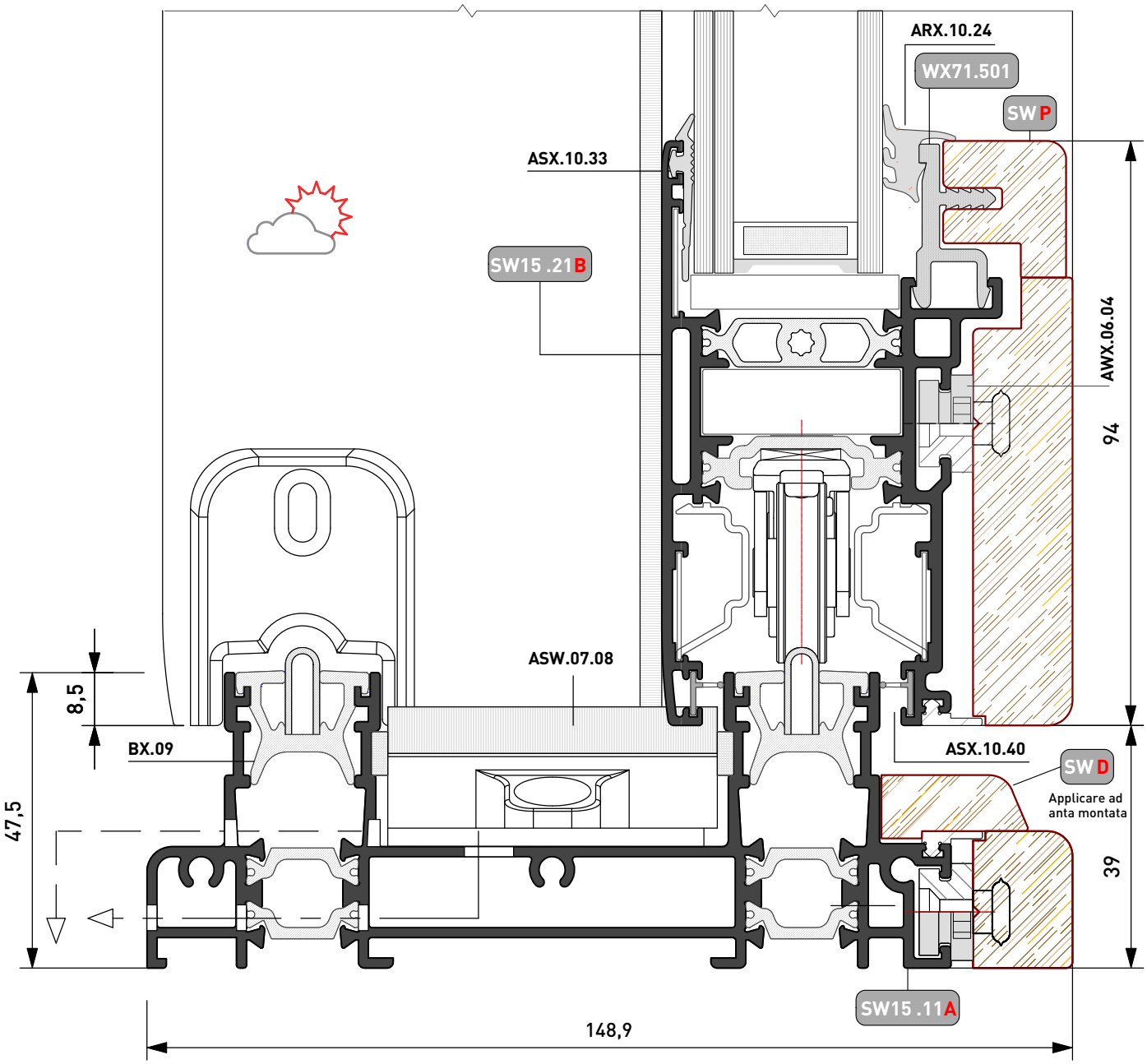

Quanto illustrato in questo catalogo è riservato e, a termini di legge, ne è vietata la riproduzione, anche parziale, se non esplicitamente autorizzata.
As illustrated in this catalog is reserved and, by law, is prohibited reproduction, even partial, if not expressly authorized .

FINESTRA SCORREVOLE ALZANTE HS

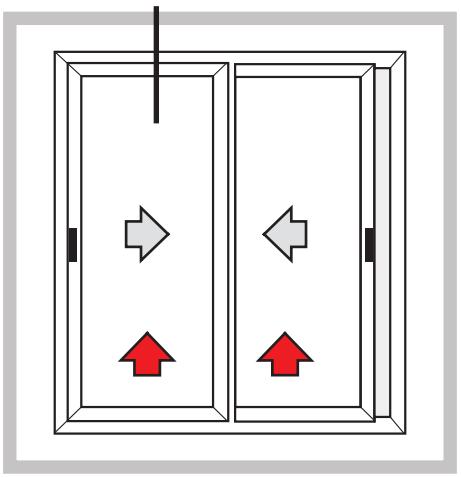

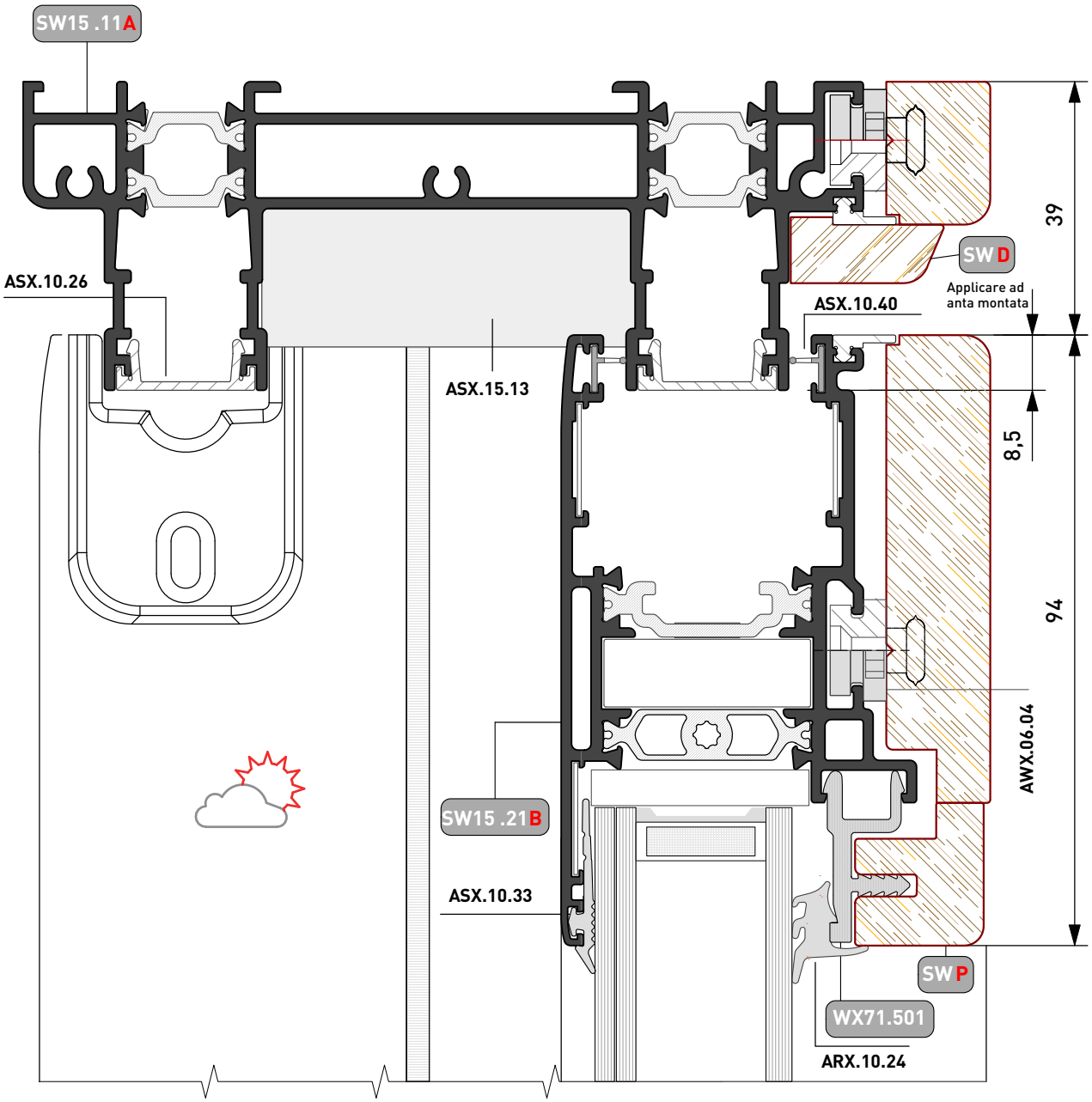

Quanto illustrato in questo catalogo è riservato e, a termini di legge, ne è vietata la riproduzione, anche parziale, se non esplicitamente autorizzata.
As illustrated in this catalog is reserved and, by law, is prohibited reproduction, even partial, if not expressly authorized .

FINESTRA SCORREVOLE

ALZANTE HS

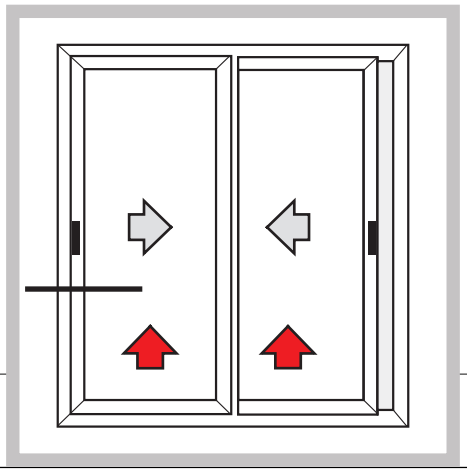

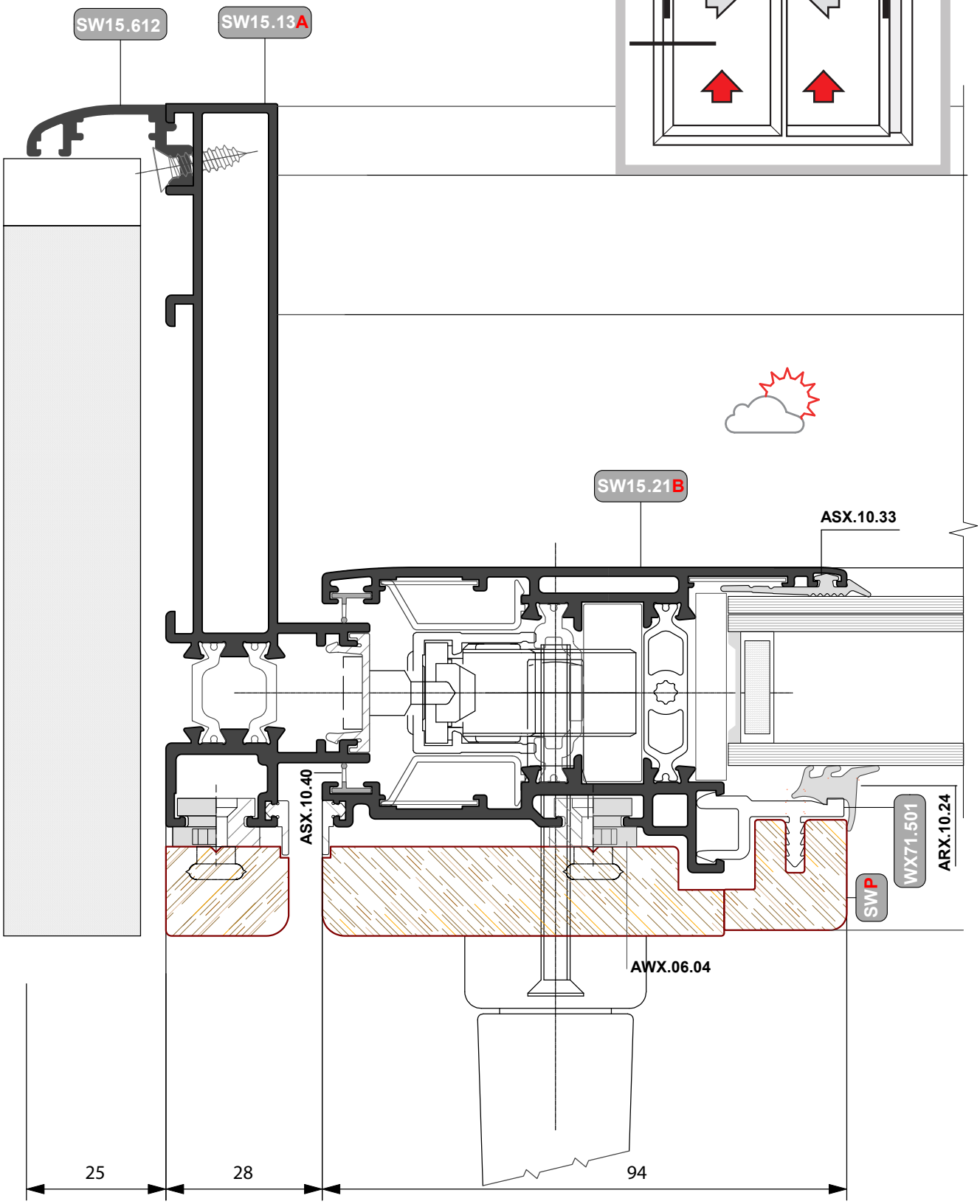

Quanto illustrato in questo catalogo è riservato e, a termini di legge, ne è vietata la riproduzione, anche parziale, se non esplicitamente autorizzata.
As illustrated in this catalog is reserved and, by law, is prohibited reproduction, even partial, if not expressly authorized .

FINESTRA SCORREVOLE + FISSO [Abbinamento con WX710]

ALZANTE HS

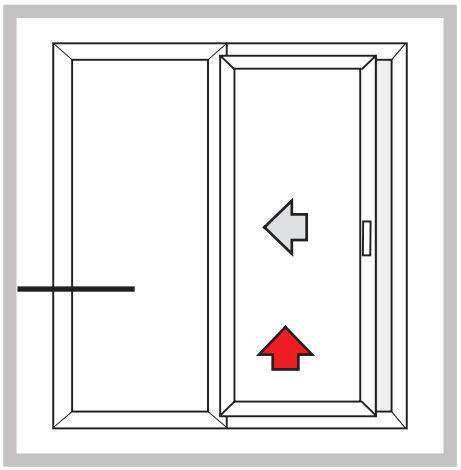

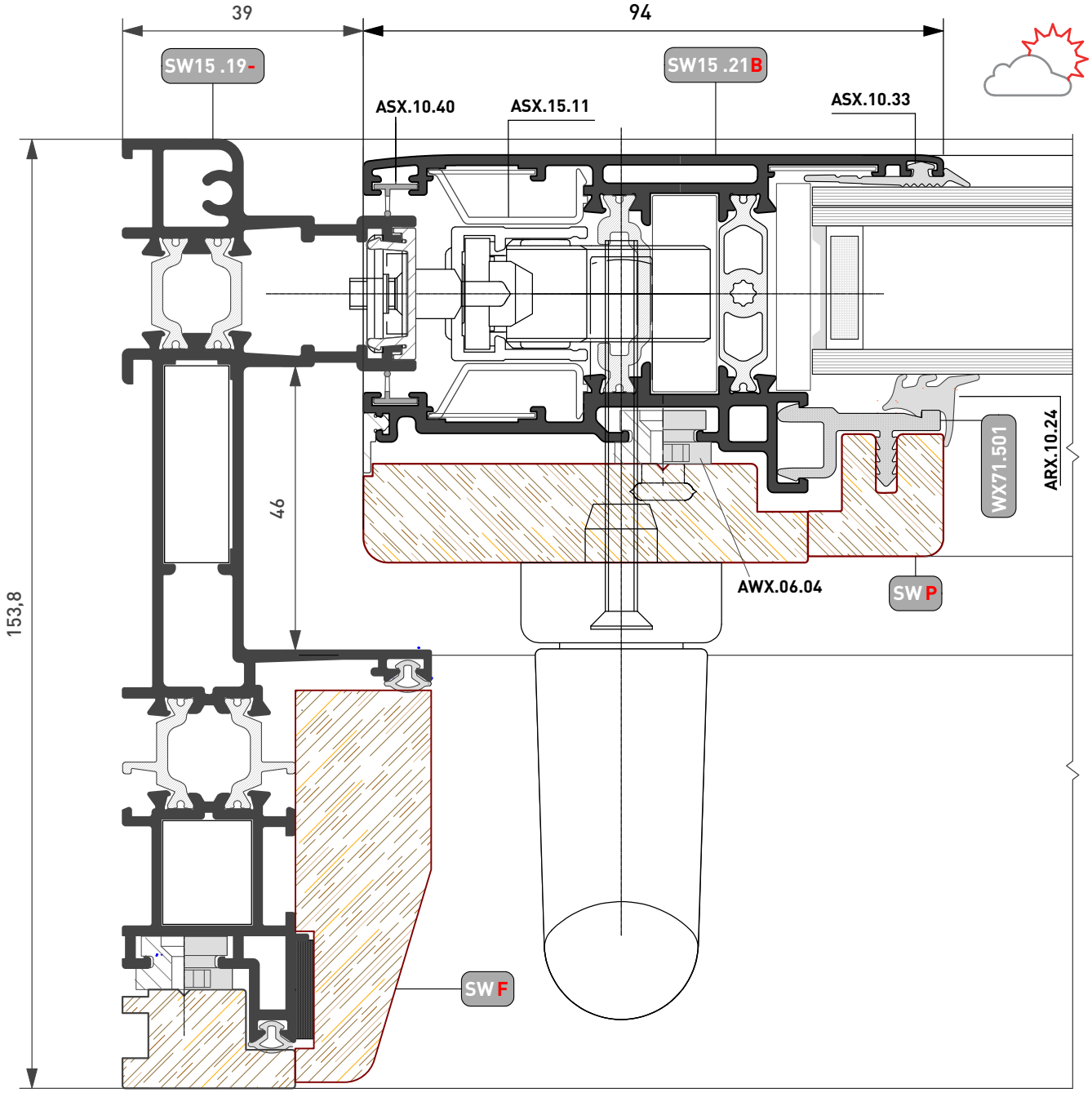

Quanto illustrato in questo catalogo è riservato e, a termini di legge, ne è vietata la riproduzione, anche parziale, se non esplicitamente autorizzata.
As illustrated in this catalog is reserved and, by law, is prohibited reproduction, even partial, if not expressly authorized .

FINESTRA SCORREVOLE 2 ANTE + FISSO [Abbinamento con fisso RX]

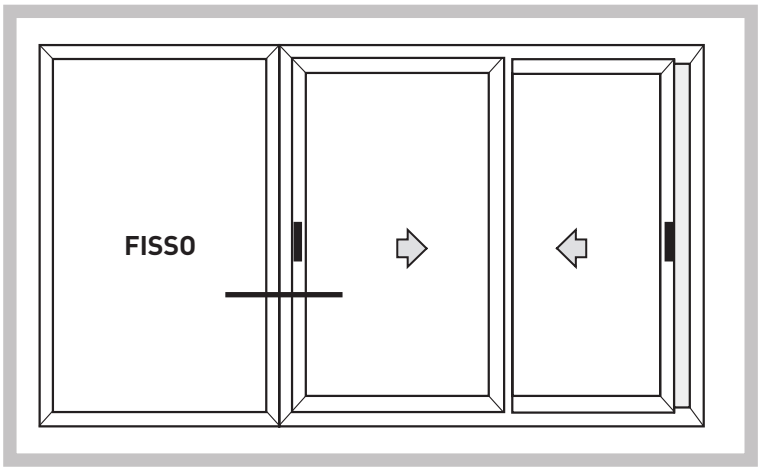

FINESTRA SCORREVOLE 3 ANTE

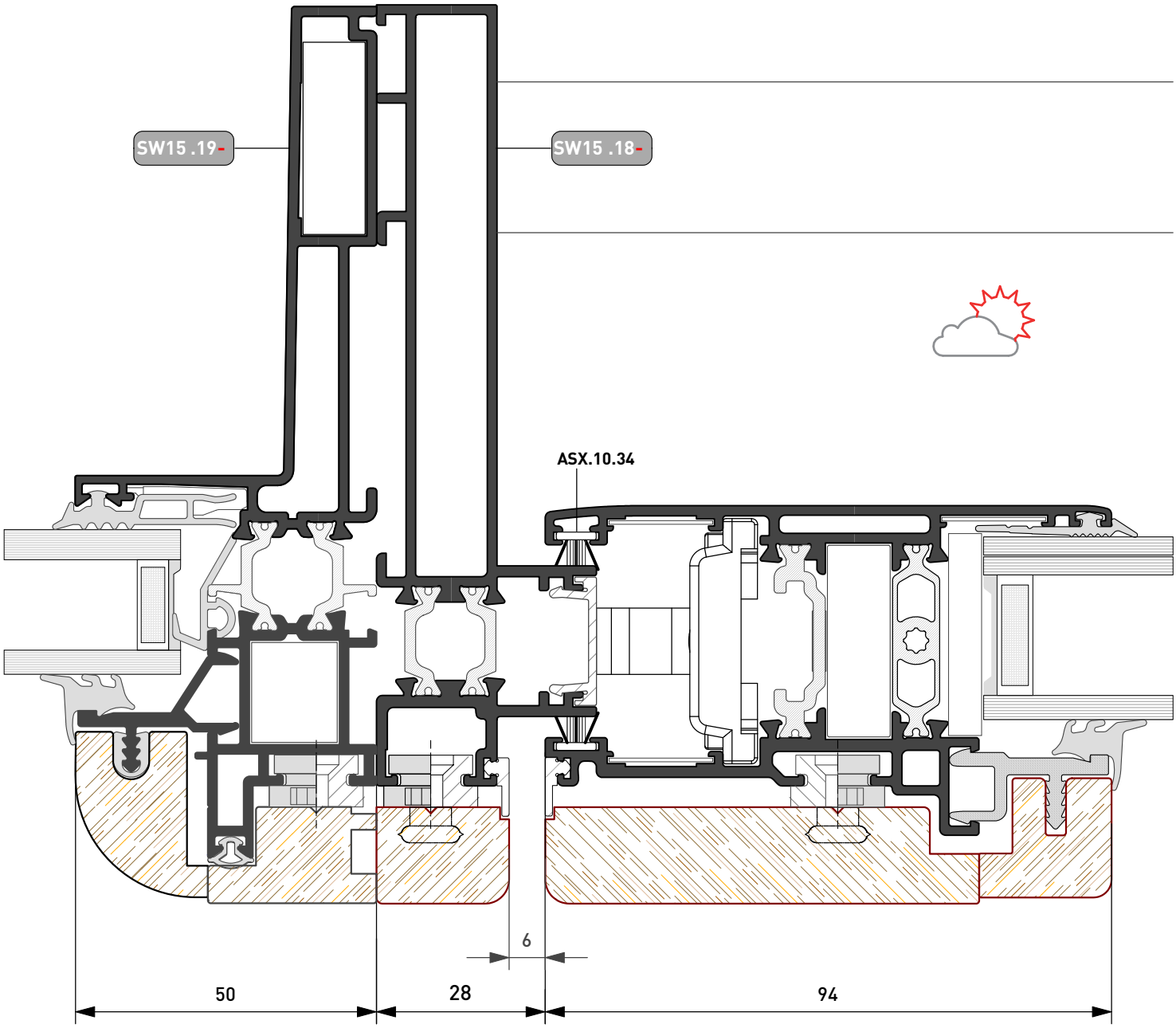

Quanto illustrato in questo catalogo è riservato e, a termini di legge, ne è vietata la riproduzione, anche parziale, se non esplicitamente autorizzata.
As illustrated in this catalog is reserved and, by law, is prohibited reproduction, even partial, if not expressly authorized .

FINESTRA SCORREVOLE
3 Ante

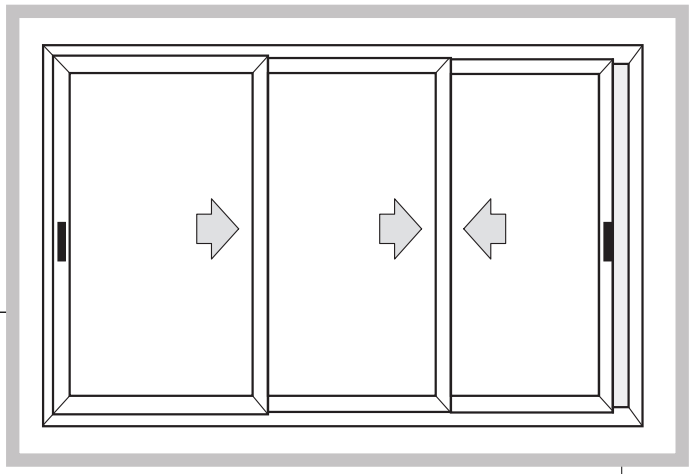

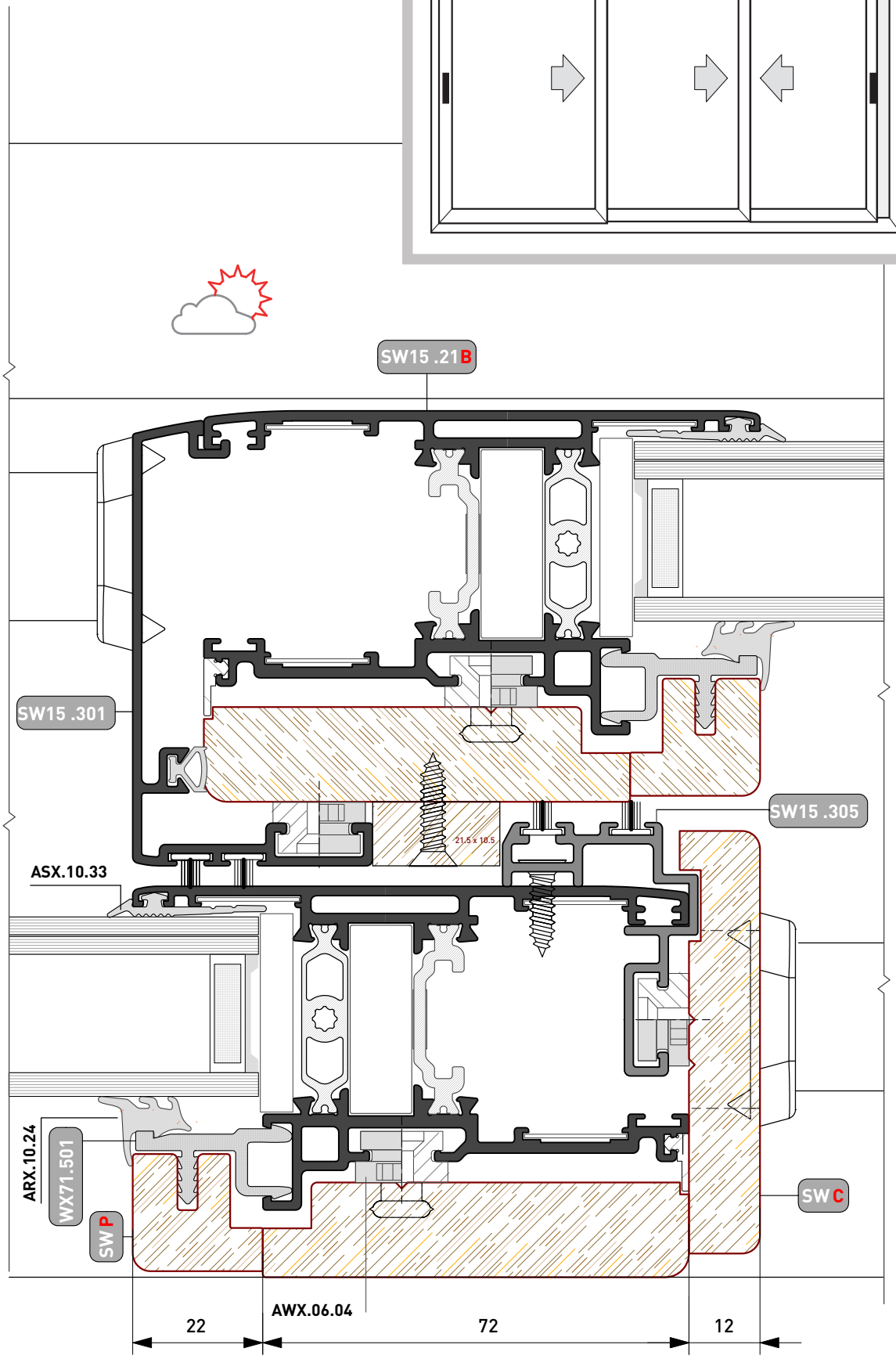

Quanto illustrato in questo catalogo è riservato e, a termini di legge, ne è vietata la riproduzione, anche parziale, se non esplicitamente autorizzata.
As illustrated in this catalog is reserved and, by law, is prohibited reproduction, even partial, if not expressly authorized .

FINESTRA SCORREVOLE

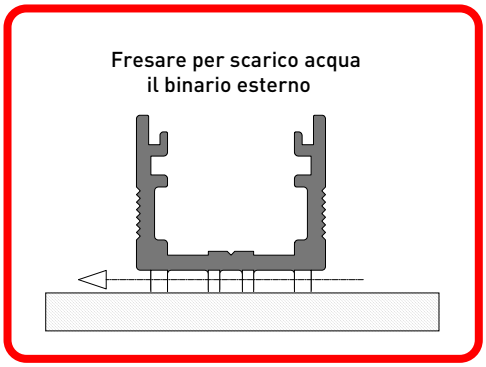

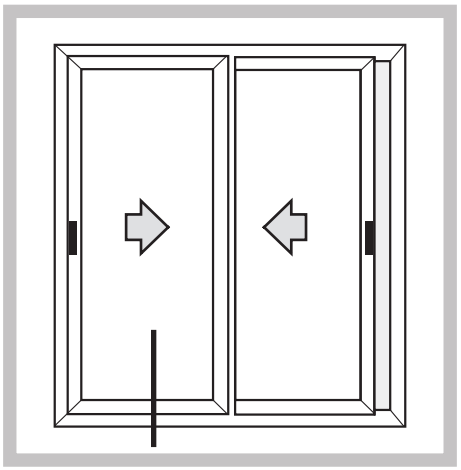

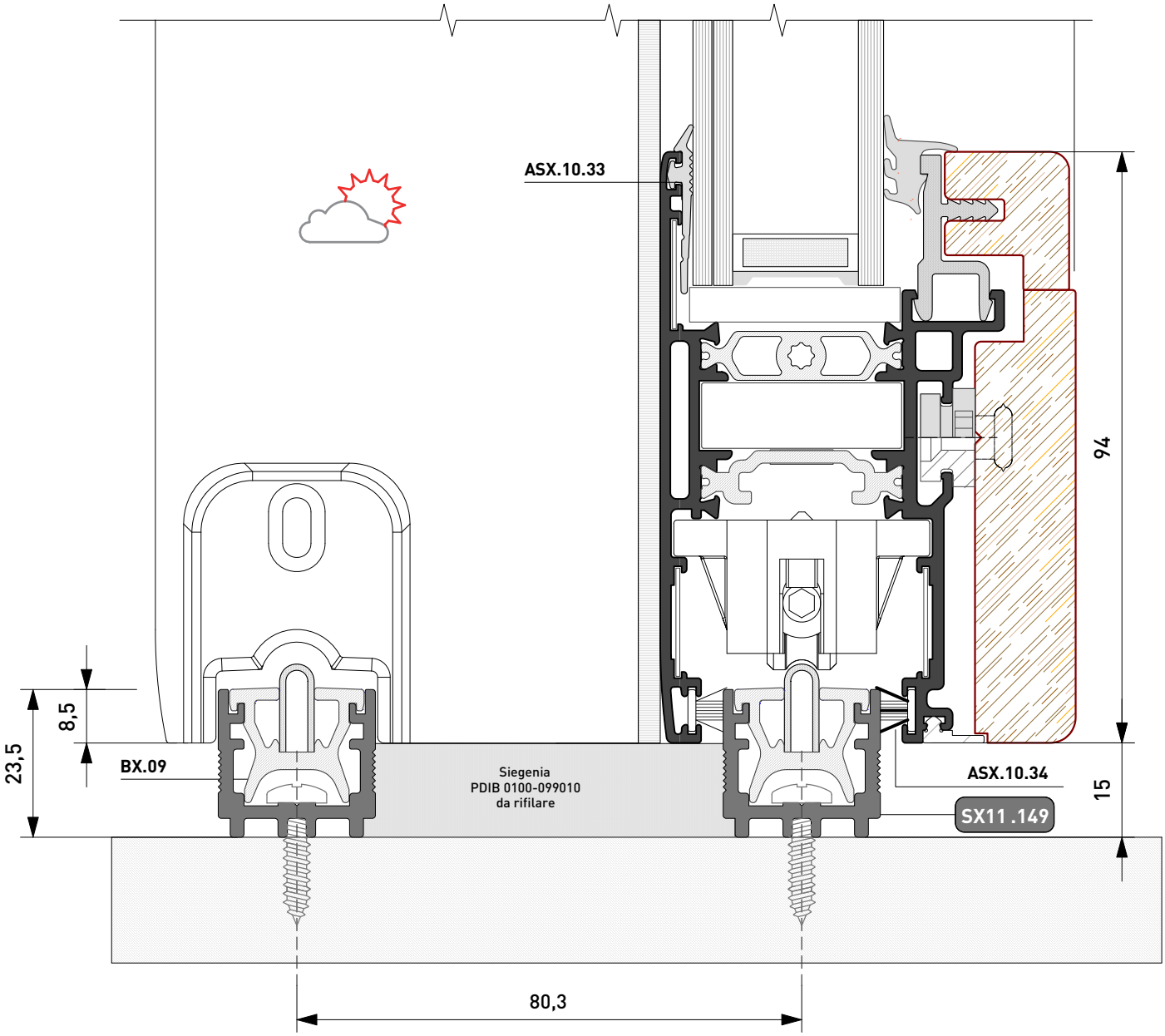

Quanto illustrato in questo catalogo è riservato e, a termini di legge, ne è vietata la riproduzione, anche parziale, se non esplicitamente autorizzata.
As illustrated in this catalog is reserved and, by law, is prohibited reproduction, even partial, if not expressly authorized .

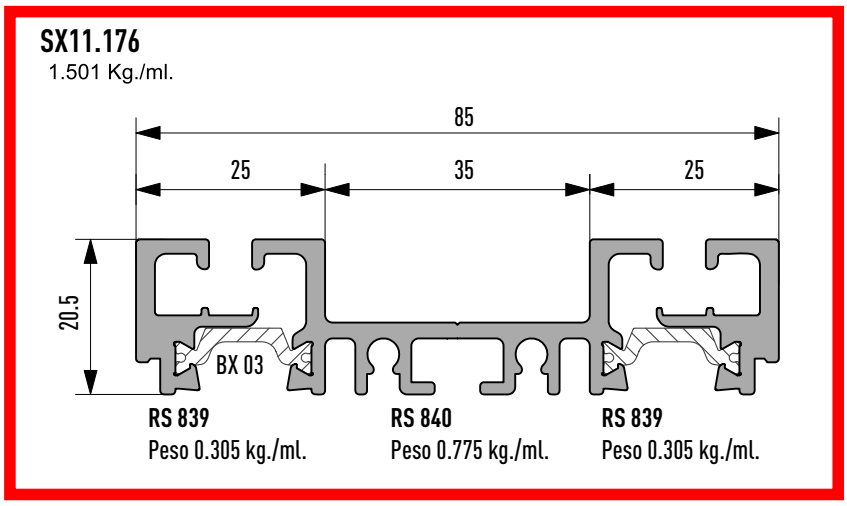

DETTAGLIO ASOLE SCARICO ACQUA

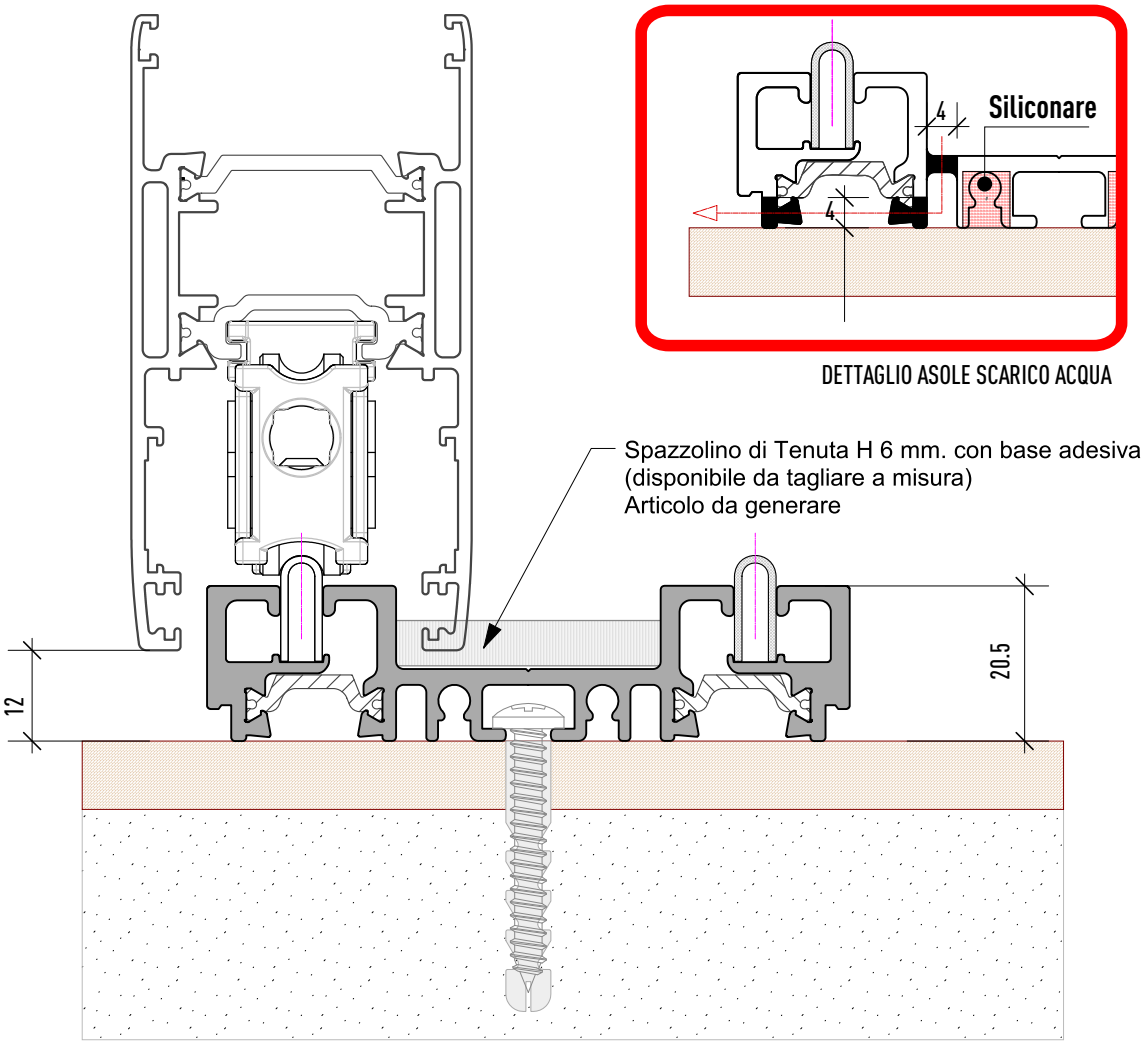

Quanto illustrato in questo catalogo è riservato e, a termini di legge, ne è vietata la riproduzione, anche parziale, se non esplicitamente autorizzata.
As illustrated in this catalog is reserved and, by law, is prohibited reproduction, even partial, if not expressly authorized .

ASSEMBLAGGIO

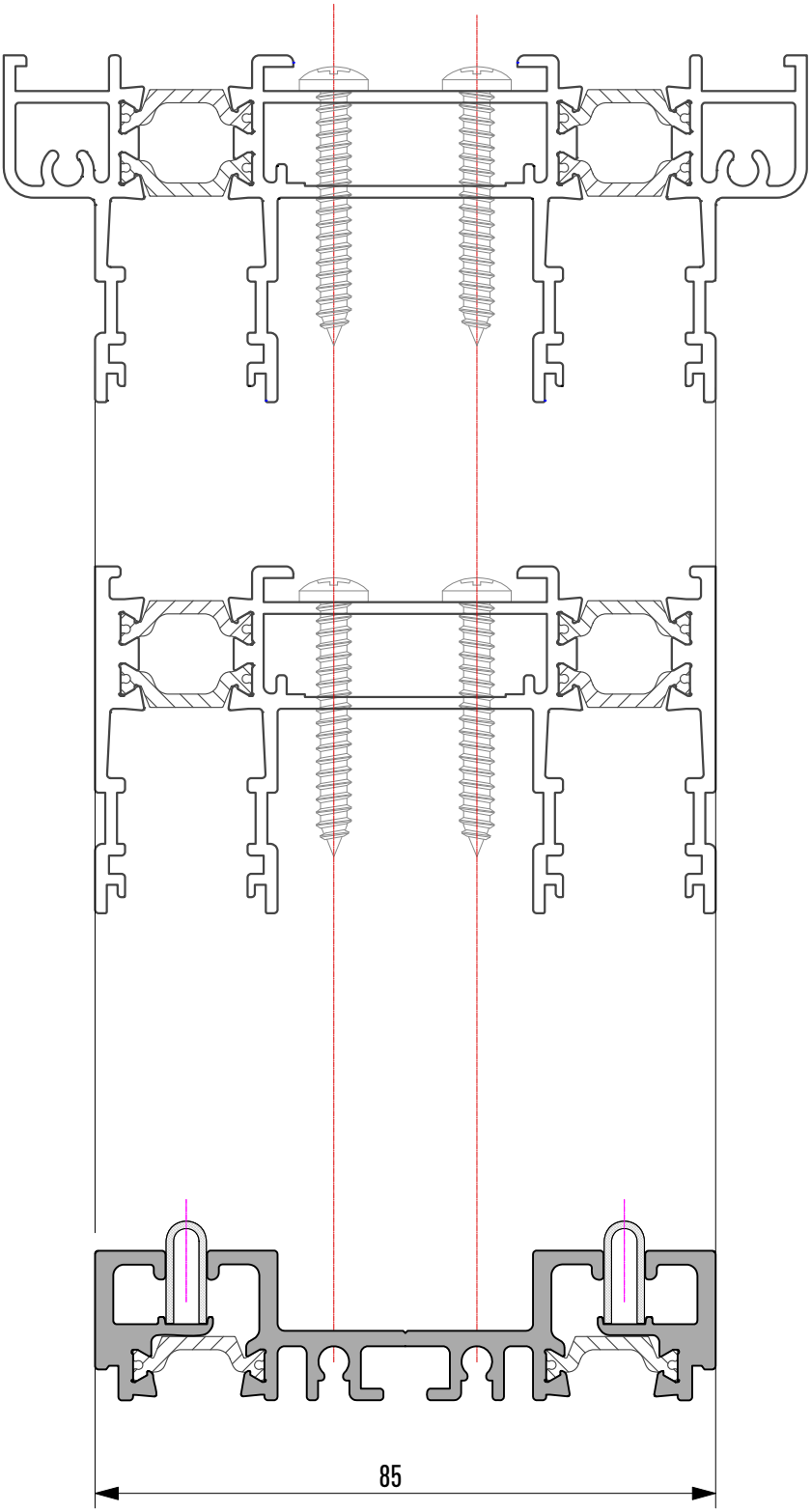

Quanto illustrato in questo catalogo è riservato e, a termini di legge, ne è vietata la riproduzione, anche parziale, se non esplicitamente autorizzata.
As illustrated in this catalog is reserved and, by law, is prohibited reproduction, even partial, if not expressly authorized .

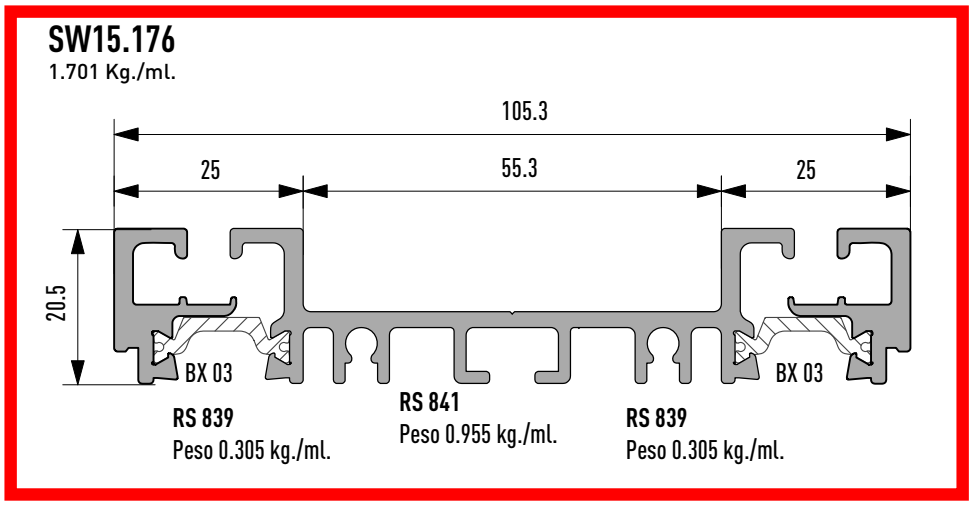

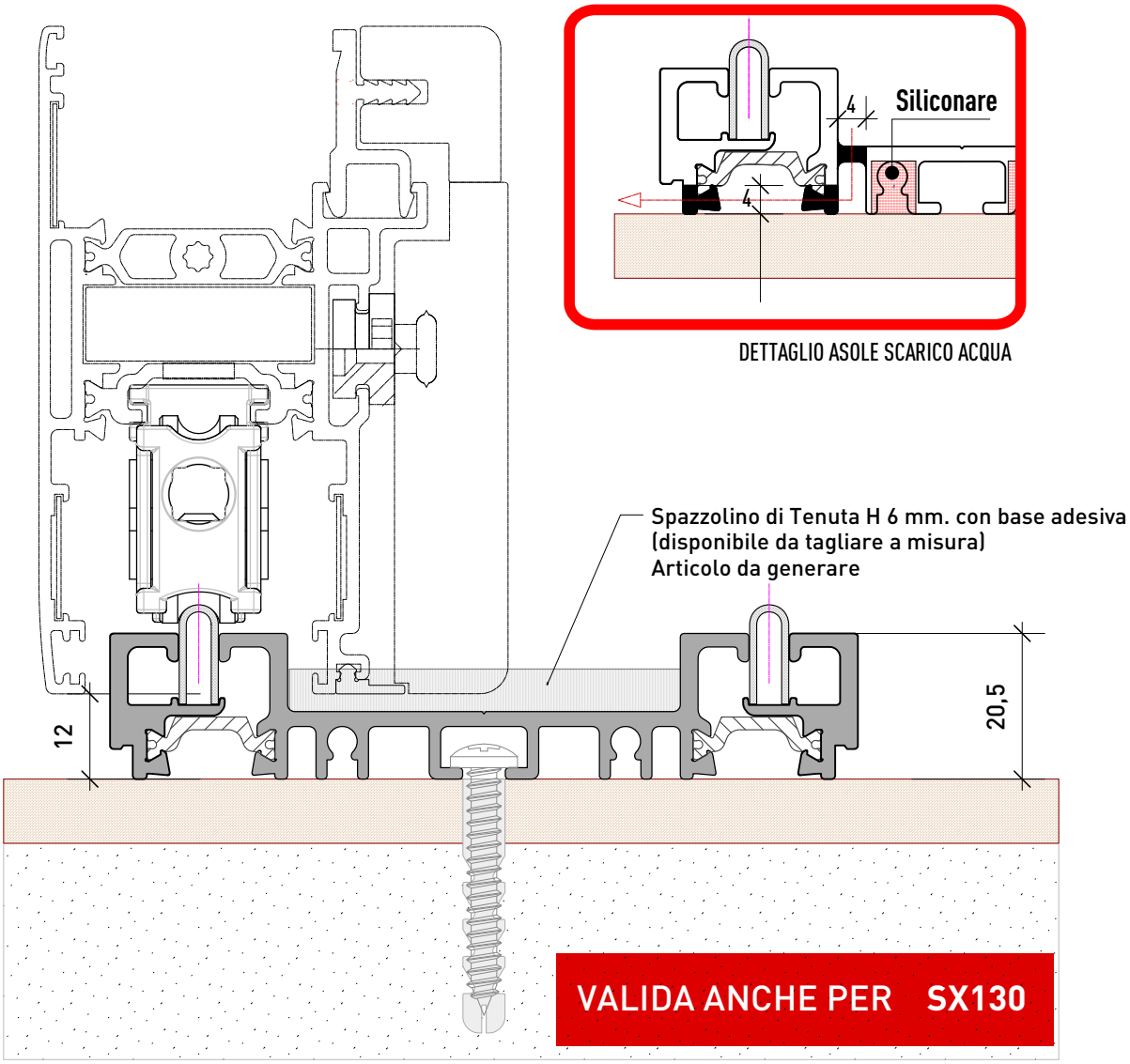

Quanto illustrato in questo catalogo è riservato e, a termini di legge, ne è vietata la riproduzione, anche parziale, se non esplicitamente autorizzata.
As illustrated in this catalog is reserved and, by law, is prohibited reproduction, even partial, if not expressly authorized .

ASSEMBLAGGIO

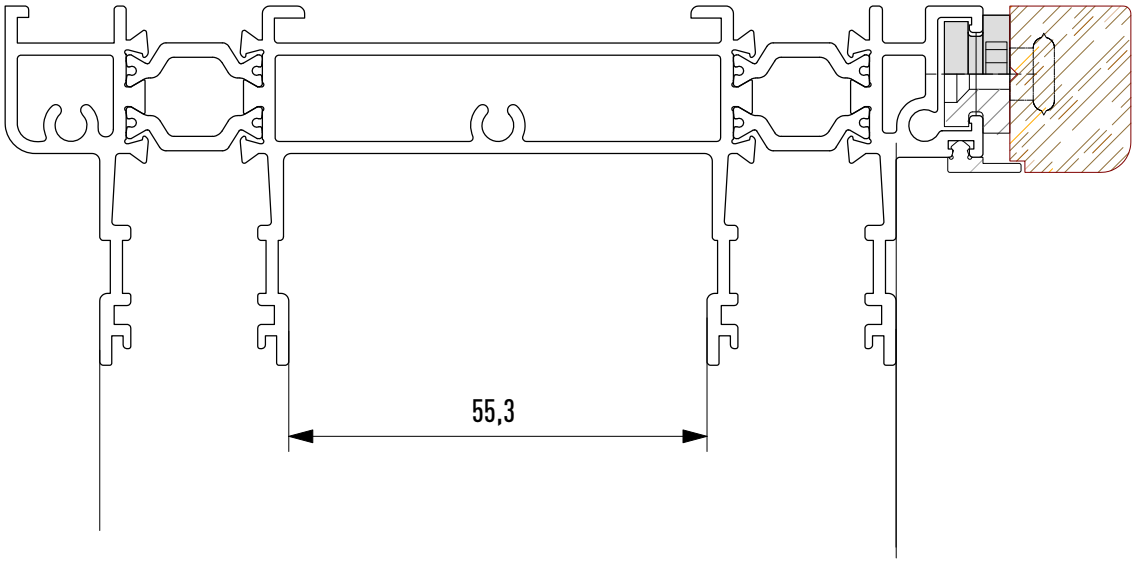

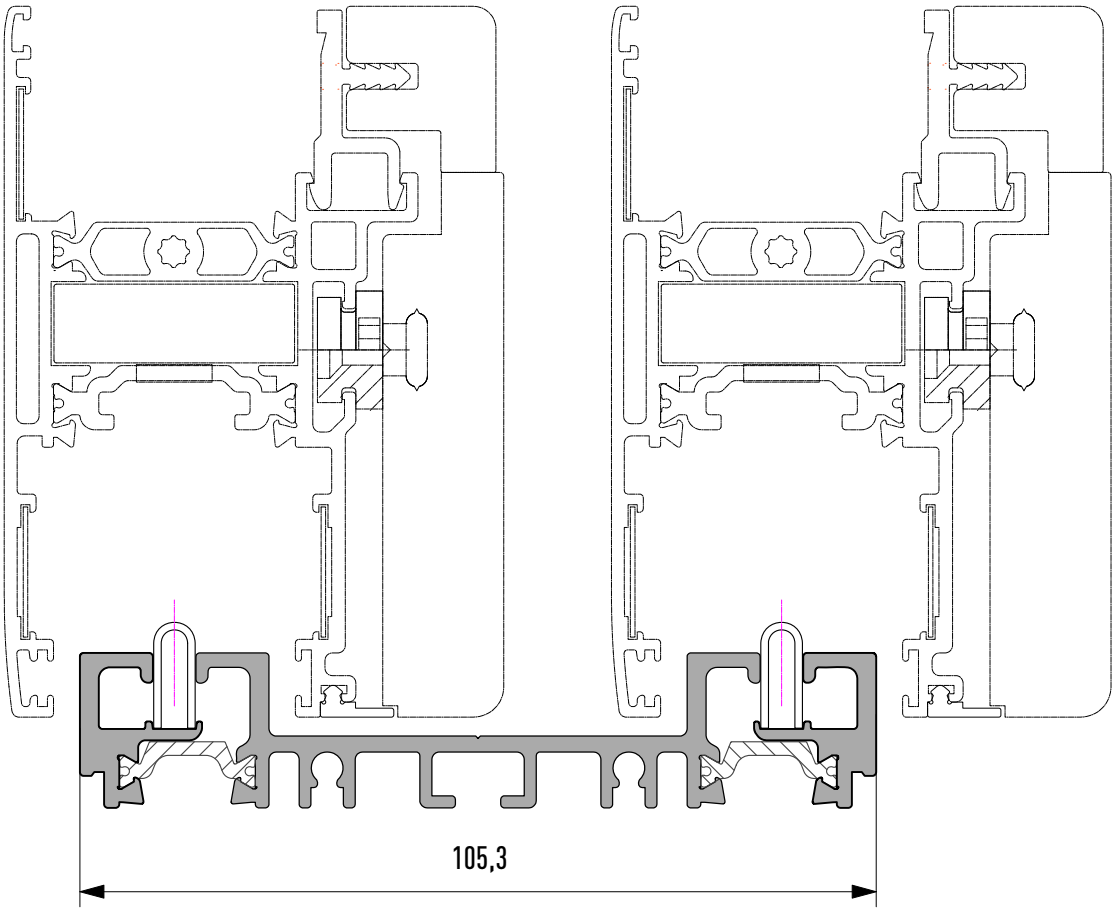

Quanto illustrato in questo catalogo è riservato e, a termini di legge, ne è vietata la riproduzione, anche parziale, se non esplicitamente autorizzata.
As illustrated in this catalog is reserved and, by law, is prohibited reproduction, even partial, if not expressly authorized .

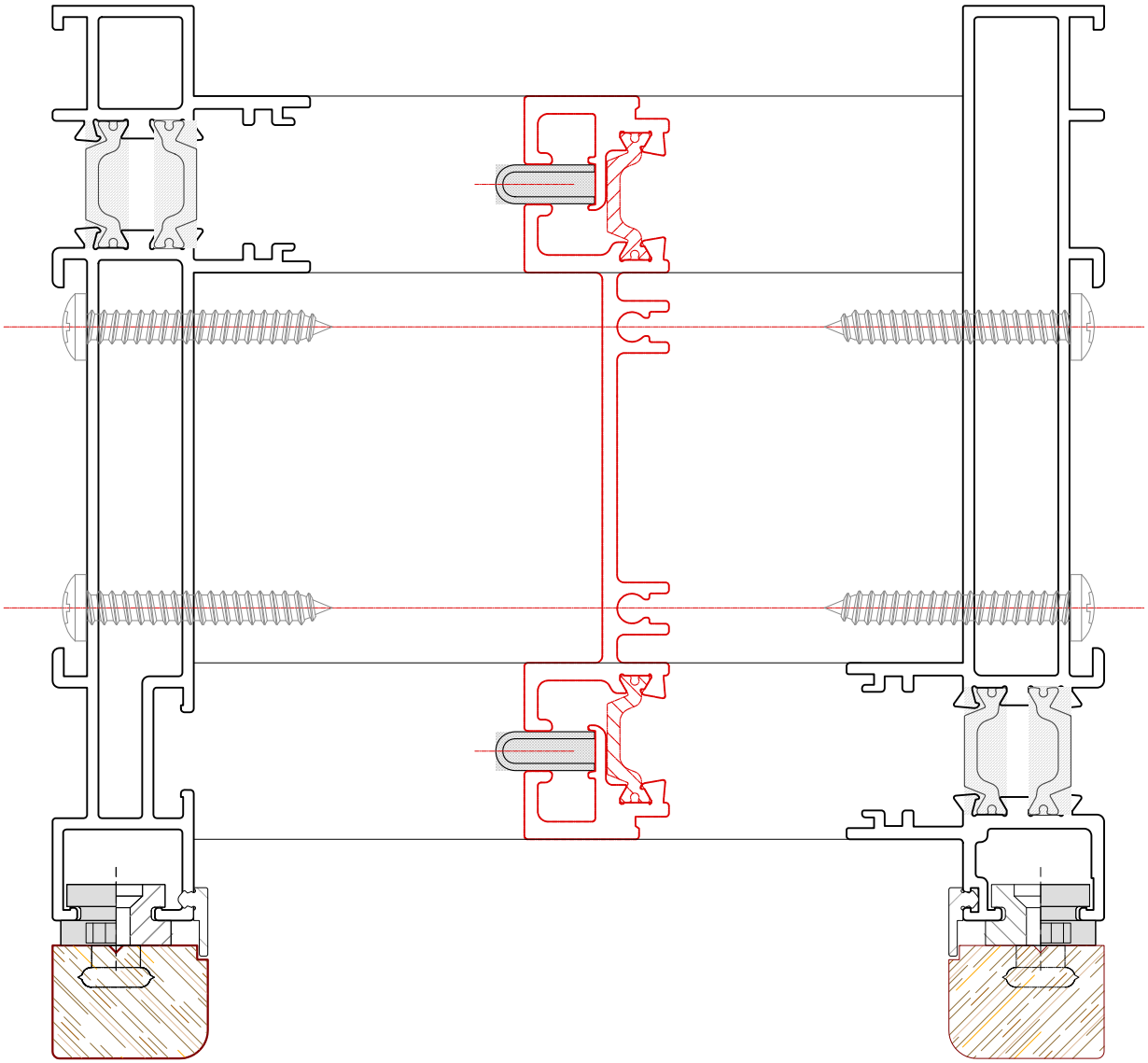

Quanto illustrato in questo catalogo è riservato e, a termini di legge, ne è vietata la riproduzione, anche parziale, se non esplicitamente autorizzata.
As illustrated in this catalog is reserved and, by law, is prohibited reproduction, even partial, if not expressly authorized .

TWIN SYSTEMS

ARCHITETTURE IN ALLUMINIO

Tipologie

Gruppo E

FINESTRA SCORREVOLE + FISSO [Abbinamento con WX]

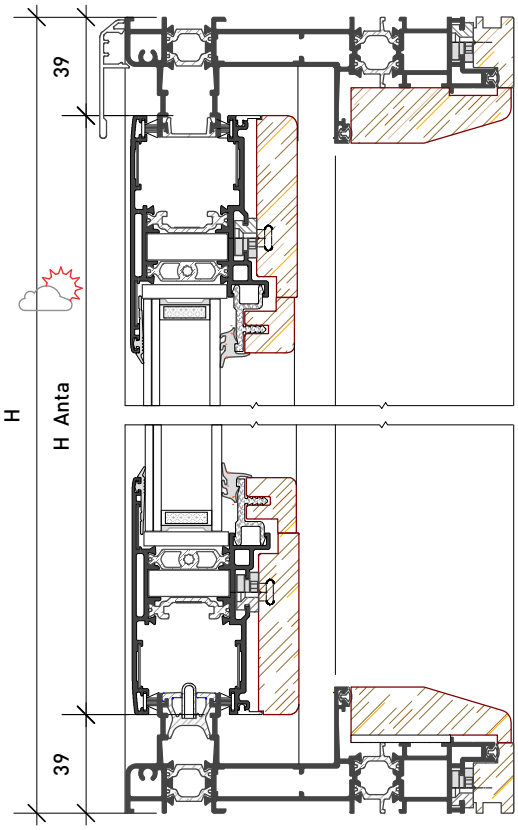

- Per gli articoli del fisso consultare il catalogo **WX710**
- **NB.** Aggiungere Fermavetro Anta e Mobile e Fissa + relative Sagome in **LEGNO**
- **ATTENZIONE!** Le dimensioni variano in funzione del posizionamento del montante

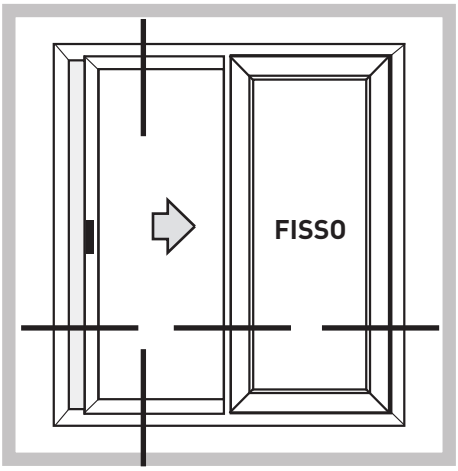

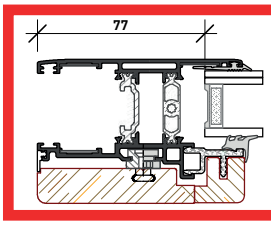

DISTINTA Taglio Vetri

Qt.	H	L
2	H_a-154	L_a-154

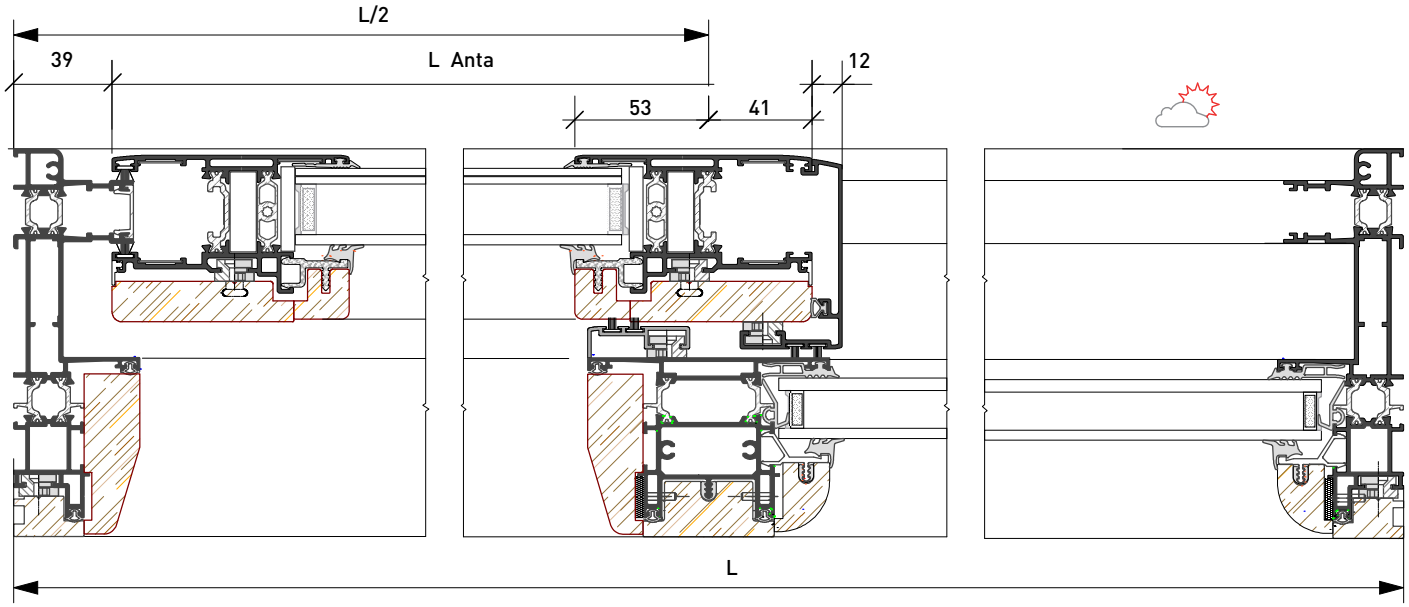

	Profilo	Taglio	Qt.
Alluminio	SW15.19	L	2
		H	2
	WX71.42	H-56	1
Legno	WX-A	L	2
		H	2

Profilo	Taglio	Qt.
SW15.21	L/2 + 2	2
	H - 78	2
SW-B	L/2 + 2	4
	H - 78	4

Profilo	Taglio	Qt.
SW15.301	H-78	1
SW15.308 Rifilato	H-39	1
SW-F	L/2 - 54	2
	H - 56	2
WX-G	H - 56	2

Quanto illustrato in questo catalogo è riservato e, a termini di legge, ne è vietata la riproduzione, anche parziale, se non esplicitamente autorizzata.
As illustrated in this catalog is reserved and, by law, is prohibited reproduction, even partial, if not expressly authorized .

FINESTRA SCORREVOLE 2 ANTE

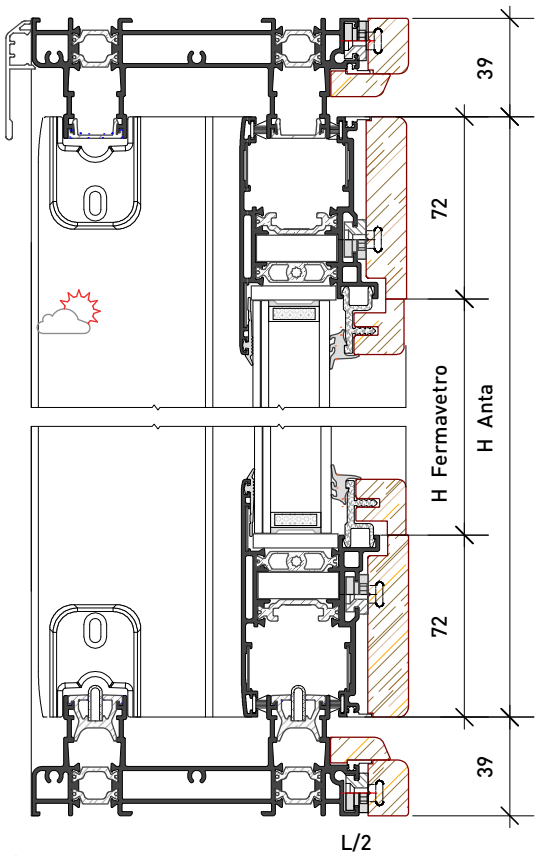

■ **NB.** Aggiungere Fermavetro Anta e Mobile e Fissa + relative Sagome in **LEGNO**

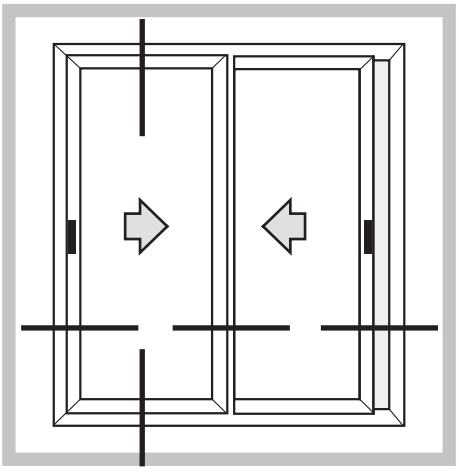

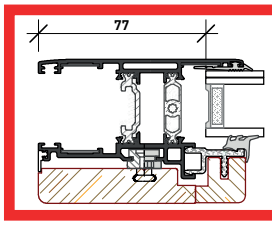

DISTINTA Taglio Vetri

Qt.	H	L
2	H_a-154	L_a-154

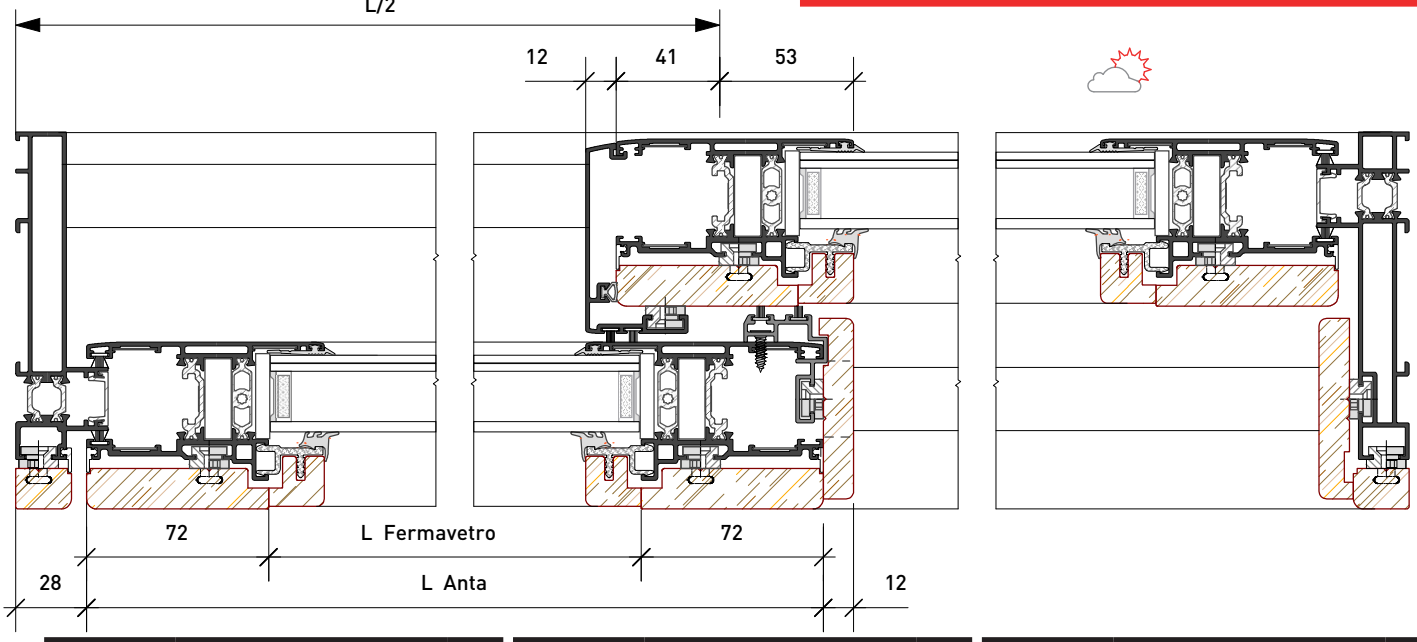

	Profilo	Taglio	Qt.
Alluminio	SW15.11	L - 40	2
Alluminio	SW15.13	H	2
Alluminio	WX71.15	H	1
Legno	WX-A	L	2
Legno	WX-A	H	2

Profilo	Taglio	Qt.
SW15.21	L/2 + 13	4
SW15.21	H - 78	4
SW-B	L/2 + 13	4
SW-B	H - 78	4

Profilo	Taglio	Qt.
SW15.301	H - 78	1
SW15.305	H - 78	1
SW-C	H - 78	1
SW-C	H - 44	1
SW-D	L - 44	2

Quanto illustrato in questo catalogo è riservato e, a termini di legge, ne è vietata la riproduzione, anche parziale, se non esplicitamente autorizzata.
As illustrated in this catalog is reserved and, by law, is prohibited reproduction, even partial, if not expressly authorized .

FINESTRA SCORREVOLE ALZANTE HS + FISSO [Abbinamento con WX]

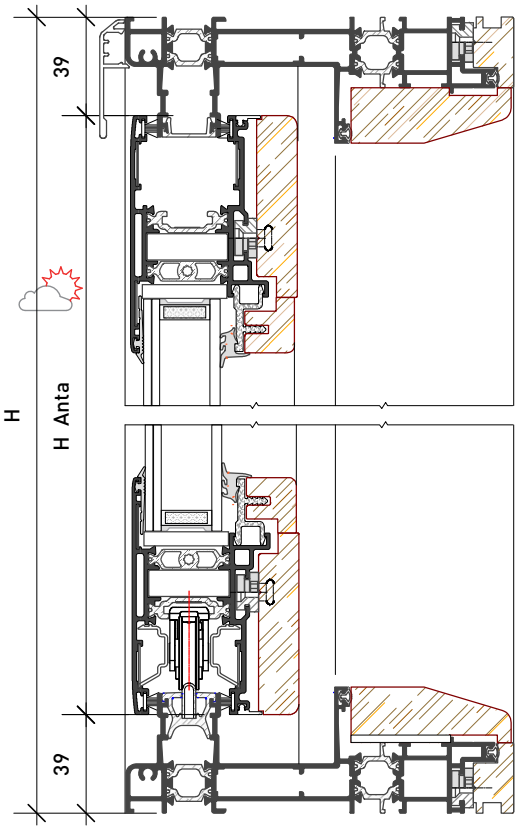

- Per gli articoli del fisso consultare il catalogo **WX710**
- **NB.** Aggiungere Fermavetro Anta e Mobile e Fissa + relative Sagome in **LEGNO**
- **ATTENZIONE!** Le dimensioni variano in funzione del posizionamento del montante

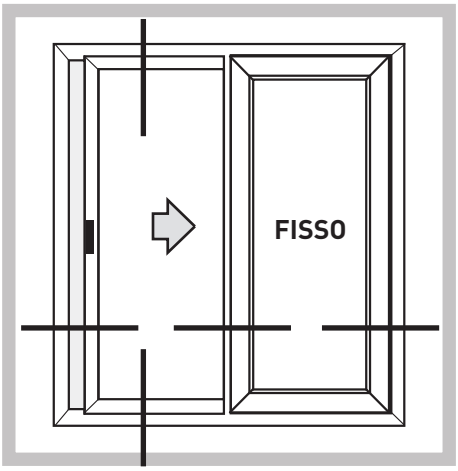

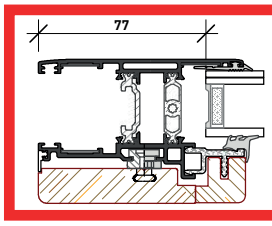

DISTINTA Taglio Vetri

Qt.	H	L
2	H_a-154	L_a-154

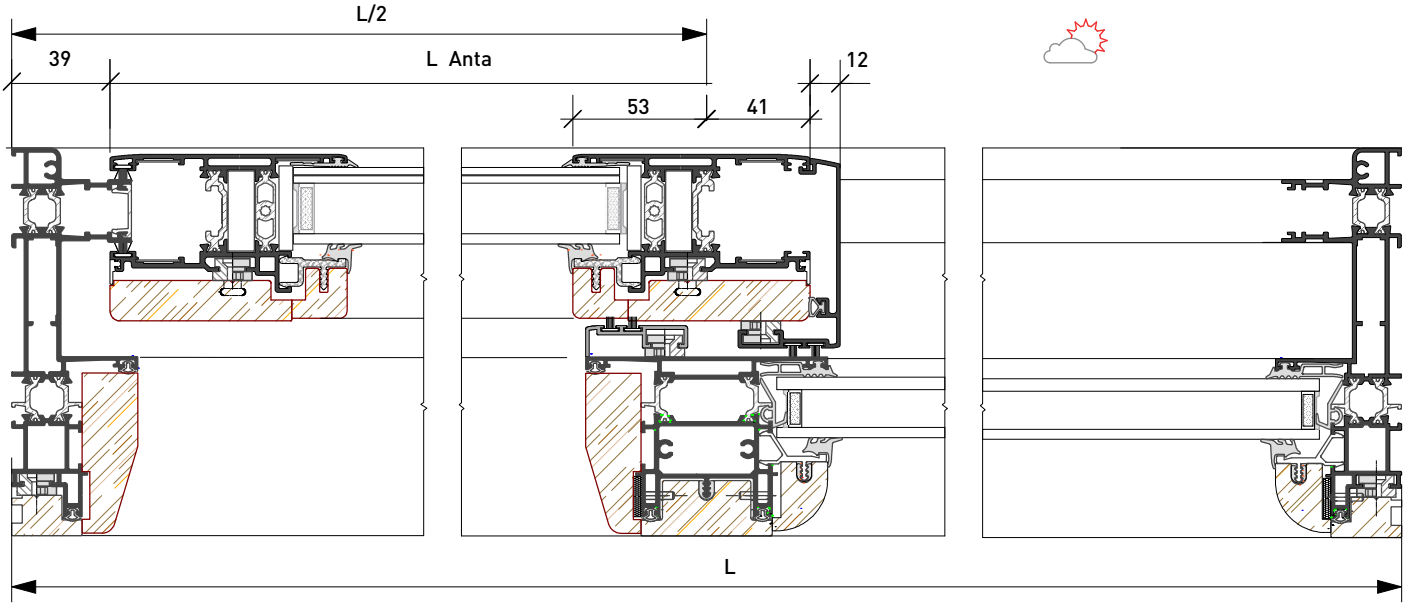

	Profilo	Taglio	Qt.
Alluminio	SW15.19	L	2
		H	2
	WX71.42	H-56	1
Legno	WX-A	L	2
		H	2

Profilo	Taglio	Qt.
SW15.21	L/2 + 2	2
	H - 78	2
SW-B	L/2 + 2	4
	H - 78	4

Profilo	Taglio	Qt.
SW15.301	H-78	1
SW15.308 Rifilato	H-39	1
SW-F	L/2 - 54	2
	H - 56	2
WX-G	H - 56	2

Quanto illustrato in questo catalogo è riservato e, a termini di legge, ne è vietata la riproduzione, anche parziale, se non esplicitamente autorizzata.
As illustrated in this catalog is reserved and, by law, is prohibited reproduction, even partial, if not expressly authorized .

FINESTRA SCORREVOLE ALZANTE HS 2 ANTE

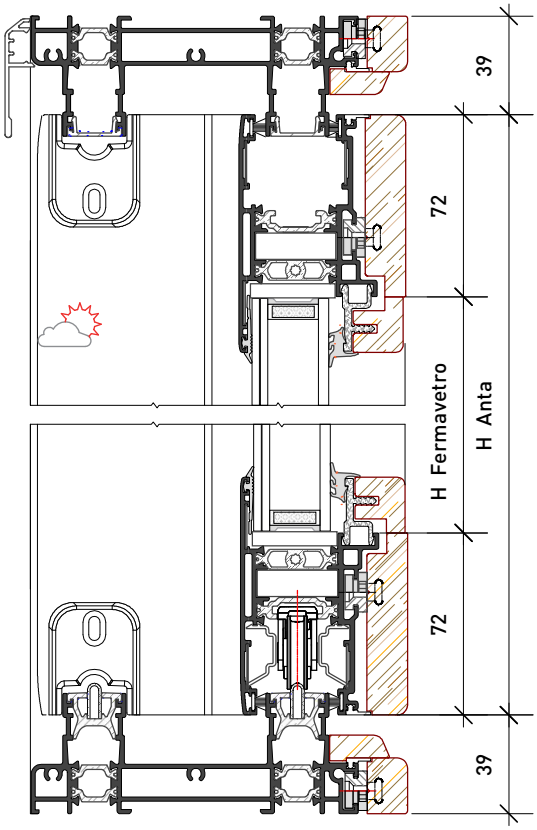

■ **NB.** Aggiungere Fermavetro Anta e Mobile e Fissa + relative Sagome in **LEGNO**

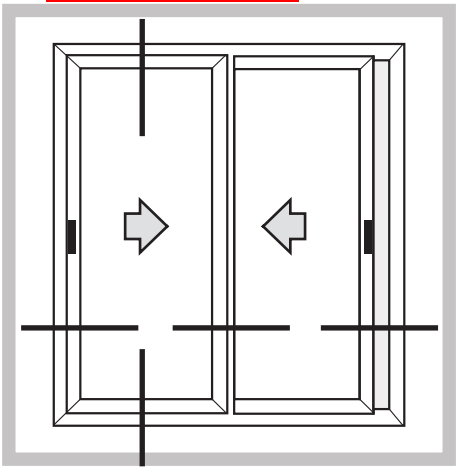

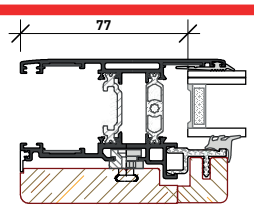

DISTINTA Taglio Vetri

Qt.	H	L
2	H_a-154	L_a-154

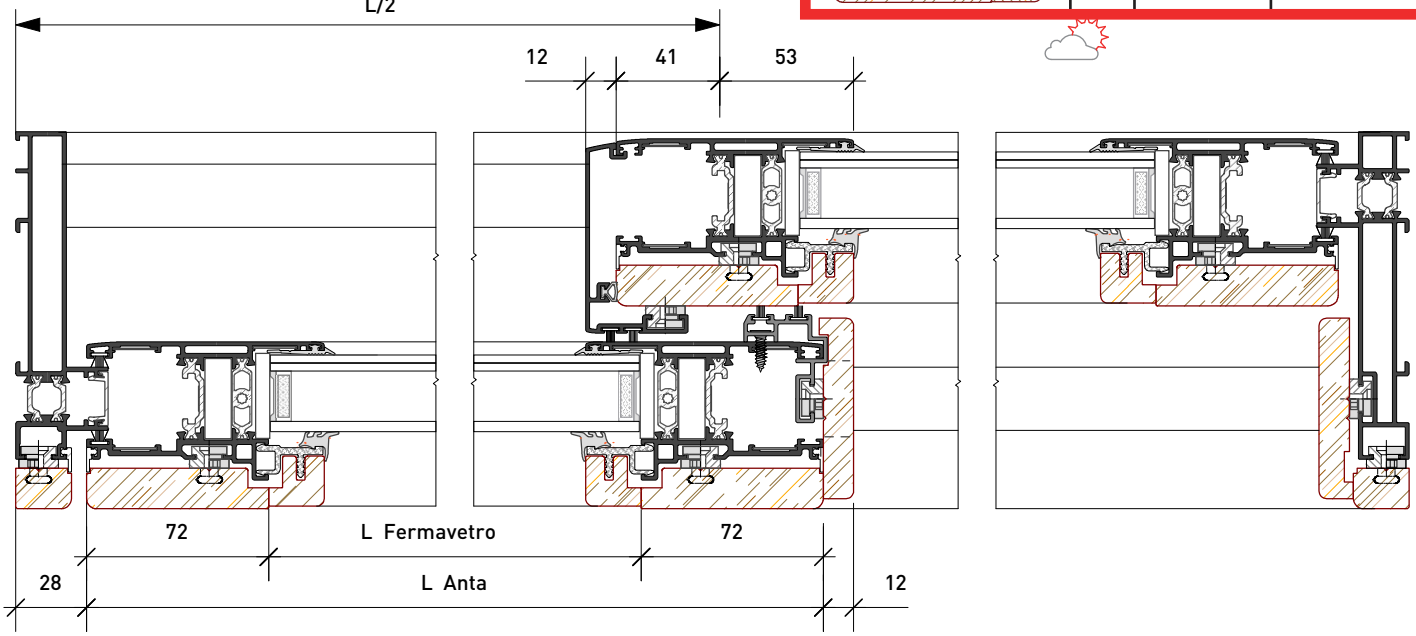

	Profilo	Taglio	Qt.	Profilo	Taglio	Qt.	Profilo	Taglio	Qt.
Alluminio	SW15.11	L - 40	2	SW15.21	L/2 + 13	4	SW15.301	H - 78	1
	SW15.13	H	2		H - 78	4	SW15.305	H - 78	1
	WX71.15	H	1				SW-C	H - 78	1
Legno	WX-A	L	2	SW-B	L/2 + 13	4		H - 44	1
		H	2		H - 78	4	SW-D	L - 44	2

Quanto illustrato in questo catalogo è riservato e, a termini di legge, ne è vietata la riproduzione, anche parziale, se non esplicitamente autorizzata.
As illustrated in this catalog is reserved and, by law, is prohibited reproduction, even partial, if not expressly authorized .

FINESTRA SCORREVOLE 3 ANTE

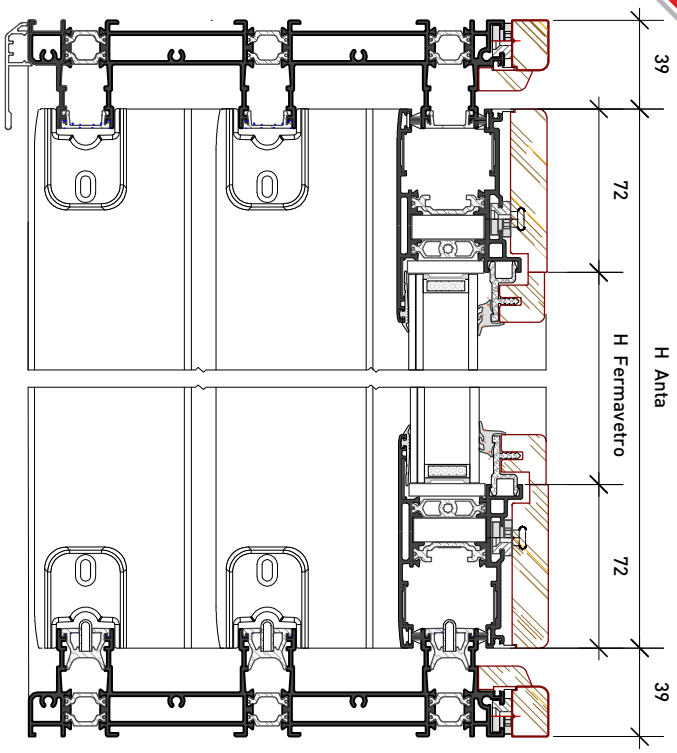

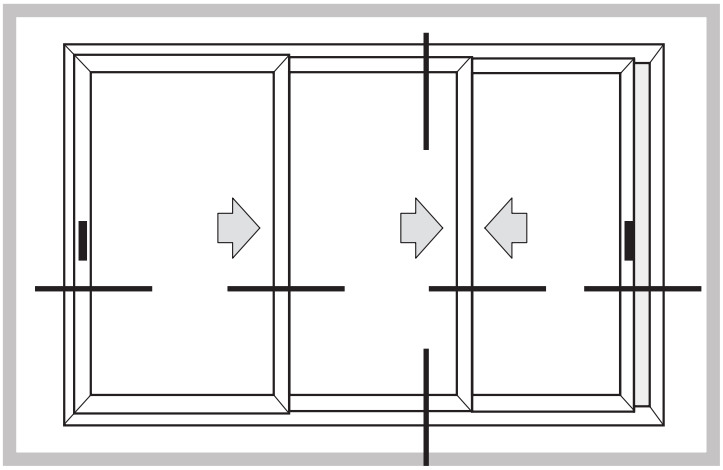

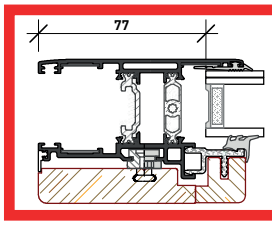

DISTINTA Taglio Vetri

Qt.	H	L
3	H_a-154	L_a-154

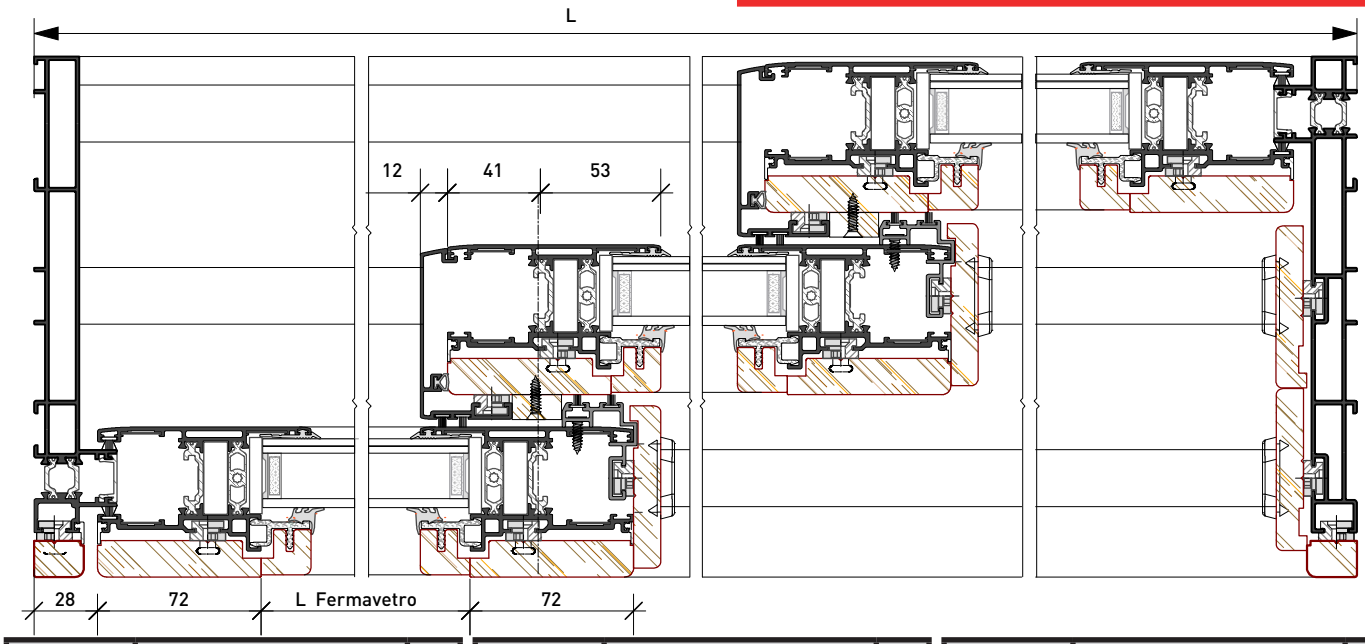

	Profilo	Taglio	Qt.
Alluminio	SW15.11	L - 44	2
Alluminio	SW15.13	H	1
Alluminio	SW71.15	H	1
Legno	SW-A	L	2
Legno	SW-A	H	2

Profilo	Taglio	Qt.
SW15.21	L/3 + 36	4
SW15.21	H - 78	4
SW-B	L/3 + 36	4
SW-B	H - 78	4

Profilo	Taglio	Qt.
SW15.301	H - 78	1
SW15.305	H - 78	1
SW-C	H - 78	1
SW-C	H - 44	1
SW-D	L - 44	2

Quanto illustrato in questo catalogo è riservato e, a termini di legge, ne è vietata la riproduzione, anche parziale, se non esplicitamente autorizzata.
As illustrated in this catalog is reserved and, by law, is prohibited reproduction, even partial, if not expressly authorized .

FINESTRA SCORREVOLE 4 ANTE
ANTE CENTRALI INTERNE

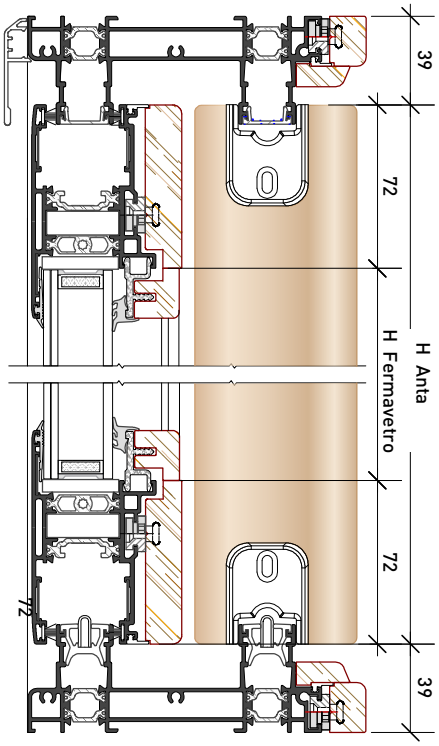

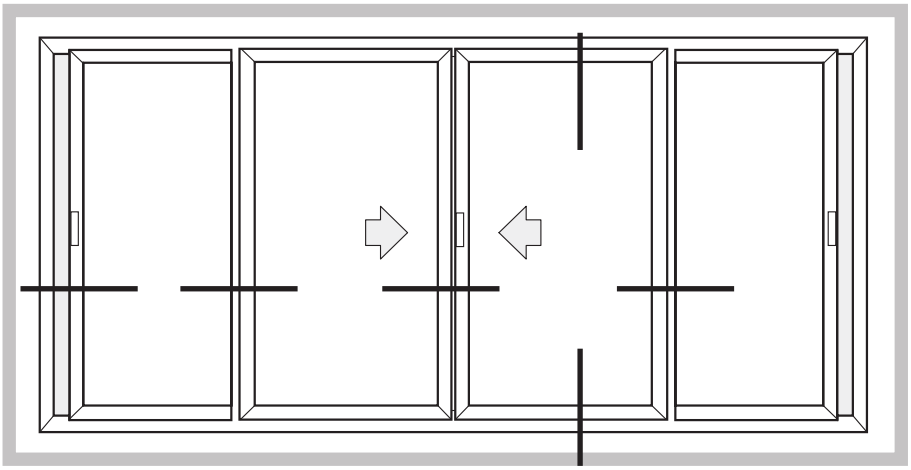

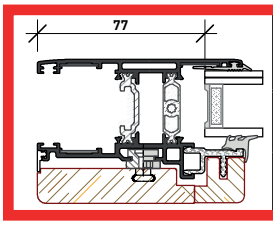

DISTINTA Taglio Vetri

Qt.	H	L
4	H_a-154	L_a-154

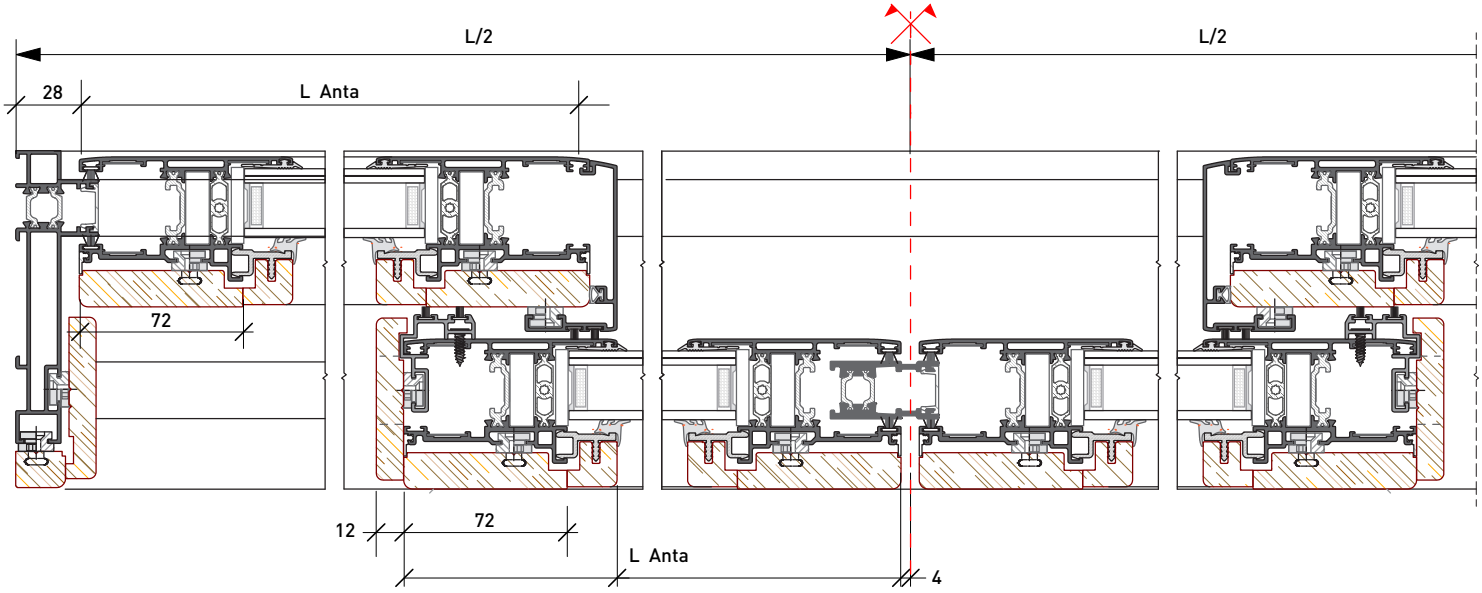

Alluminio

Profilo	Taglio	Qt.
SW15.11	L - 44	2
SW15.13	H	1

Profilo	Taglio	Qt.
SW15.21	L/4 + 25	4
	H - 78	4

Profilo	Taglio	Qt.
SW15.301	H - 78	1
SW15.305	H - 78	1

Legno

SW-A	L	2
	H	2

SW-B	L/4 + 25	4
	H - 78	4

SW-C	H - 78	4
SW-D	L - 44	2

Quanto illustrato in questo catalogo è riservato e, a termini di legge, ne è vietata la riproduzione, anche parziale, se non esplicitamente autorizzata.
As illustrated in this catalog is reserved and, by law, is prohibited reproduction, even partial, if not expressly authorized .

FINESTRA SCORREVOLE 4 ANTE
ANTE CENTRALI ESTERNE

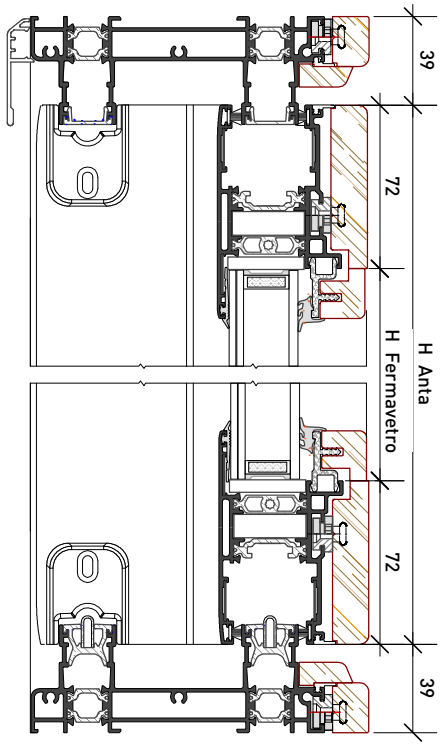

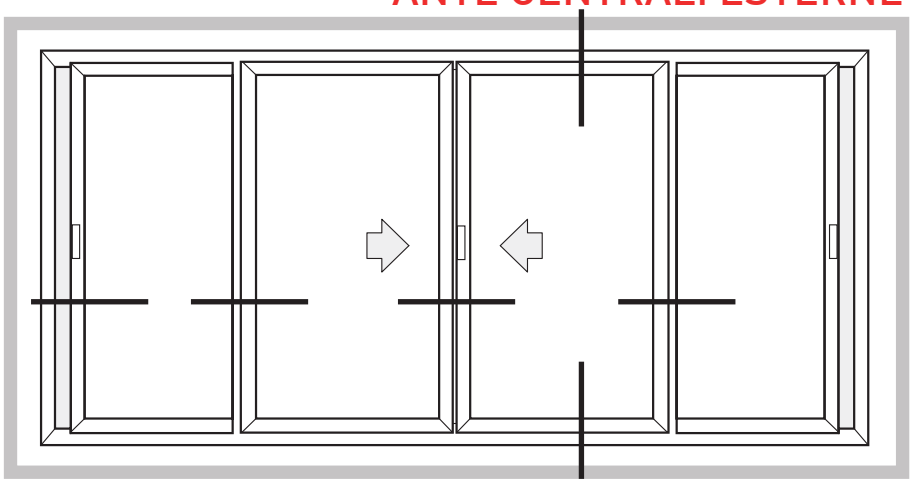

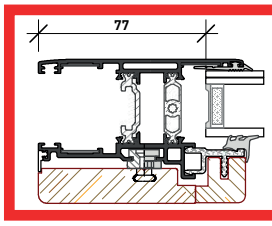

DISTINTA Taglio Vetri

Qt.	H	L
4	H_a-154	L_a-154

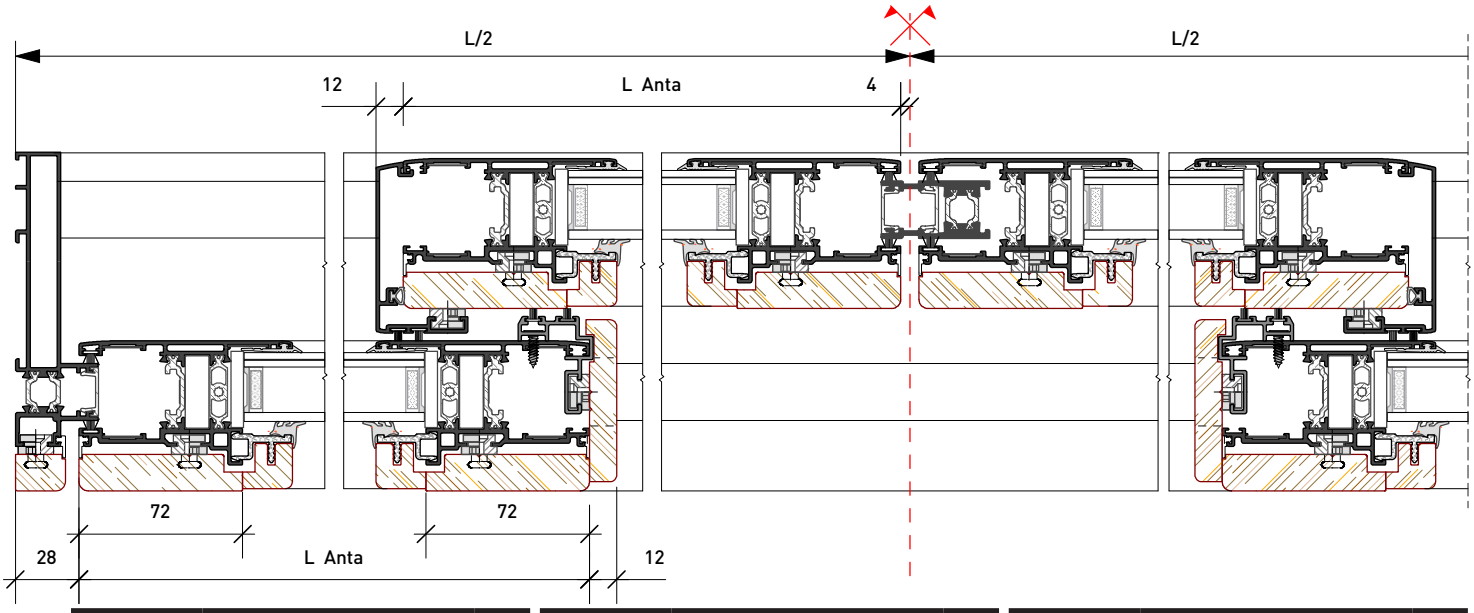

Alluminio

Profilo	Taglio	Qt.	Profilo	Taglio	Qt.	Profilo	Taglio	Qt.
SW15.11	L - 44	2	SW15.21	L/4 + 25	4	SW15.301	H - 78	1
SW15.13	H	2		H - 78	4	SW15.305	H - 78	1

Legno

SW-A	L	2	SW-B	L/4 + 25	4	SW-C	H - 78	2
	H	2		H - 78	4	SW-D	L - 44	2

Quanto illustrato in questo catalogo è riservato e, a termini di legge, ne è vietata la riproduzione, anche parziale, se non esplicitamente autorizzata.
As illustrated in this catalog is reserved and, by law, is prohibited reproduction, even partial, if not expressly authorized .

TWIN SYSTEMS

ARCHITETTURE IN ALLUMINIO

Collegamento muratura

Gruppo F

FISSAGGIO ALLA MURATURA

ARX .06.01	
Descrizione **Registro Universale**	
Materiale **Nylon**	

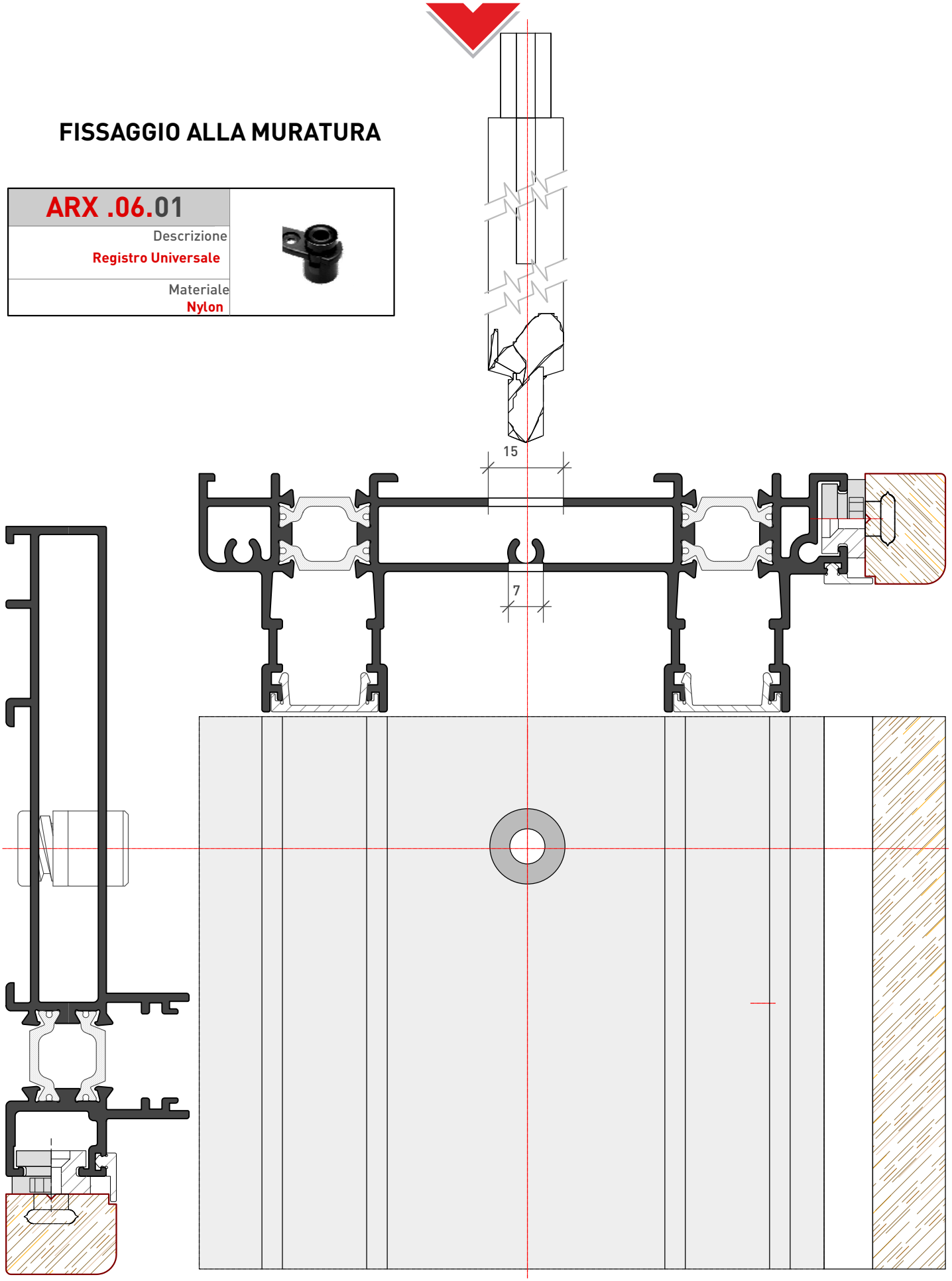

Quanto illustrato in questo catalogo è riservato e, a termini di legge, ne è vietata la riproduzione, anche parziale, se non esplicitamente autorizzata.
As illustrated in this catalog is reserved and, by law, is prohibited reproduction, even partial, if not expressly authorized .

CONTROTELAIO Flash Tre Thermic + ®Flash Due

FT.700
+
F2.6015

Dimensioni utili
132 mm.x 20 mm.

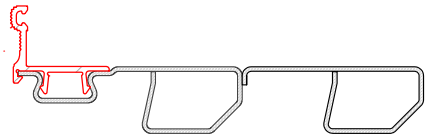

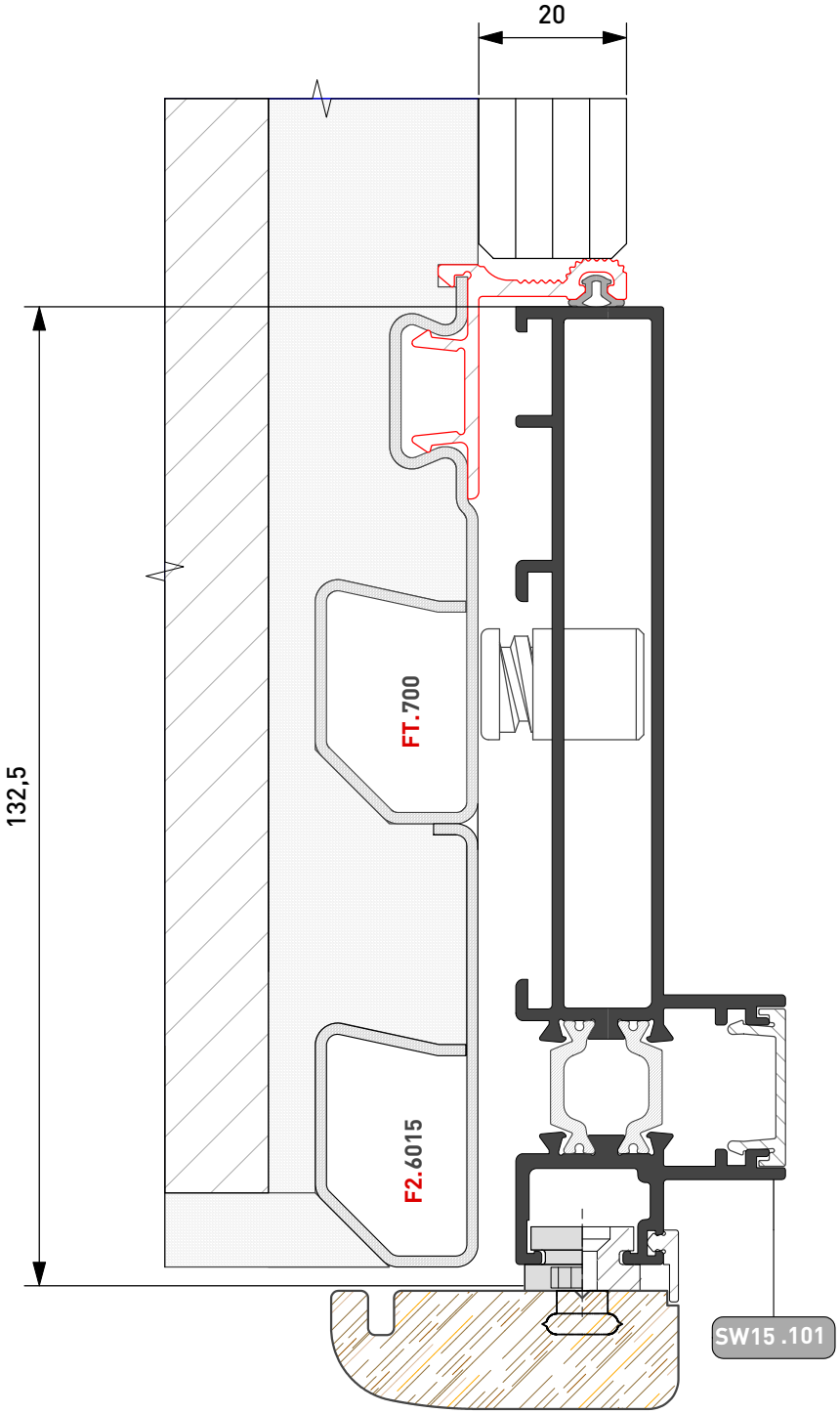

Quanto illustrato in questo catalogo è riservato e, a termini di legge, ne è vietata la riproduzione, anche parziale, se non esplicitamente autorizzata.
As illustrated in this catalog is reserved and, by law, is prohibited reproduction, even partial, if not expressly authorized .

Collegamento alla Muratura

vers. 1.4

Serie	Gruppo	Tav.
SW150	F	03

POSA di QUALITÀ

SEZIONE ORIZZONTALE

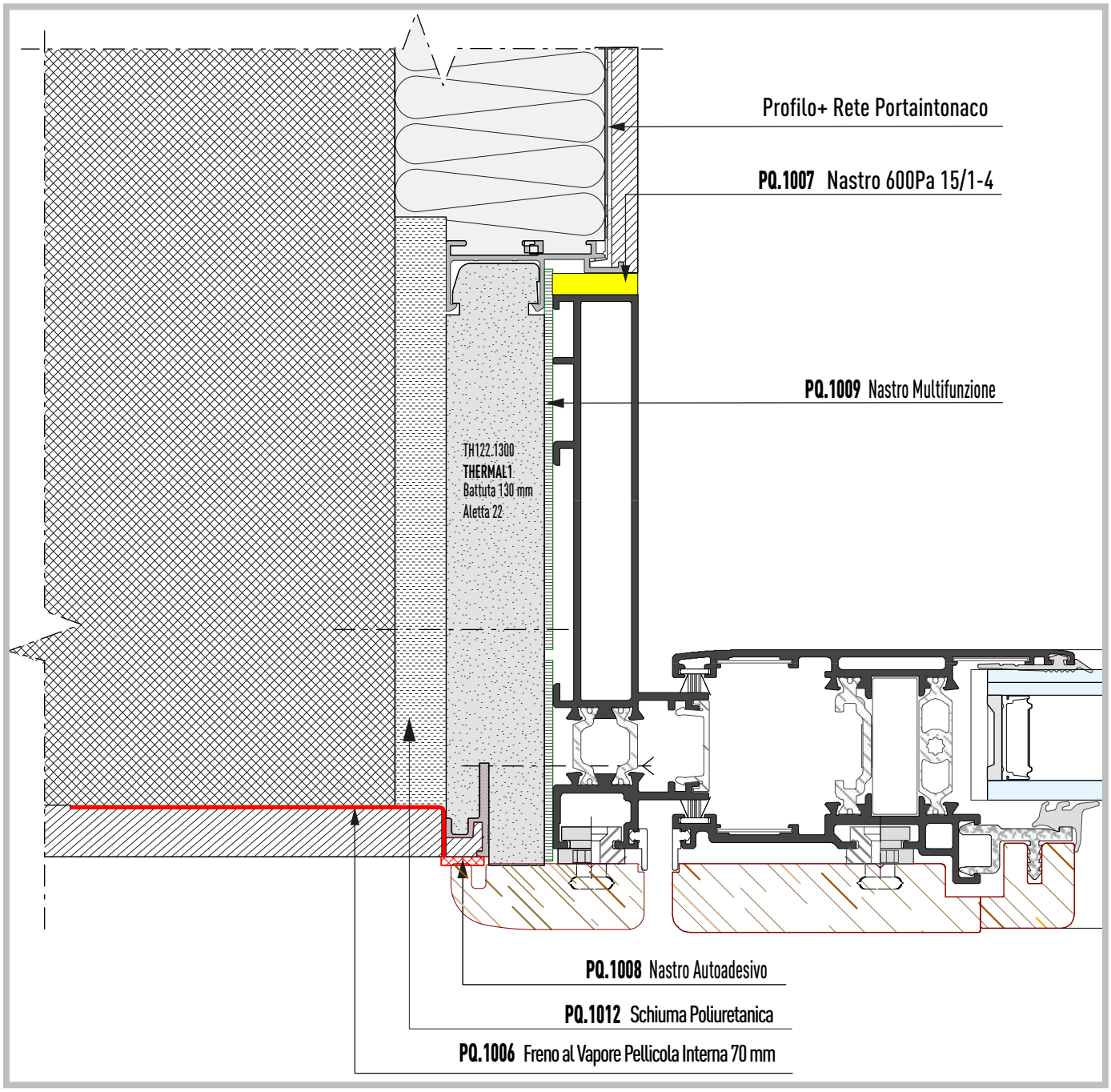

DETTAGLI, NORMATIVE DI RIFERIMENTO E LISTE MATERIALI SONO DISPONIBILI SUL CATALOGO POSA QUALITÀ SUL SITO TWIN SYSTEMS

LEGENDA MATERIALI

- Muratura
- Intonaco
- Isolamento
- Controtelaio THERMAL
- Nastro Adesivo 9x2
- Nastro 600Pa 15/1-4
- Schiuma Poliuretanica
- Pellicola di Tenuta INTERNA
- Profilo Portaintonaco

Quanto illustrato in questo catalogo è riservato e, a termini di legge, ne è vietata la riproduzione, anche parziale, se non esplicitamente autorizzata.
As illustrated in this catalog is reserved and, by law, is prohibited reproduction, even partial, if not expressly authorized .

SEZIONE VERTICALE

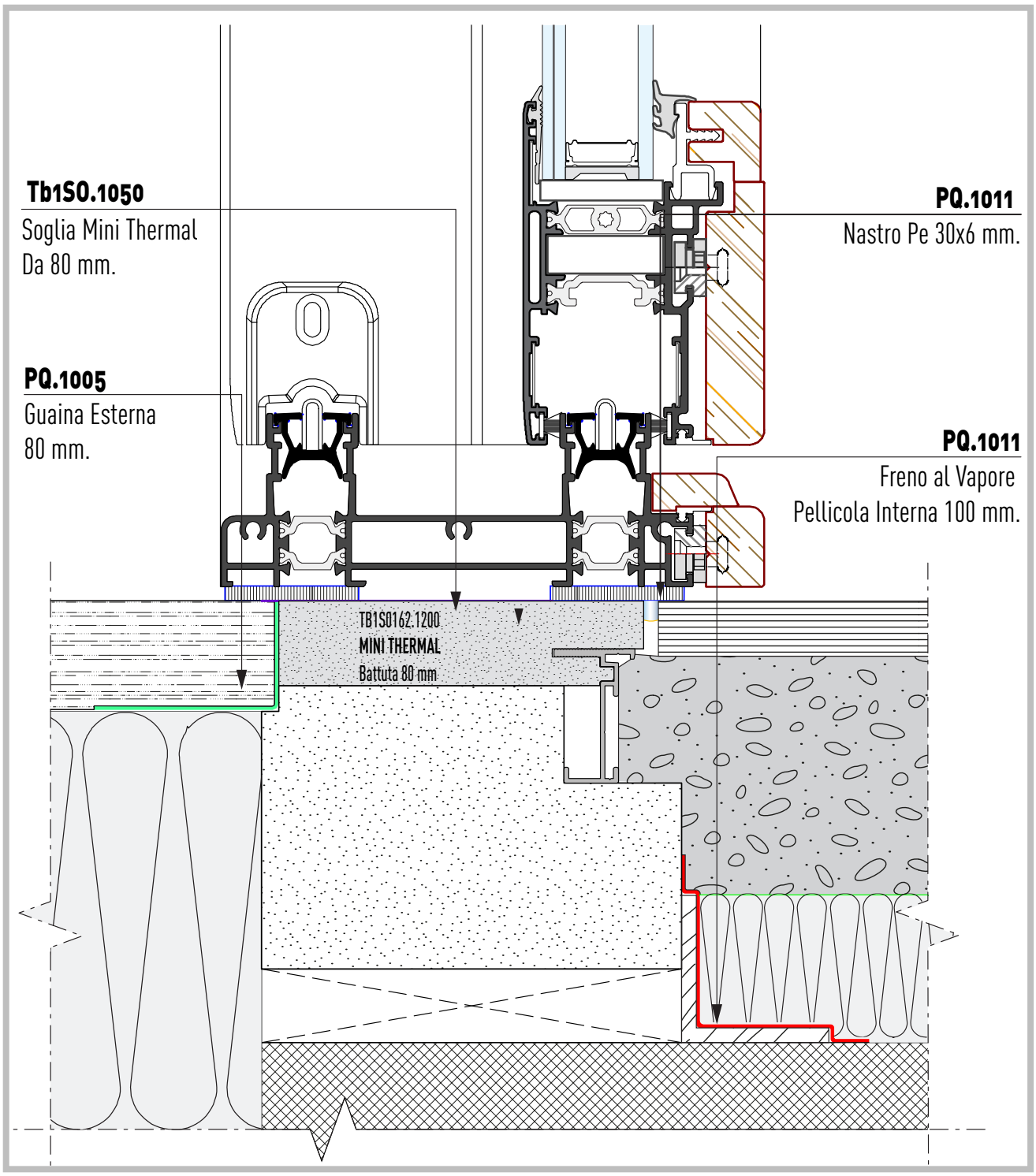

DETTAGLI, NORMATIVE DI RIFERIMENTO E LISTE MATERIALI SONO DISPONIBILI SUL CATALOGO POSA QUALITÀ SUL SITO TWIN SYSTEMS

LEGENDA MATERIALI

- Pav Esterna
- Pav Interna
- Isolamento
- CLS
- Solaio
- Nastro Autoad. 60x6 **PQ.1002**
- Pell. Int. 100 mm. **PQ.1005**
- Nastro PE 30x6 mm. **PQ.1011**
- Sigillante Ibrido **PQ.1001**
- Controtelaio Thermal **TB1S0.0800**

Quanto illustrato in questo catalogo è riservato e, a termini di legge, ne è vietata la riproduzione, anche parziale, se non esplicitamente autorizzata.
As illustrated in this catalog is reserved and, by law, is prohibited reproduction, even partial, if not expressly authorized .

TWIN SYSTEMS

ARCHITETTURE IN ALLUMINIO

Lavorazioni & Montaggi

Gruppo G

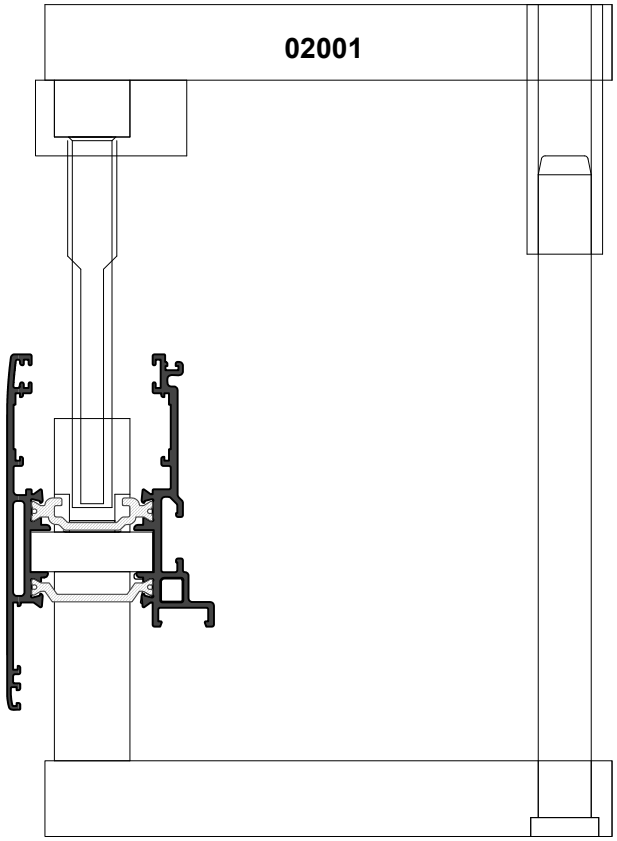

Unità tranciante
02001

FORO + ASOLA PER SQUADRETTA

SUI PROFILI ANTA

PROFILI : SW15.21

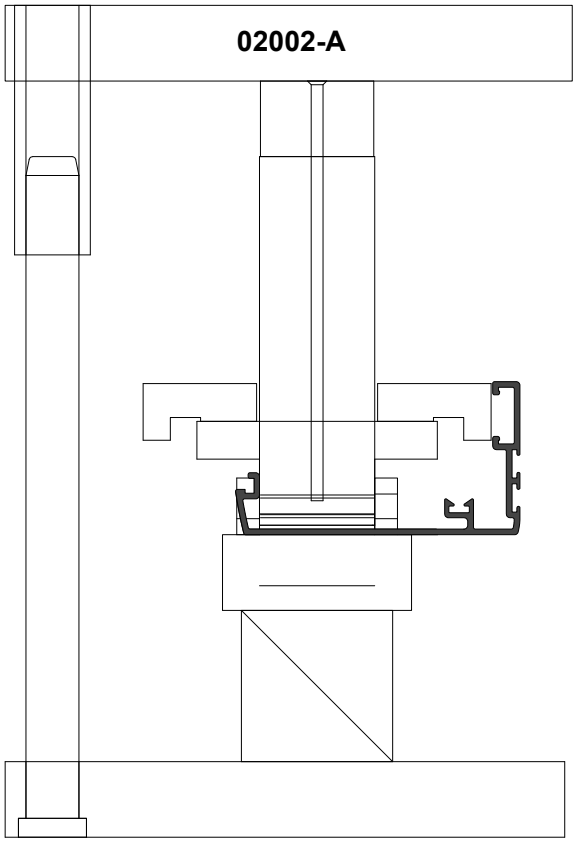

Unità tranciante
02002-A

LAVORAZIONE INCONTRO CENTRALE

PROFILI : SW15.301

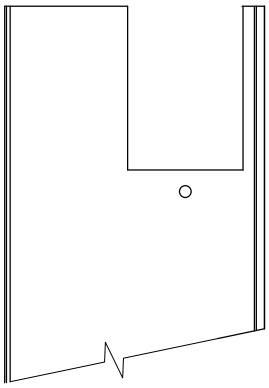

Quanto illustrato in questo catalogo è riservato e, a termini di legge, ne è vietata la riproduzione, anche parziale, se non esplicitamente autorizzata.
As illustrated in this catalog is reserved and, by law, is prohibited reproduction, even partial, if not expressly authorized .

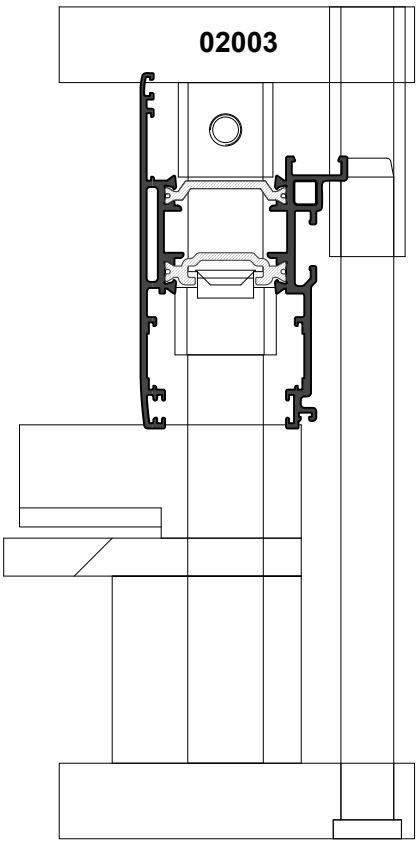

Unità tranciante

02003

SPIZZATURA ALETTE PASSAGGIO ASTINA SU ANTA

SUI PROFILI ANTA

PROFILI : SW15.21

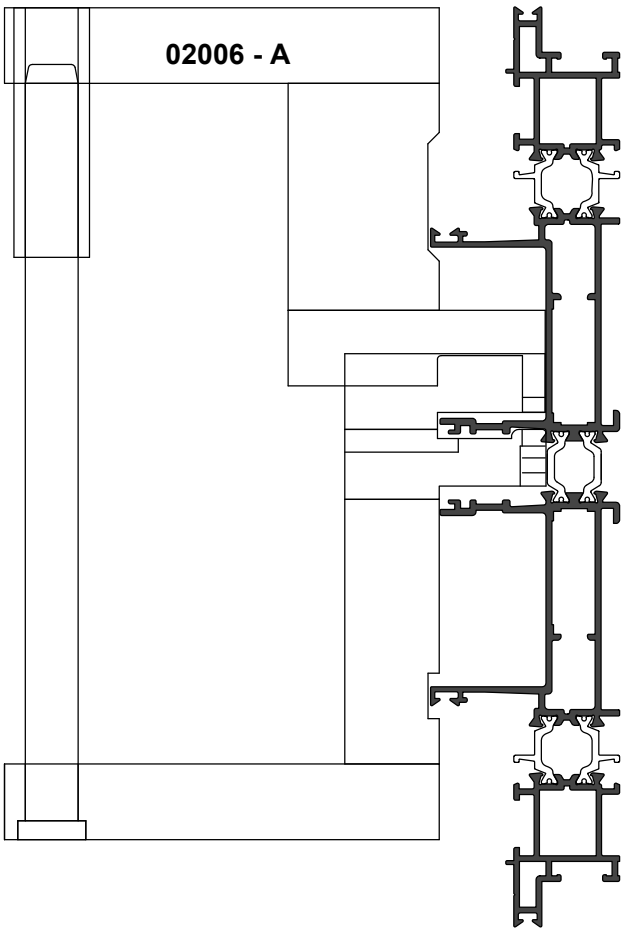

Unità tranciante

02006-A

ASOLA 30 X 6 PER SCARICO ACQUA SU BINARIO

PROFILI : SW15.19 E SIMILARI

Quanto illustrato in questo catalogo è riservato e, a termini di legge, ne è vietata la riproduzione, anche parziale, se non esplicitamente autorizzata.
As illustrated in this catalog is reserved and, by law, is prohibited reproduction, even partial, if not expressly authorized .

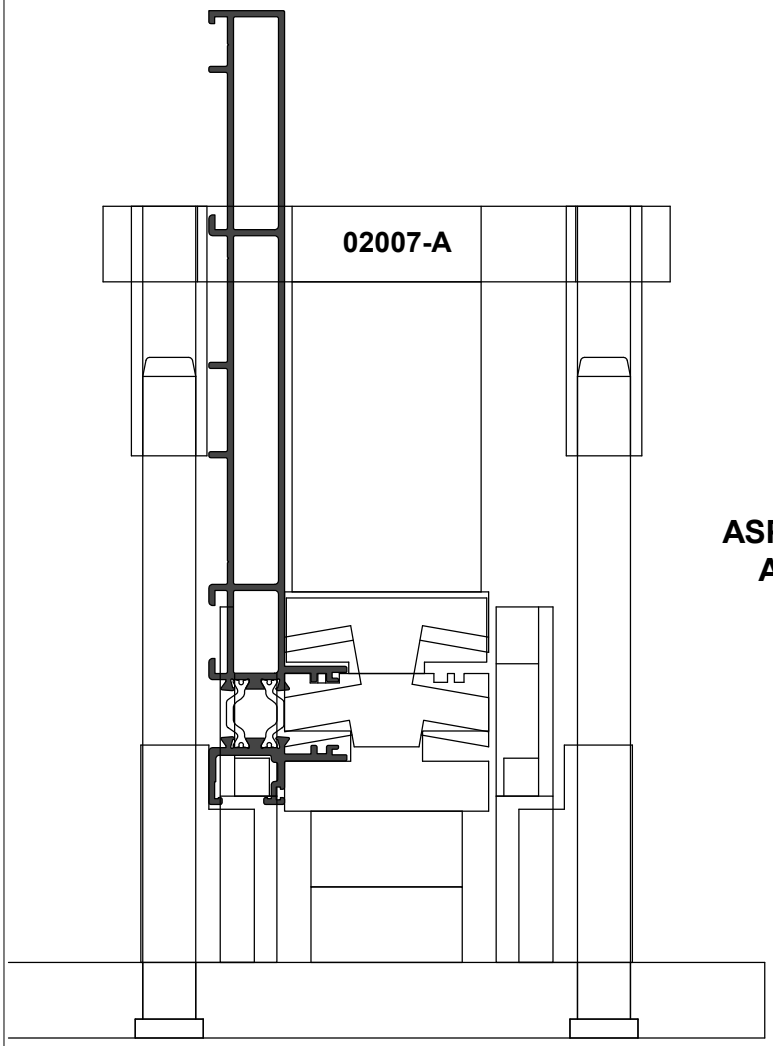

Unità tranciante

02007 - A

ASPORTAZIONE ALETTE PER ACCOPPIAMENTO A 90°

Quanto illustrato in questo catalogo è riservato e, a termini di legge, ne è vietata la riproduzione, anche parziale, se non esplicitamente autorizzata.
As illustrated in this catalog is reserved and, by law, is prohibited reproduction, even partial, if not expressly authorized .

Dimensioni per montaggio squadretta anta

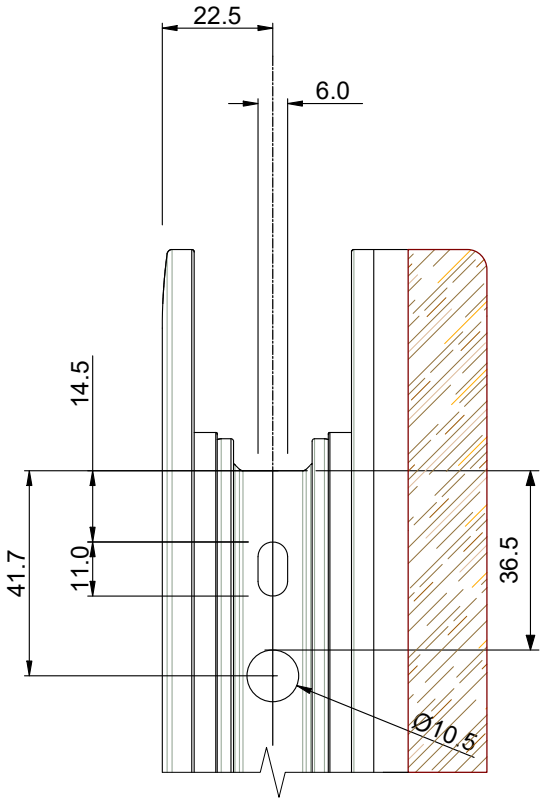

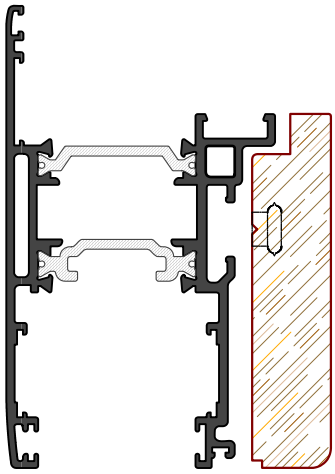

Quanto illustrato in questo catalogo è riservato e, a termini di legge, ne è vietata la riproduzione, anche parziale, se non esplicitamente autorizzata.
As illustrated in this catalog is reserved and, by law, is prohibited reproduction, even partial, if not expressly authorized .

Montaggio tassello ammortizzatore ed antiscarrucolamento

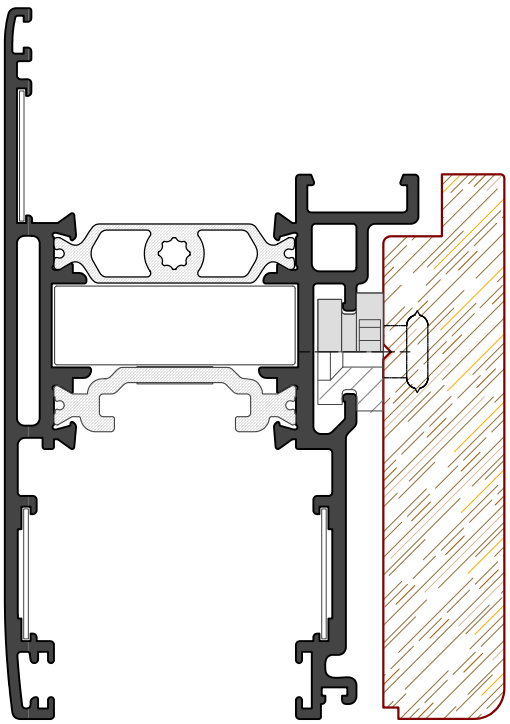

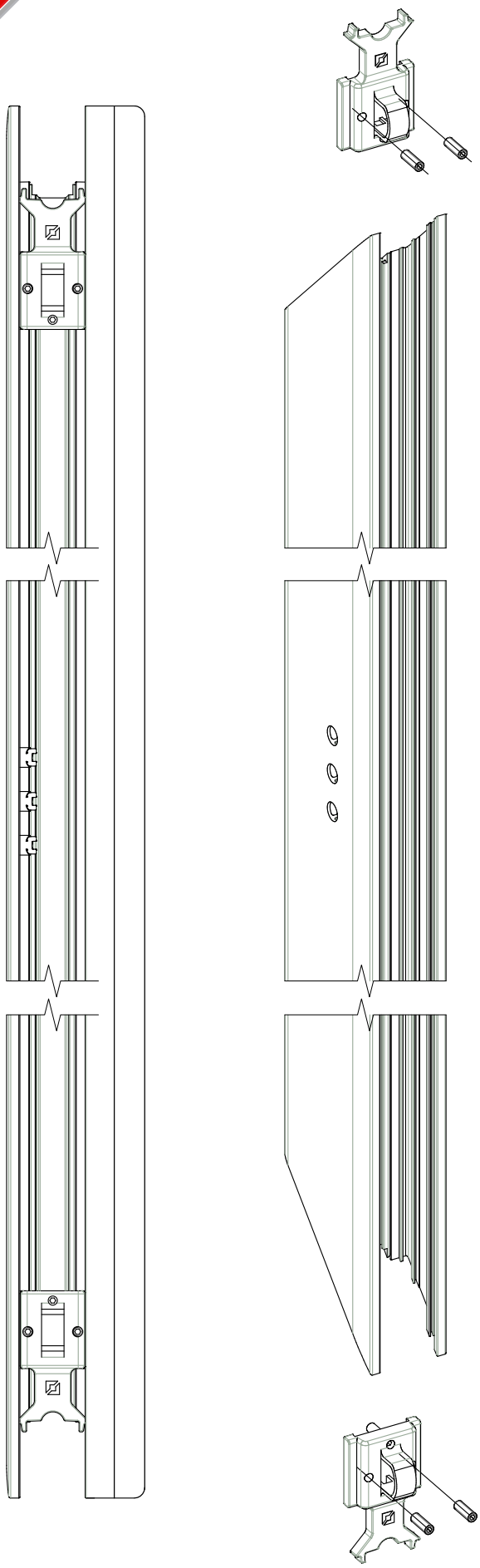

Quanto illustrato in questo catalogo è riservato e, a termini di legge, ne è vietata la riproduzione, anche parziale, se non esplicitamente autorizzata.
As illustrated in this catalog is reserved and, by law, is prohibited reproduction, even partial, if not expressly authorized .

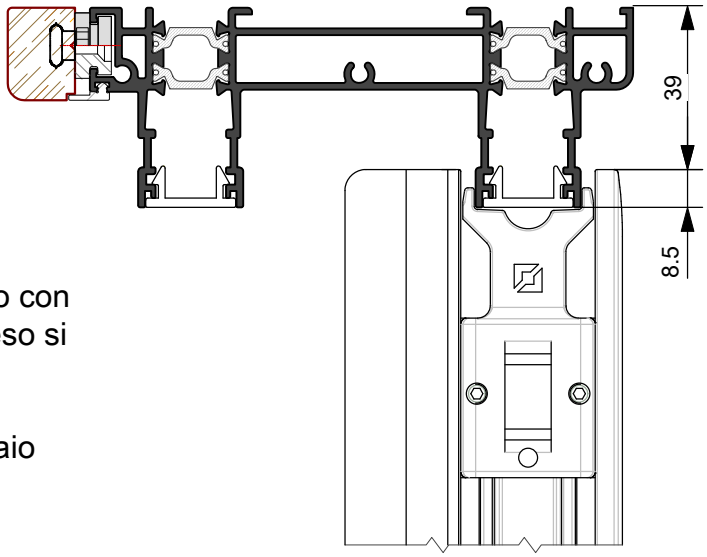

Per il posizionamento del tassello ammortizzatore/antiscarrucolamento con ante nelle massime dimensioni e peso si consiglia di asportare le presenti appendici in modo da ottenere una maggiore sovrapposizione con il telaio superiore ed il binario inferiore

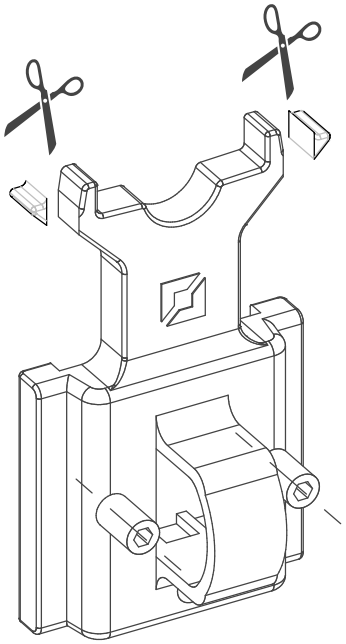

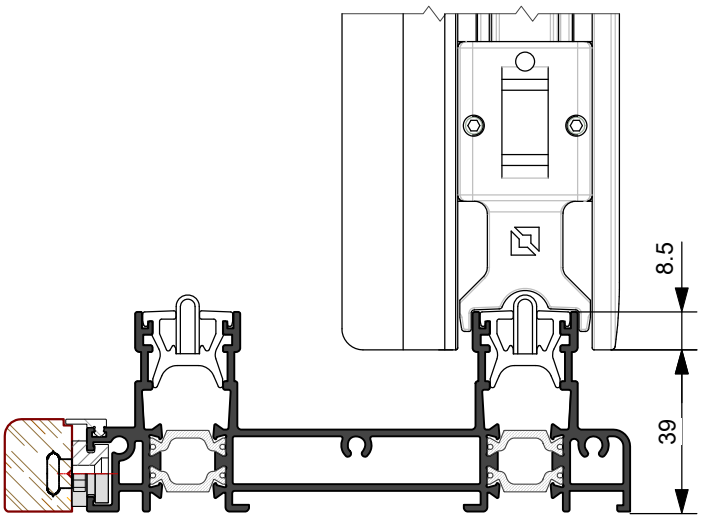

Quanto illustrato in questo catalogo è riservato e, a termini di legge, ne è vietata la riproduzione, anche parziale, se non esplicitamente autorizzata.
As illustrated in this catalog is reserved and, by law, is prohibited reproduction, even partial, if not expressly authorized .

Lavorazione per incontro centrale
Tappo di tenuta e coprilavorazione

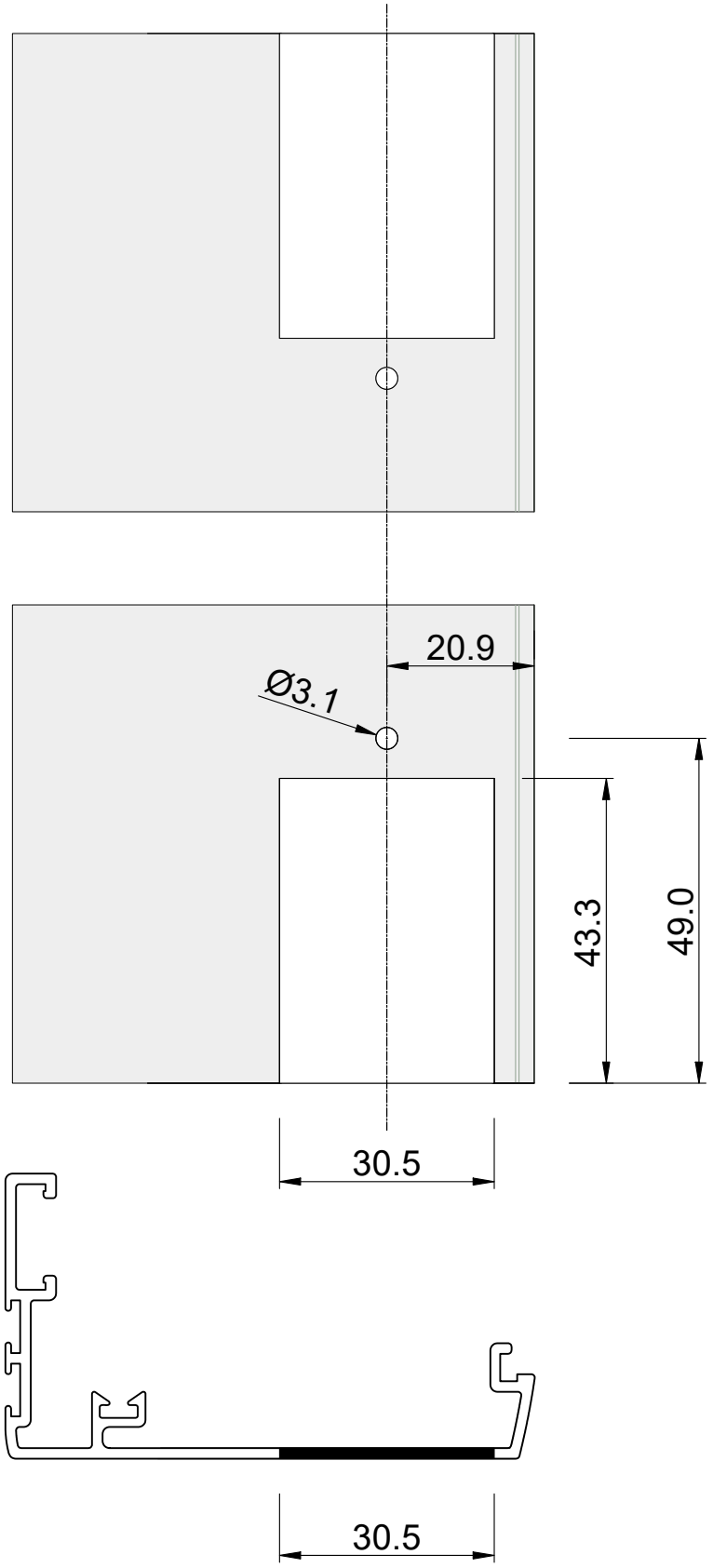

Quanto illustrato in questo catalogo è riservato e, a termini di legge, ne è vietata la riproduzione, anche parziale, se non esplicitamente autorizzata.
As illustrated in this catalog is reserved and, by law, is prohibited reproduction, even partial, if not expressly authorized .

Lavorazione per montaggio maniglia ad incasso ASX 15.01 per chiusura multipunto FastLock

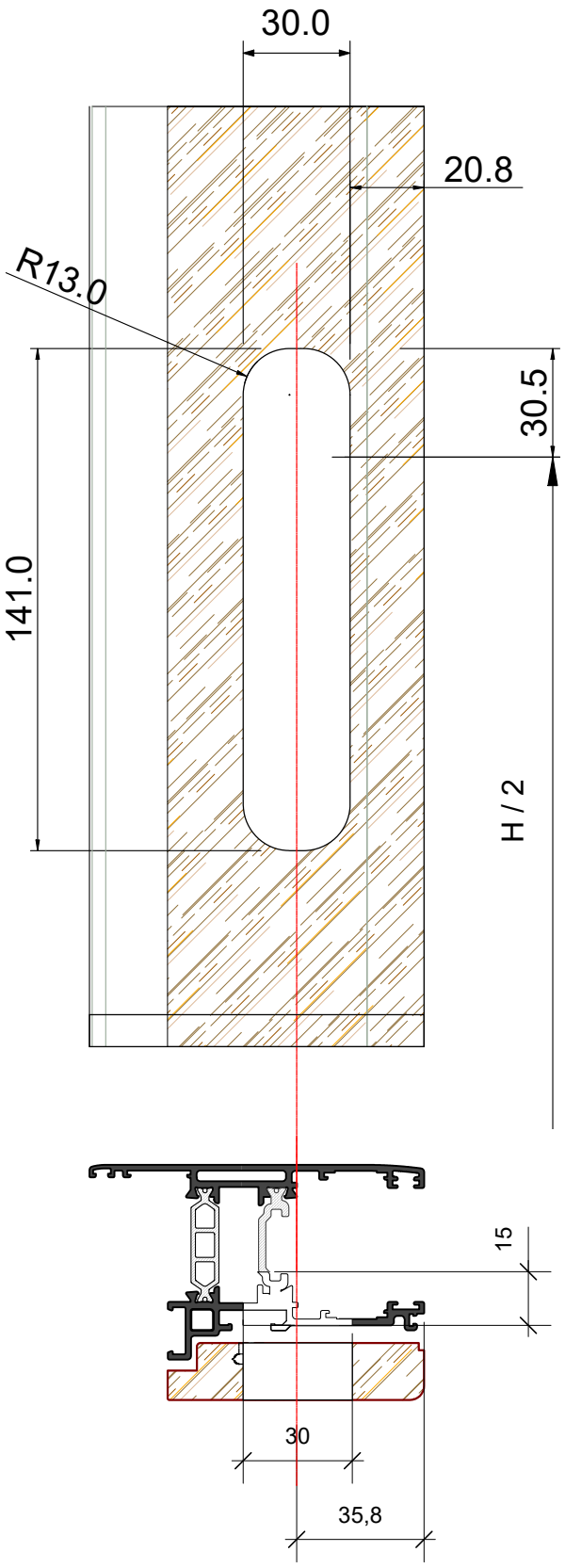

Quanto illustrato in questo catalogo è riservato e, a termini di legge, ne è vietata la riproduzione, anche parziale, se non esplicitamente autorizzata.
As illustrated in this catalog is reserved and, by law, is prohibited reproduction, even partial, if not expressly authorized .

Lavorazione per montaggio martellina ARX 03.04 per chiusura multipunto FastLock

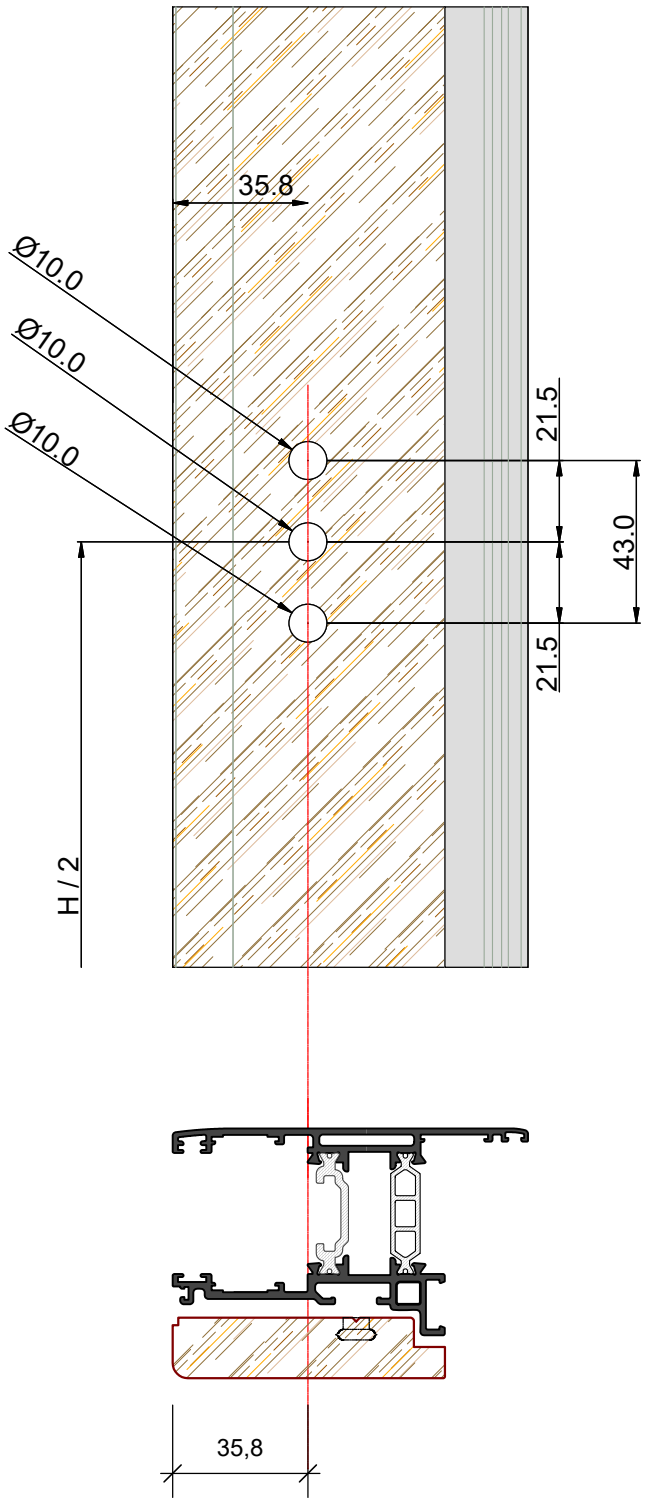

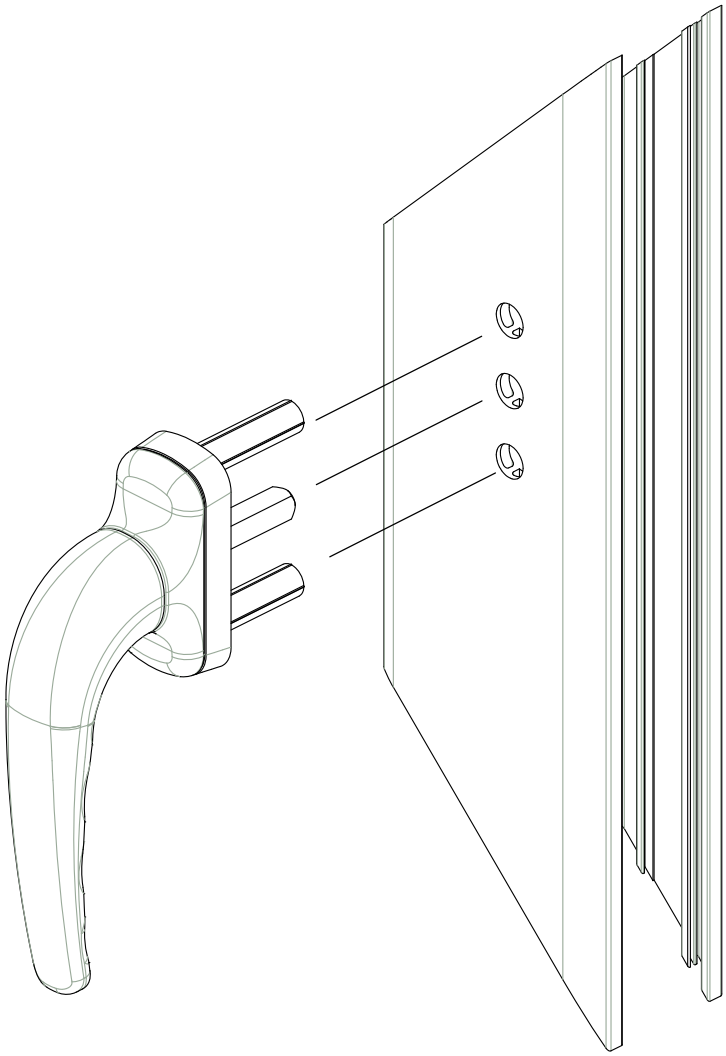

Quanto illustrato in questo catalogo è riservato e, a termini di legge, ne è vietata la riproduzione, anche parziale, se non esplicitamente autorizzata.
As illustrated in this catalog is reserved and, by law, is prohibited reproduction, even partial, if not expressly authorized .

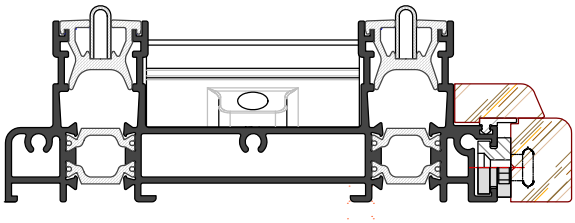

Lavorazione e montaggio tassello di tenuta centrale

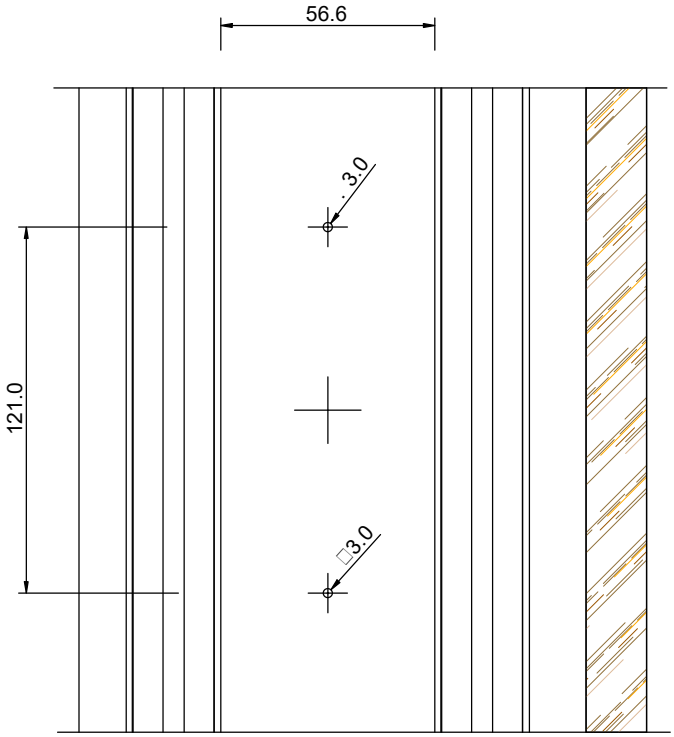

ASW.07.08

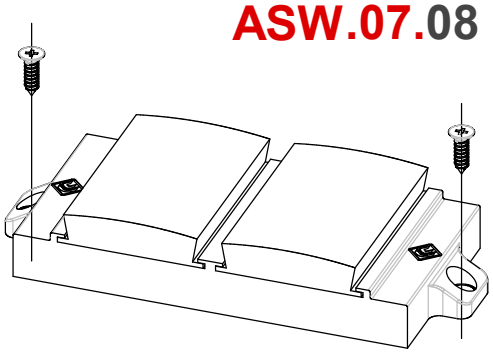

Quanto illustrato in questo catalogo è riservato e, a termini di legge, ne è vietata la riproduzione, anche parziale, se non esplicitamente autorizzata.
As illustrated in this catalog is reserved and, by law, is prohibited reproduction, even partial, if not expressly authorized .

LAVORAZIONI PER MONTAGGIO CAPPETTA DI DRENAGGIO ESTERNA
LAVORAZIONI PER MONTAGGIO VALVOLE DI SCARICO INTERNE

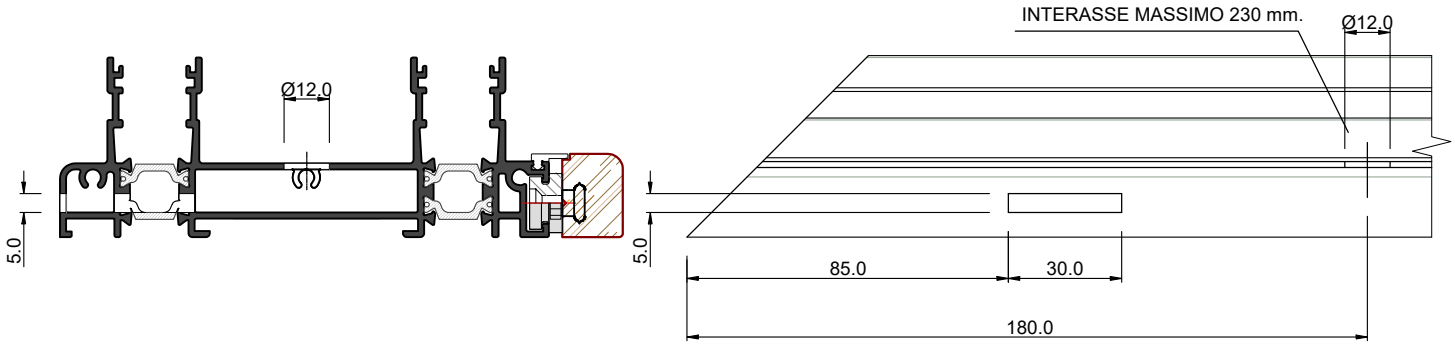

LAVORAZIONI PER ASOLE DI SCARICO ACQUA ESTERNE

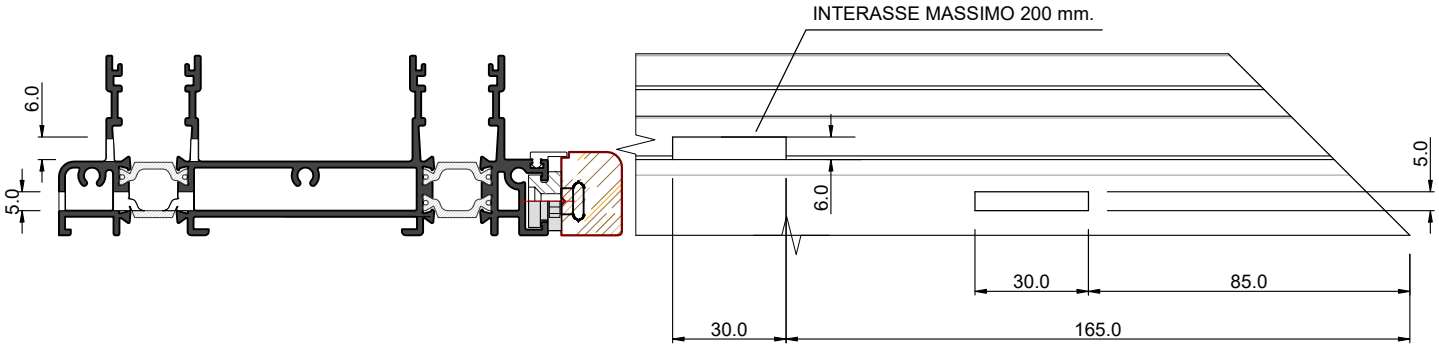

Quanto illustrato in questo catalogo è riservato e, a termini di legge, ne è vietata la riproduzione, anche parziale, se non esplicitamente autorizzata.
As illustrated in this catalog is reserved and, by law, is prohibited reproduction, even partial, if not expressly authorized .

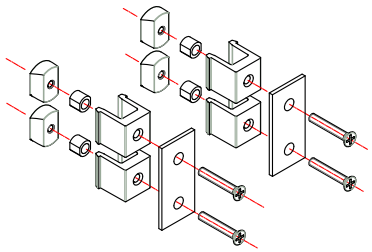

Applicazione KIT accessori per sistema alzante HS

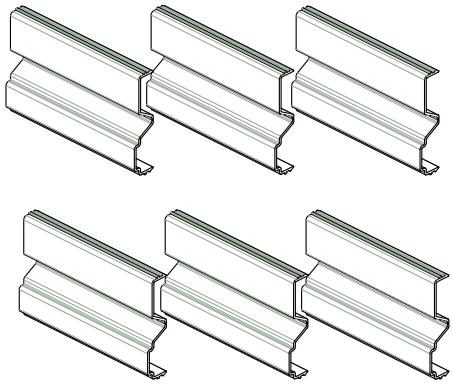

ASX.15.10	**Piastrina fissaggio per riscontri HS complete di viti** (n° 2 pz.) **Spessori carrelli HS** (n° 6 pz.) **Spessori cremonese HS** (n° 6 pz.)

Applicazione spessori centraggio

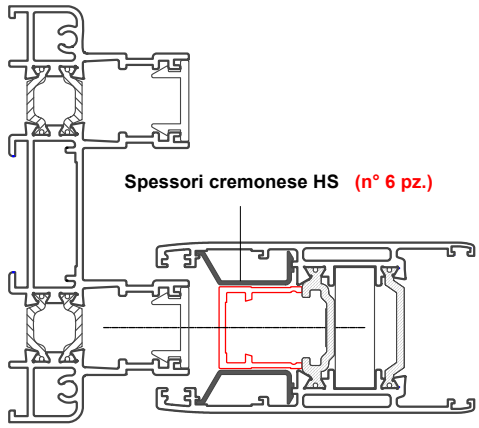

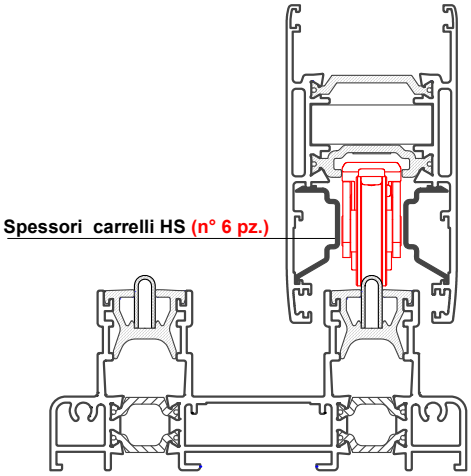

Applicazione piastrine fissaggio riscontri Siegenia

Fase 1

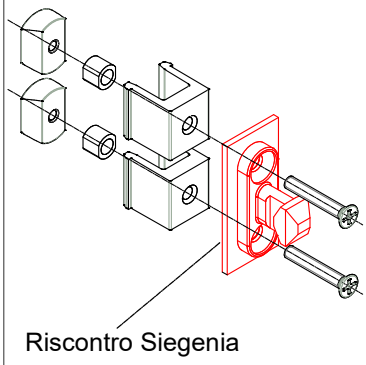

Fase 2

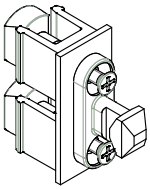

Pre assemblaggio

Fase 3

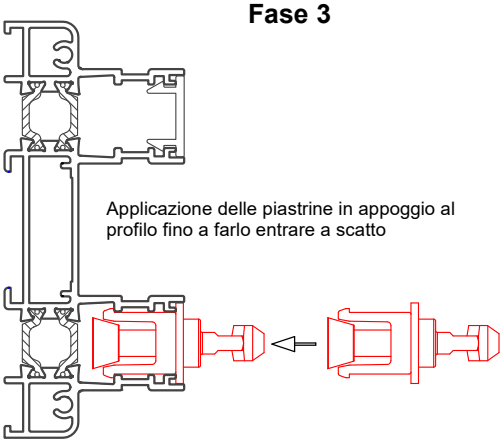

Applicazione delle piastrine in appoggio al profilo fino a farlo entrare a scatto

Fase 4

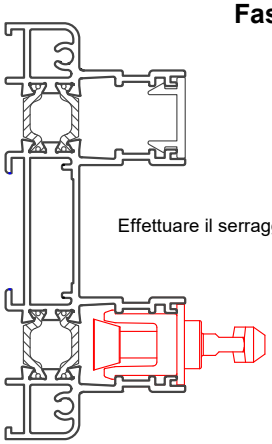

Effettuare il serraggio completo delle viti

Quanto illustrato in questo catalogo è riservato e, a termini di legge, ne è vietata la riproduzione, anche parziale, se non esplicitamente autorizzata.
As illustrated in this catalog is reserved and, by law, is prohibited reproduction, even partial, if not expressly authorized .

Applicazione accessori per sistema alzante HS

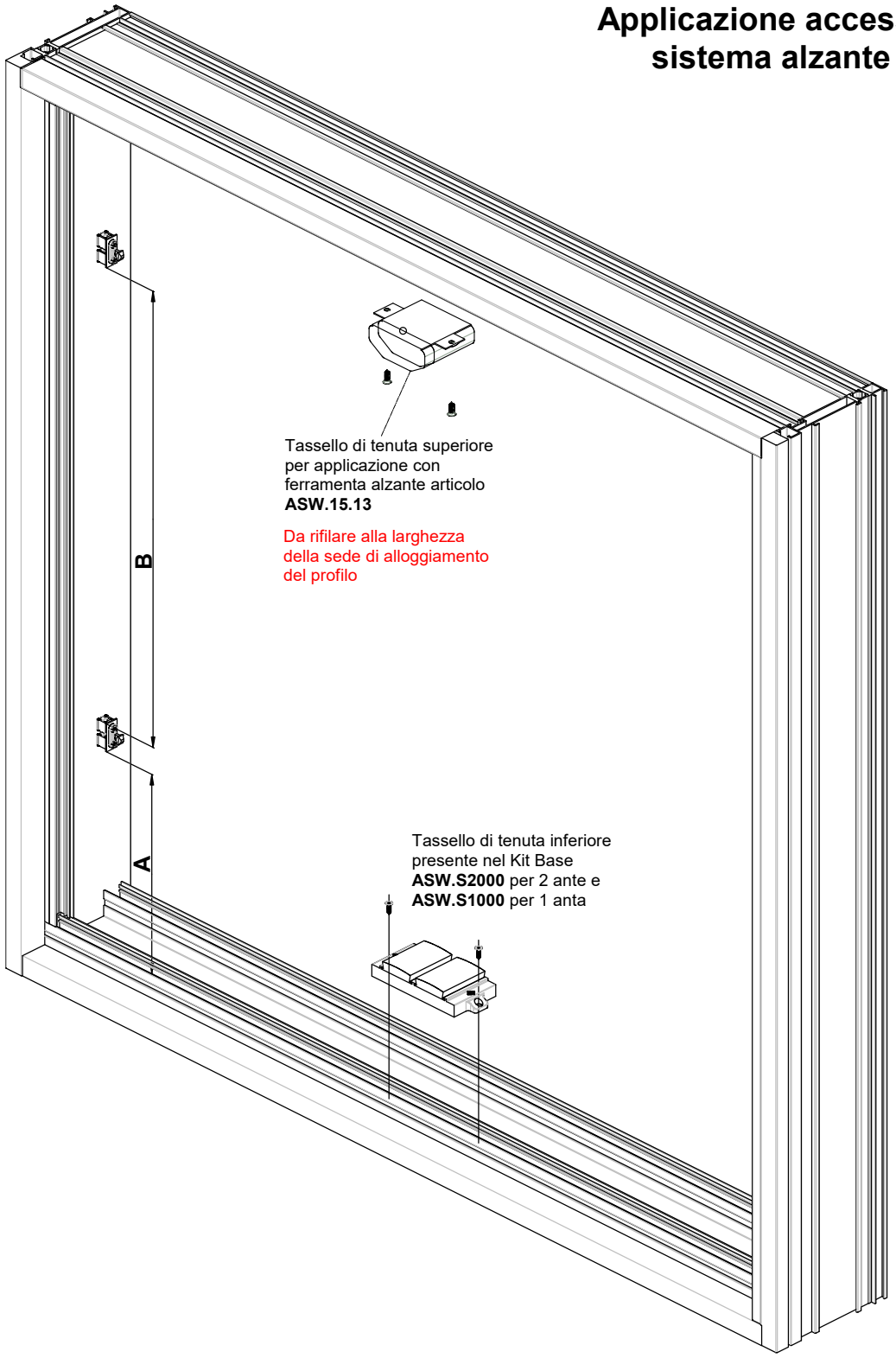

Cremonese Siegenia			
Codice	Descrizione	A	B
PGKB0040-524011	HS200Pz Gr. 170	250 mm.	704 mm.
PGKB0050-524011	HS200Pz Gr. 220	250 mm.	1304 mm.
PGKB0060-524011	HS200Pz Gr. 260	250 mm.	1904 mm.

Riferimento misura

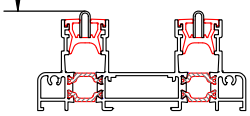

Quanto illustrato in questo catalogo è riservato e, a termini di legge, ne è vietata la riproduzione, anche parziale, se non esplicitamente autorizzata.
As illustrated in this catalog is reserved and, by law, is prohibited reproduction, even partial, if not expressly authorized .

Applicazione riscontro per chiusura multipunto su telaio a 90°
Art. ASX.15.14

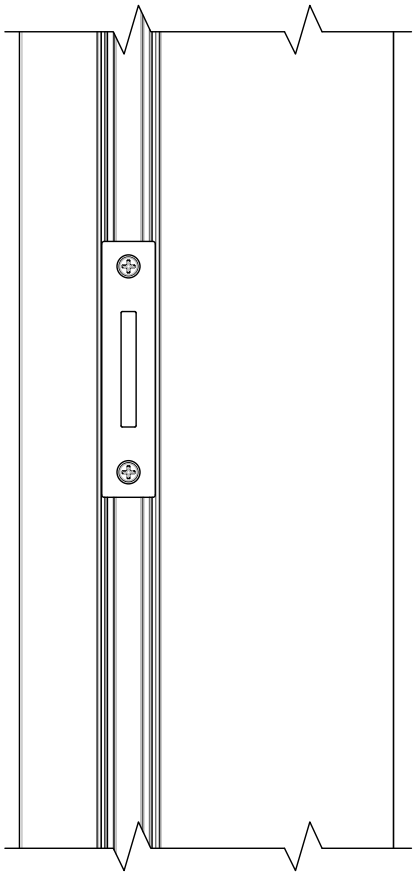

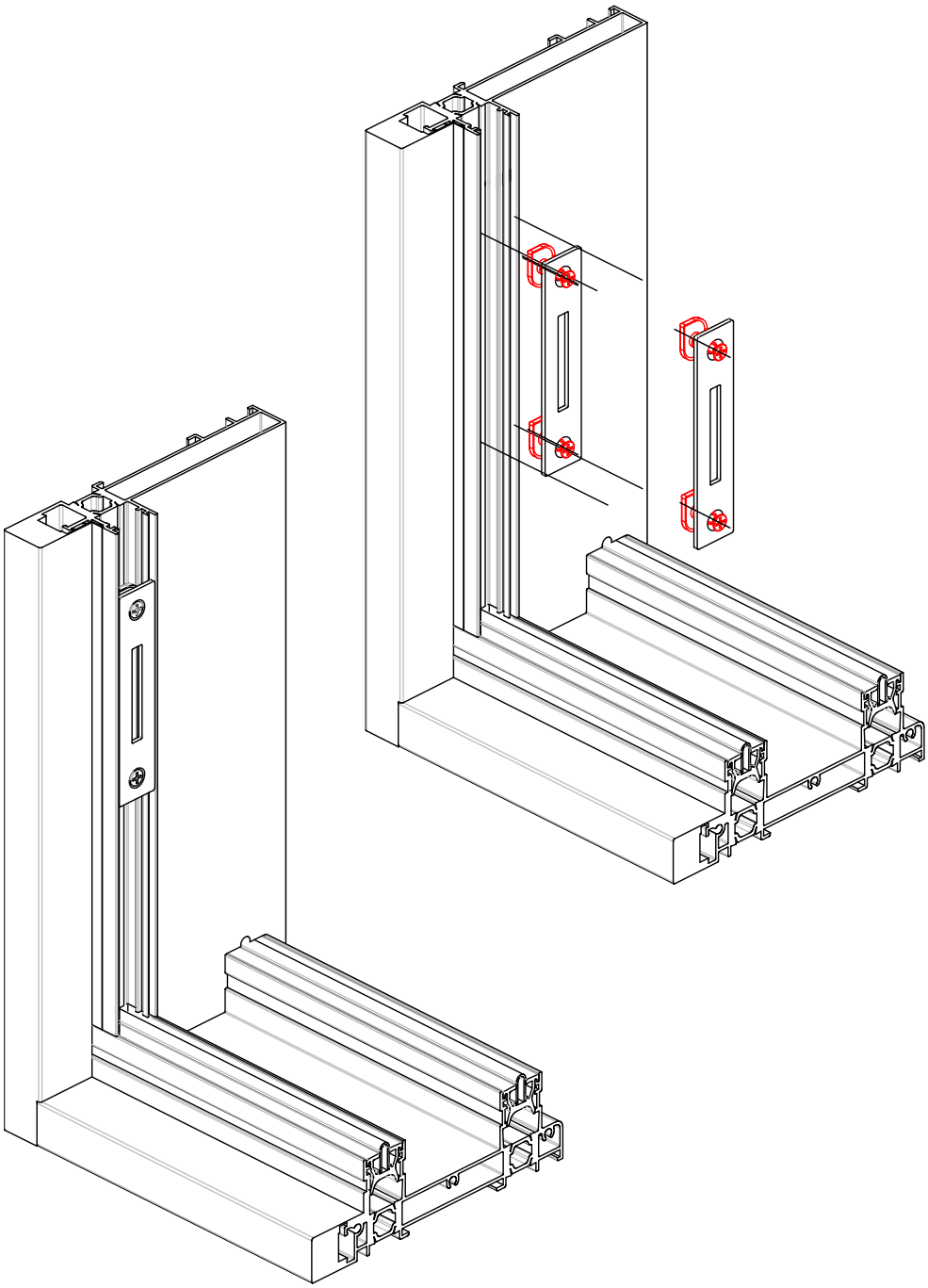

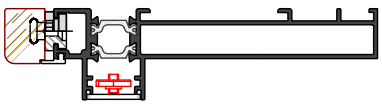

Inserimento

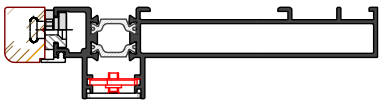

Quanto illustrato in questo catalogo è riservato e, a termini di legge, ne è vietata la riproduzione, anche parziale, se non esplicitamente autorizzata.
As illustrated in this catalog is reserved and, by law, is prohibited reproduction, even partial, if not expressly authorized .

Lavorazione e montaggio art. ASX.07.10

su profilo SX11.303
per versione scorrevole ed alzante AS 200

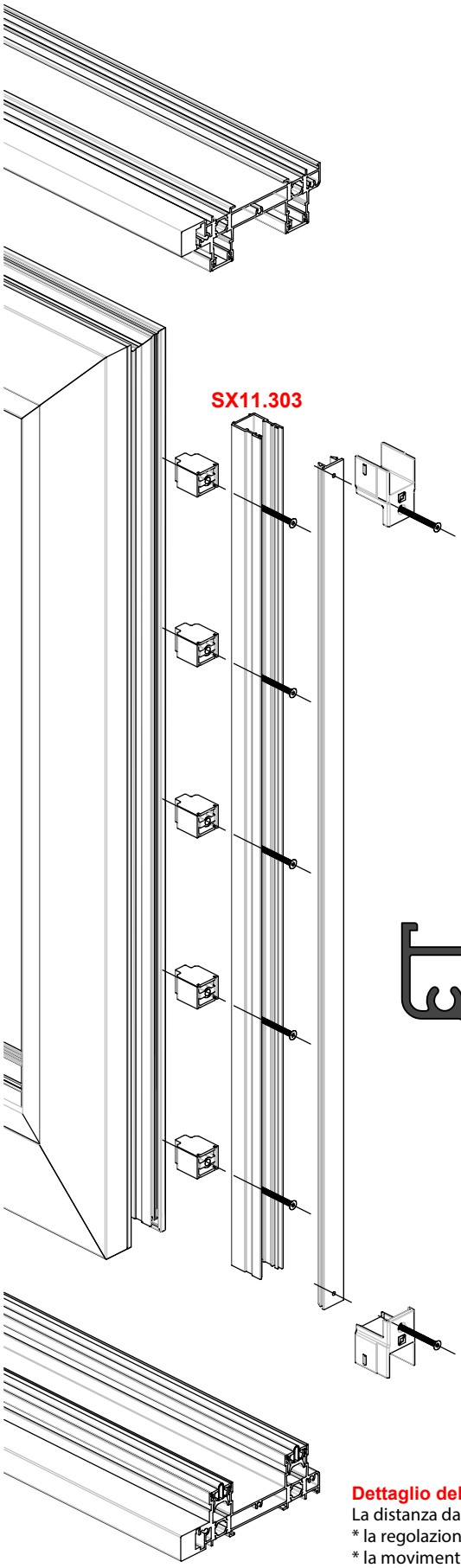

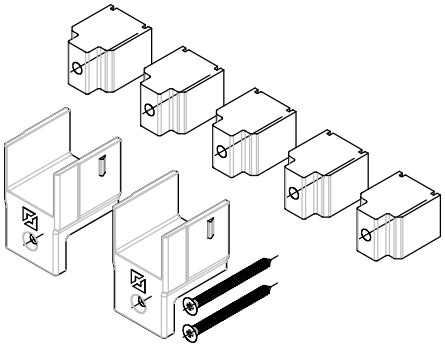

Il profilo di riporto **SX11.303** può essere montato prima di infilare l'anta sul telaio

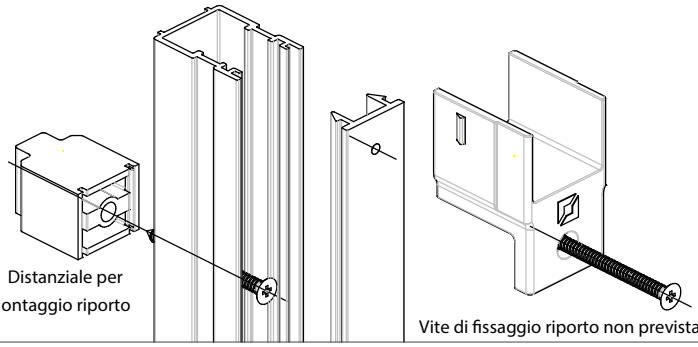

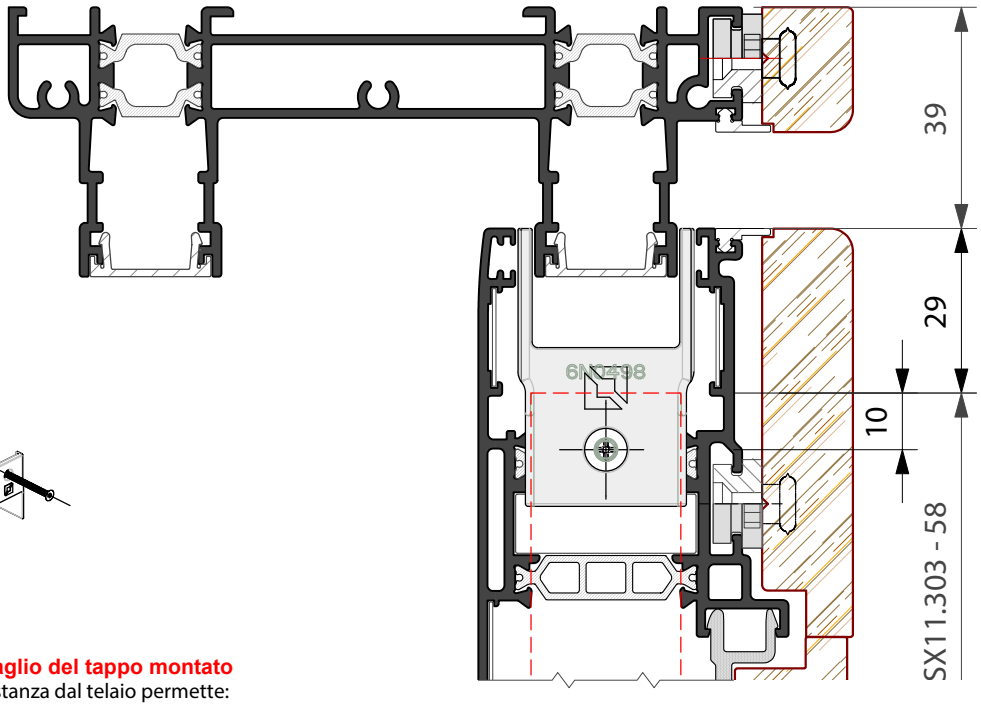

Dettaglio del tappo montato
La distanza dal telaio permette:
* la regolazione dei carrelli, nella versione scorrevole standard;
* la movimentazione verso l'alto nella versione alzante.

Quanto illustrato in questo catalogo è riservato e, a termini di legge, ne è vietata la riproduzione, anche parziale, se non esplicitamente autorizzata.
As illustrated in this catalog is reserved and, by law, is prohibited reproduction, even partial, if not expressly authorized .

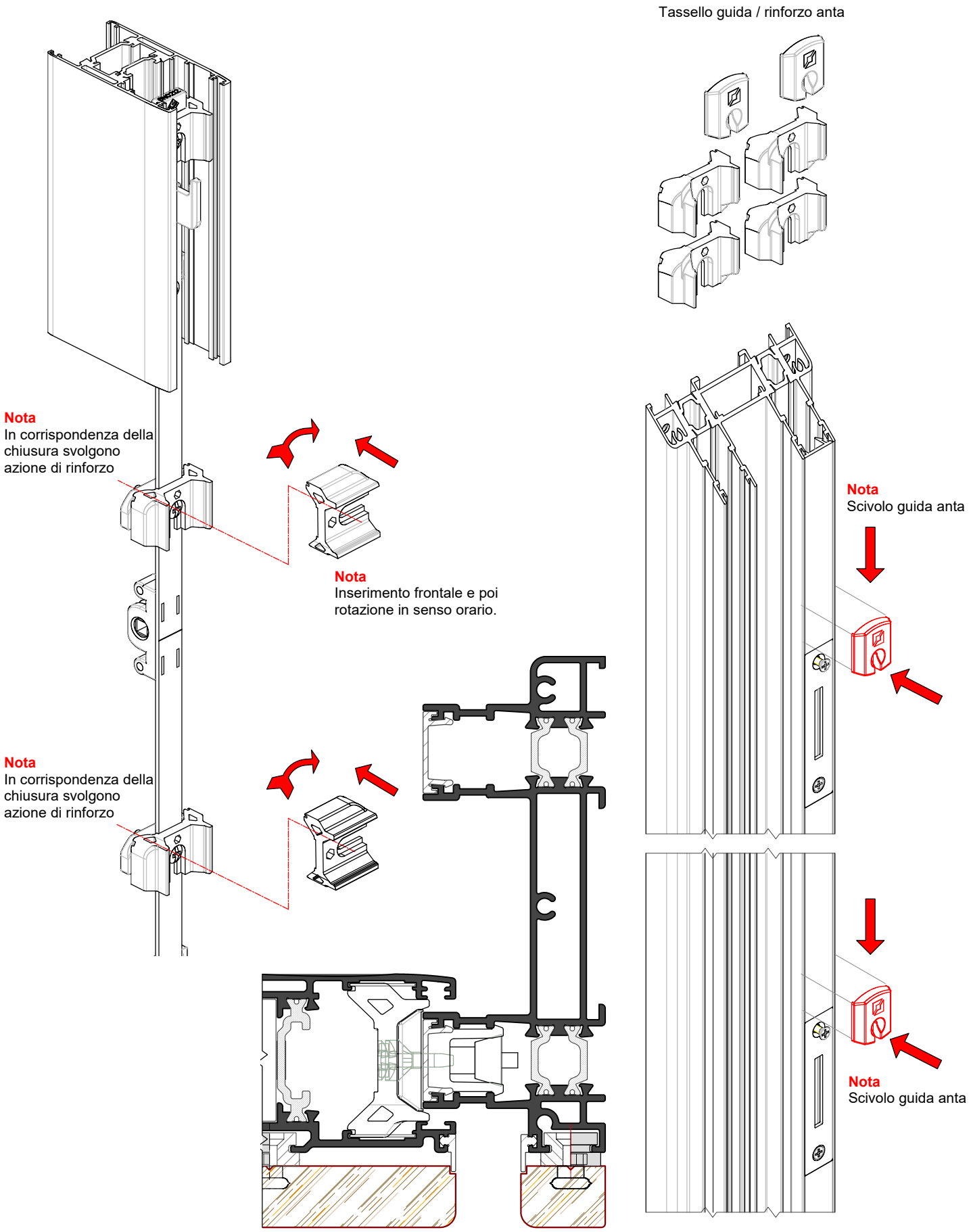

Quanto illustrato in questo catalogo è riservato e, a termini di legge, ne è vietata la riproduzione, anche parziale, se non esplicitamente autorizzata.
As illustrated in this catalog is reserved and, by law, is prohibited reproduction, even partial, if not expressly authorized .

sistema alzante AS 200

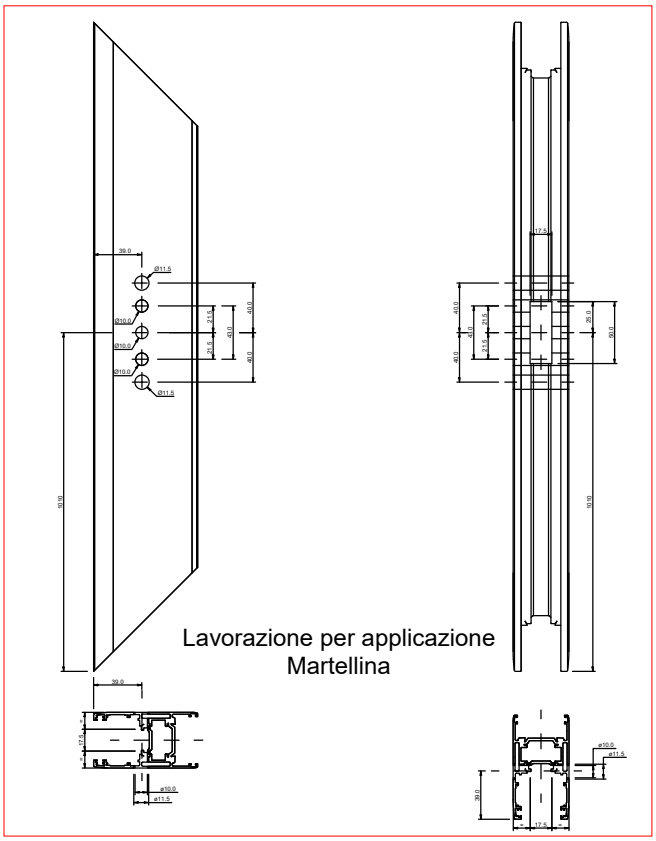

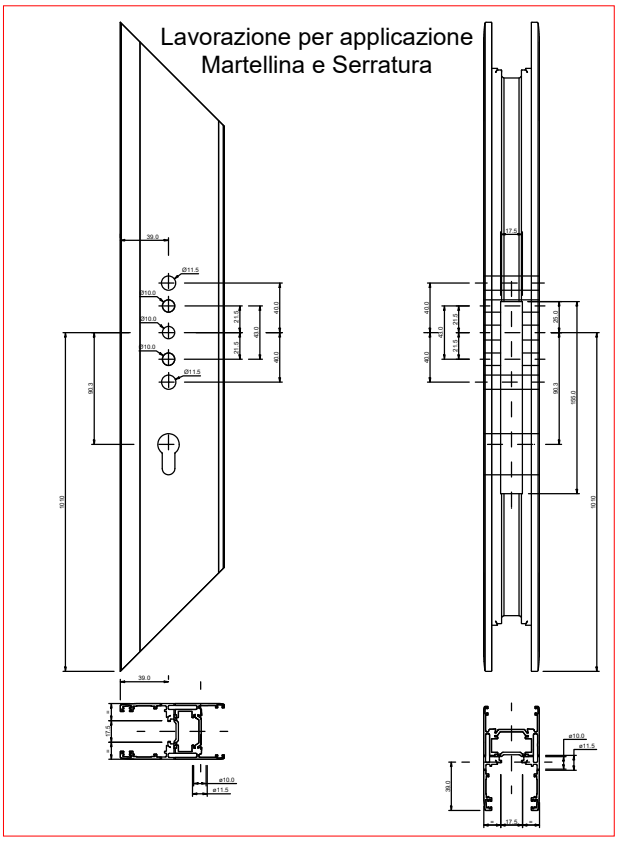

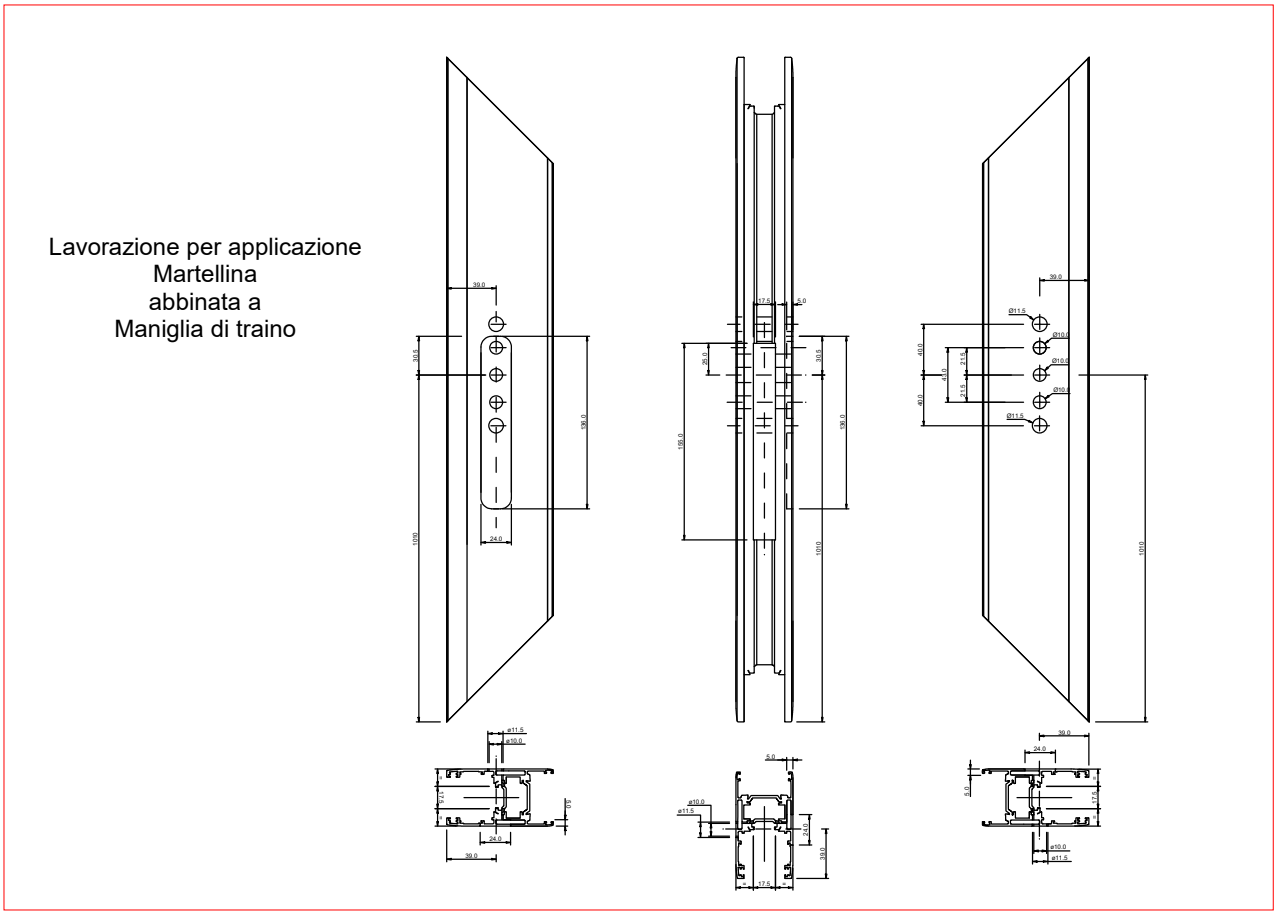

Quanto illustrato in questo catalogo è riservato e, a termini di legge, ne è vietata la riproduzione, anche parziale, se non esplicitamente autorizzata.
As illustrated in this catalog is reserved and, by law, is prohibited reproduction, even partial, if not expressly authorized .

Schema di montaggio alzante AS 200

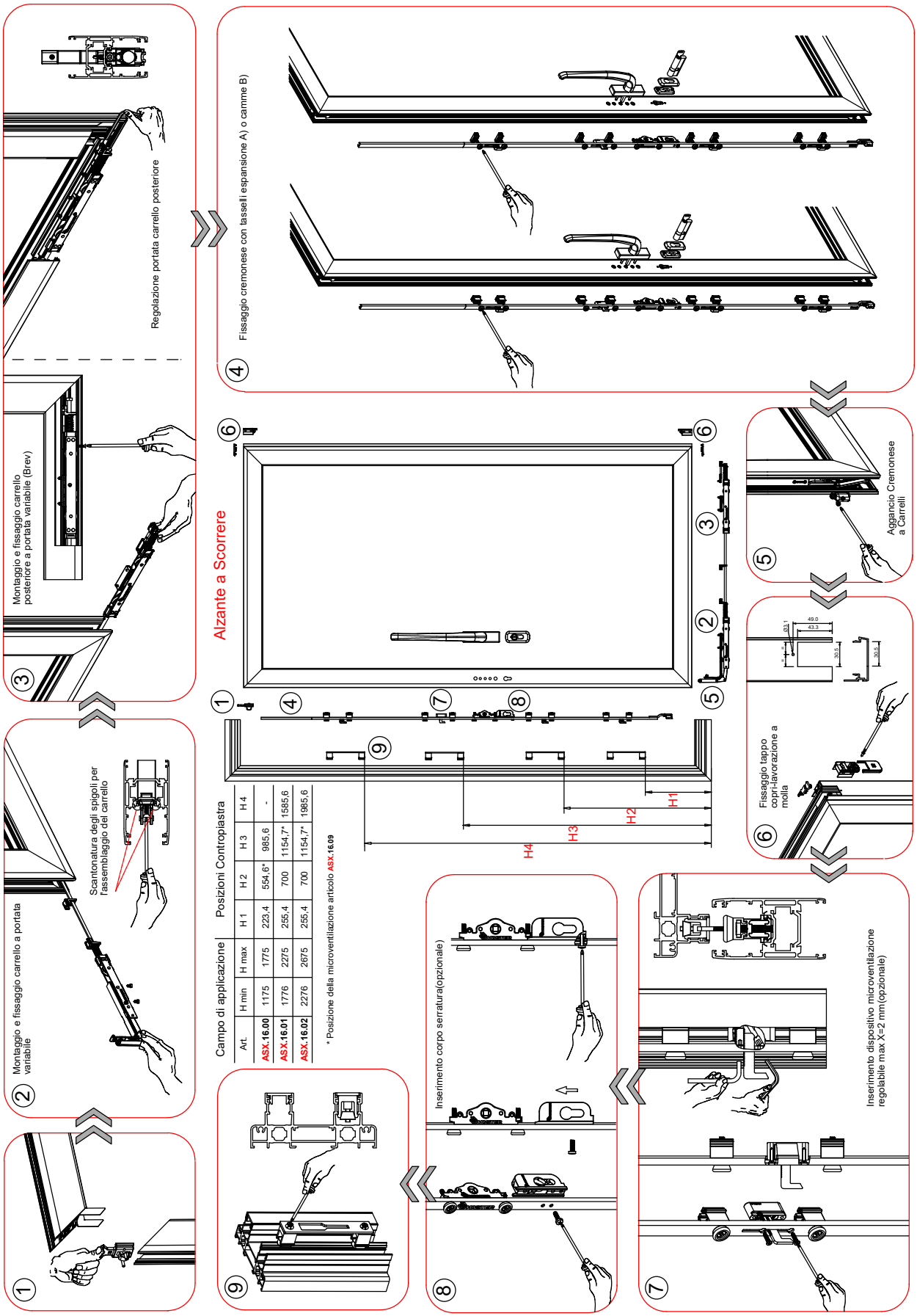

Campo di applicazione / Posizioni Contropiastra

Art.	H min	H max	H 1	H 2	H 3	H 4
ASX.16.00	1175	1775	223,4	554,6*	985,6	-
ASX.16.01	1776	2275	255,4	700	1154,7*	1585,6
ASX.16.02	2276	2675	255,4	700	1154,7*	1985,6

* Posizione della microventilazione articolo ASX.16.09

Quanto illustrato in questo catalogo è riservato e, a termini di legge, ne è vietata la riproduzione, anche parziale, se non esplicitamente autorizzata.
As illustrated in this catalog is reserved and, by law, is prohibited reproduction, even partial, if not expressly authorized .

PAM SYSTEM S.r.L.
S.S. 230 - Fornace Crocicchio 13030 Formigliana (VC)
Tel. 0161 858811 - Fax 0121 858800
www.pamsystemsrl.com | info@pamsystemsrl.com

ALQ GENOVA s.r.l.
Direzione & Magazzino
Via Colano, 9/A 12/K 16162 Genova Bolzaneto (GE)
Tel. 010 7491941 – Fax 010 7450155
Magazzino
Via Meucci, 25 Calenzano 50041 (FI)
Tel. +39 055 8825060 Fax: +39 055 8824916
www.alqsystem.it | info@alqgenovasrl.com

PAESANI GROUP
Direzione & Magazzino
Via del Grano, 260 47822 Santarcangelo di Romagna (RN)
Tel. 0541 748511
www.paesani.com | info@paesani.com
Magazzino Nord
Via Luigi Bonati, 21 29017 Fiorenzuola d'Arda (PC)
Tel. 0523 943138
magazzinonord@paesani.com

DIVA s.a.s
Via Po, 25 - Z.I. Sambuceto 66020 S.Giovanni Teatino (CH)
Tel. 085 4405210 - Fax 085 4405207
www.camel-diva.com | info@camel-diva.com

EUROALL S.r.l.
Strada Comunale della Mola Saracena, 23 00065
Fiano Romano (RM)
Tel. 0765 455228/61 - Fax 0765 455317
www.euroallsrl.it | info@euroallsrl.it

PROFILATI UMBRIA S.r.l.
Via Dei Tigli, 35 - 06083 Bastia Umbra (PG)
Tel. 075 8012385 | 075 8010328 - Fax 075 8012386
info@profilatiumbria.it

TSL ALLUMINIO S.r.L.
Via delle Industrie, 12 00030 San Cesareo (Roma)
Tel. 06 2251591 (Ric. Aut.) - Fax 06 2280693
www.tslalluminio.it | info@tslalluminio.it

ALLCAR SERVICE S.r.l.
Via Acuto, 120 - 00131 Roma
Tel. 06 4130626 (Ric. Aut.) - Fax 06.4130367
www.allcarservice.it | allcarservice@mclink.it

ALLUCOM S.r.l.
Andria
Via Nemesiano 60/62 Zona PIP - 76123 Andria (BT)
Tel. 0883 592213 - Fax 0883 552386
Bari
Via Zippitelli, 28/B - 70123 (BA)
Tel. 0805058608 - Fax 0805058607
www.allucom.com | info@allucom.com

CARUSO S.r.l.
Z.I. Contrada Le Macere 86019 Vinchiaturo (CB)
Tel. 0874 340024 - Fax 0874340025
carusosrl1@libero.it

CAIMAR S.R.L.
Direzione & Magazzino
Strada Prov.le Rimedio-Torregrande Km. 4
09072 Cabras (OR) - Tel. 0783 290118
Filiale
Fronte S.S. 131 Km. 17,450 – 09023 Monastir (CA)
Tel. 070 9166020 - Fax 070 9166191
www.caimar.it | caimarmail@caimar.it

SALENTO METALLI S.r.L.
Via Federico II, 13 - Zona PIP - 73020 Cavallino (LE)
Tel. 0832 614576 - Fax 0832 614635
www.salentometalli.it | info@salentometalli.it

MIDA ALLUMINIO S.r.l.
Napoli
Via Piano del Principe, 36
80047 San Giuseppe Vesuviano (NA)
Tel. 081 5297373 - Fax 081 8284449
Salerno
Loc. Terzerie, Z.I. - 80061 Ogliastro Cilento (SA)
Tel. 0974 833233 - Fax 0974 844724
www.gruppomida.it | info@gruppomida.it

ITALBACOLOR S.r.l.
C.da Valle S. Maria - 87024 Fuscaldo (CS)
Tel. 0982 618025 - Fax 0982 720235
www.italbacolor.it | commerciale@italbacolor.it

COMAS S.r.l.
Via Porta Palermo, 84 - 91011 Alcamo (TP)
Tel. 0924 507050 - Fax 0924 507051
www.comasgroup.it | info@comasgroup.it

ALUK TIM
Aluk Tim D.o.o.
Žegoti 10, 51215 Kastav Croazia, UE
Tel: + 385 (0) 51/691 461 - Fax: + 385 (0) 51/691 473
Filiale di Zagabria
Franje Lučića, 34A Zagabria Croazia, UE
Tel: +385 (0) 1 6462 611 - Fax: +385 (0) 1 6462 610
Mob: +385 (0) 99 2939656
zagreb@aluk.hr
Filiale Spalato
Street Sv. Nikole Tavelića, 13A 21204
Dugopolje Croazia, UE
Tel: +385 (0) 21225525
Fax: +385 (0) 21660110
Mob: +385 (0) 99 2199228
split@aluk.hr

TWIN SYSTEMS
ARCHITETTURE IN ALLUMINIO

www.twinsystems.it
info@twinsystems.it

Consorzio TWIN SYSTEMS
Via delle Macere, 20 | 00060 Formello (Roma)
Tel./Fax 06 23260298